Serie W
WDK 2.5/TR-DU-PE/o TNHE

Weidmüller Interface GmbH & Co. KG
Klingenbergstraße 16
D-32758 Detmold
Germany
Fon: +49 5231 14-0
Fax: +49 5231 14-292083
www.weidmueller.com

Imagen de producto

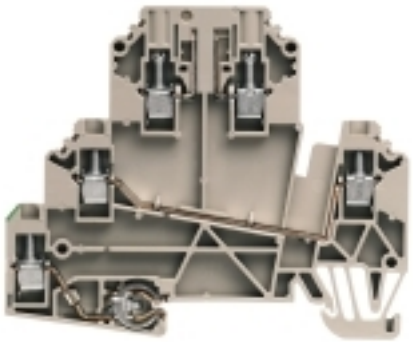

Klippon® Connect con tecnología de conexión brida-tornillo
La gran fiabilidad y variedad de diseños de los bloques de bornes con conexiones brida-tornillo facilitan la planificación y optimizan la seguridad operativa. Klippon® Connect ofrece una respuesta eficaz a una amplia variedad de requisitos diferentes.

Datos generales para pedido

Tipo	WDK 2.5/TR-DU-PE/o TNHE
Código	1833640000
Versión	Borne de medición seccionable, Conexión brida-tornillo, 2.5 mm², 690 V, 24 A, sin, Beige oscuro
GTIN (EAN)	4032248991129
U.E.	50 Pieza

Serie W
WDK 2.5/TR-DU-PE/o TNHE

Weidmüller Interface GmbH & Co. KG
Klingenbergstraße 16
D-32758 Detmold
Germany
Fon: +49 5231 14-0
Fax: +49 5231 14-292083
www.weidmueller.com

Datos técnicos

Dimensiones y pesos

Anchura	5,1 mm	Anchura (pulgadas)	0,201 inch
Altura	80,5 mm	Altura (pulgadas)	3,169 inch
Profundidad	66 mm	Profundidad (pulgadas)	2,598 inch
Profundidad incl. carril DIN	67 mm	Peso neto	17,66 g

Temperaturas

Temperatura de almacenamiento, max.	40 °C	Temperatura de almacenamiento, min.	10 °C
Temperatura de almacenamiento	10 °C...40 °C	Temperatura permanete de trabajo, min.	-50 °C
Temperatura permanete de trabajo, max.	120 °C		

Bornes seccionables

Clavija de prueba integrada	No	Separación longitudinal	sin
Separación transversal	sin		

Conductor embornable (conexión nominal)

Calibre según 60 947-1	A2	Dimens. caña destornillador	0,6 x 3,5 mm
Dirección de conexión	lateral	Longitud de desaislado	8 mm
Número de conexiones	5	Par de apriete, max.	0,6 Nm
Par de apriete, min.	0,5 Nm	Sección de conexión del conductor, flexible, max.	4 mm²
Sección de conexión del conductor, flexible, min.	0,5 mm²	Sección de embornado, máx.	4 mm²
Sección de embornado, mín.	0,5 mm²	Sección del conductor, flexible con terminales tubulares DIN 46228/1, máx.	2,5 mm²
Sección del conductor, flexible con terminales tubulares DIN 46228/1, mín.	0,5 mm²	Sección del conductor, flexible con terminales tubulares DIN 46228/4, máx.	2,5 mm²
Sección del conductor, flexible con terminales tubulares DIN 46228/4, mín.	0,5 mm²	Sección del conductor, semirrígido, máx.	4 mm²
Sección del conductor, semirrígido, mín.	1,5 mm²	Sección transversal de conductor, núcleo rígido, máx.	4 mm²
Sección transversal de conductor, núcleo rígido, mín.	0,5 mm²	Tipo de conexión	Conexión brida-tornillo
Tornillo de apriete	M 3		

Datos del material

Material	Wemid	Color	Beige oscuro
Grado inflamabilidad según UL 94	V-0		

Datos nominales

Sección nominal	2,5 mm²	Tensión nominal	690 V
Intensidad nominal	24 A	Resistencia de paso según IEC 60947-7-x	2,66 mΩ
Sobretensión de choque nominal	8 kV	Grado de polución	3

Datos nominales según CSA

Corriente Gr C (CSA)	20 A	Núm. de certificación (CSA)	200039-1057876
Sección máx. del conductor (CSA)	12 AWG	Sección mín. del conductor (CSA)	30 AWG
Tensión Gr C (CSA)	300 V		

Serie W
WDK 2.5/TR-DU-PE/o TNHE

Weidmüller Interface GmbH & Co. KG
Klingenbergstraße 16
D-32758 Detmold
Germany
Fon: +49 5231 14-0
Fax: +49 5231 14-292083
www.weidmueller.com

Datos técnicos

Otros datos técnicos

Lados abiertos	derecha	Tipo de montaje	enclavado
Versión a prueba de explosivos	No		

Valores característicos del sistema

Versión	Conexión brida-tornillo, Con conexión de tierra, abierto por un extremo	Par de apriete (tornillo de apriete para conductores de cobre)	0.5...0.6 Nm
Tapa final obligatoria	Sí	Número de potenciales	3
Número de pisos	3	Número de puntos de embornado por piso	2
Número de potenciales por piso	1	Pisos internos puenteados	No
Conexión PE	Sí	Carril	TS 35
Función N	No	Función PE	Sí
Función PEN	No		

Clasificaciones

ETIM 4.0	EC000902	ETIM 5.0	EC000902
ETIM 6.0	EC000902	eClass 6.2	27-14-11-20
eClass 7.1	27-14-11-20	eClass 8.1	27-14-11-26
eClass 9.0	27-14-11-26	eClass 9.1	27-14-11-26

Homologaciones en línea

Homologaciones	
ROHS	Conformidad

Descargas

Datos de ingeniería	EPLAN, WSCAD, Zuken E3.S
Datos de ingeniería	STEP
Documentación del usuario	StorageConditionsTerminalBlocks
Folleto/catálogo	CAT 1 TERM 16/17 EN
Homologación/certificado/documento de conformidad	DE_PT1002_20160418_706_ISSUE01.pdf

Nota de seguridad

Advertencia de seguridad	Safety Information