OMNIMATE Signal - Serie BL/SL 5.08
SLS 5.08/04/180TB KF SN OR BX

Weidmüller Interface GmbH & Co. KG
Klingenbergstraße 16
D-32758 Detmold
Germany
Fon: +49 5231 14-0
Fax: +49 5231 14-292083
www.weidmueller.com

Imagen de producto



Similar a la ilustración

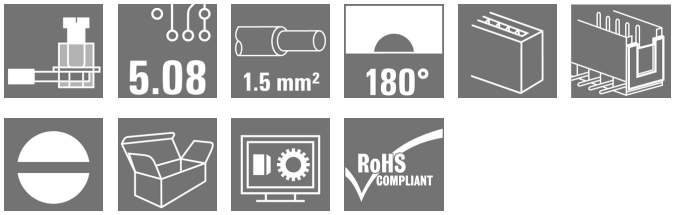

Conectores macho con conexión brida-tornillo para conexión de conductores. Mediante los pies de enclavamiento se montan los conectores macho sobre el carril. Los conectores macho disponen de espacio para rotulación y se pueden codificar.

Datos generales para pedido

Tipo	SLS 5.08/04/180TB KF SN OR BX
Código	1846130000
Versión	Conector para placa c.i., clavija macho, 5.08 mm, Número de polos: 4, 180°, Conexión brida-tornillo, Sección de embornado, máx. : 3.31 mm², Caja
GTIN (EAN)	4032248362417
U.E.	20 Pieza
Valores característicos del producto	IEC: 400 V / 21.5 A / 0.2 - 2.5 mm² UL: 300 V / 14 A / AWG 26 - AWG 12
Embalaje	Caja

OMNIMATE Signal - Serie BL/SL 5.08
SLS 5.08/04/180TB KF SN OR BX

Weidmüller Interface GmbH & Co. KG
Klingenbergstraße 16
D-32758 Detmold
Germany
Fon: +49 5231 14-0
Fax: +49 5231 14-292083
www.weidmueller.com

Datos técnicos

Dimensiones y pesos

Altura	42,9 mm	Altura (pulgadas)	1,689 inch
Profundidad	42,5 mm	Profundidad (pulgadas)	1,673 inch
Peso neto	17 g		

Parámetros del sistema

Familia del producto	OMNIMATE Signal - Serie BL/SL 5.08	Tipo de conexión	Conexión de campo
Técnica de conexión de conductores	Conexión brida-tornillo	Paso en mm (P)	5,08 mm
Paso en pulgadas (P)	0,2 inch	Dirección de salida de conductor	180°
Número de polos	4	L1 en mm	15,24 mm
L1 en pulgadas	0,6 inch	Número de series	1
Número de filas de polos	1	Protección contra contacto según DIN VDE 57106	insertado con los dedos / no insertado por presión de mano
Longitud de desaislado	7 mm	Par de apriete, min.	0,4 Nm
Par de apriete, max.	0,5 Nm	Punta de destornillador	0,6 x 3,5
Punta de destornillador normativa	DIN 5264	Ciclos de enchufado	25

Datos del material

Materiales aislantes	PBT	Color	naranja
Carta de colores (similar)	RAL 2000	Grupo de materiales aislantes	IIIa
CTI	≥ 200	Resistencia de aislamiento	≥ 10^8 Ω
Grado inflamabilidad según UL 94	V-0	GWFI	960 °C
Material de contacto	CuSn	Superficie de contacto	estañado
Estructura de capas del contacto del conector	4-8 µm Sn estañado en caliente	Temperatura de almacenamiento, min.	-25 °C
Temperatura de almacenamiento, max.	55 °C	humedad relativa máx. de almacenamiento	80 %

Conductores aptos para conexión

Sección de embornado, mín.	0,13 mm²
Sección de embornado, máx.	3,31 mm²
Sección de conexión del conductor AWG, min.	AWG 26
Sección de conexión del conductor AWG, máx.	AWG 12
Rígido, mín. H05(07) V-U	0,2 mm²
Rígido, máx. H05(07) V-U	2,5 mm²
Flexible, mín. H05(07) V-K	0,2 mm²
Flexible, máx. H05(07) V-K	2,5 mm²
con term. tub. con aislamiento DIN 46 228/4,mín.	0,2 mm²
con term. tub. con aislamiento DIN 46 228/4,máx	2,5 mm²
con terminal tubular según DIN 46 228/1,mín.	0,2 mm²
con terminal tubular según DIN 46 228/1, máx.	2,5 mm²

OMNIMATE Signal - Serie BL/SL 5.08
SLS 5.08/04/180TB KF SN OR BX

Weidmüller Interface GmbH & Co. KG
Klingenbergstraße 16
D-32758 Detmold
Germany
Fon: +49 5231 14-0
Fax: +49 5231 14-292083
www.weidmueller.com

Datos técnicos

Conductor embornable	Sección de conexión del conductor	Tipo	conductor fino	
		nominal	0,5 mm²	
	AEH	Longitud de desaislado	nominal	6 mm
	Sección de conexión del conductor	Tipo	conductor fino	
		nominal	1 mm²	
	AEH	Longitud de desaislado	nominal	6 mm
	Sección de conexión del conductor	Tipo	conductor fino	
		nominal	1,5 mm²	
	AEH	Longitud de desaislado	nominal	7 mm
	Sección de conexión del conductor	Tipo	conductor fino	
		nominal	2,5 mm²	
	AEH	Longitud de desaislado	nominal	7 mm
	Sección de conexión del conductor	Tipo	conductor fino	
		nominal	0,75 mm²	
	AEH	Longitud de desaislado	nominal	6 mm
Texto de referencia	The outside diameter of the plastic collar should not be larger than the pitch (P).			
Sección de embornado máx.	3,31 mm²			

Datos nominales conformes a IEC

testado según la norma	IEC 60664-1, IEC 61984	Corriente nominal, n.º de polos mín. (Tu=20 °C)	21,5 A
Corriente nominal, n.º de polos máx. (Tu=20 °C)	16 A	Corriente nominal, n.º de polos mín. (Tu=40 °C)	18 A
Corriente nominal, n.º de polos máx. (Tu = 40°C)	14 A	Tensión nominal con categoría de sobretensión/grado de polución II/2	400 V
Tensión nominal con categoría de sobretensión/grado de polución III/2	320 V	Tensión nominal con categoría de sobretensión/grado de polución III/3	250 V
Tensión nominal con categoría de sobretensión/grado de polución II/2	4 kV	Tensión nominal con categoría de sobretensión/grado de polución III/2	4 kV
Sobretensión de choque nominal con categoría de sobretensión/grado de polución III/3	4 kV		

Datos nominales según CSA

Tensión nominal (Use Group B / CSA)	300 V	Tensión nominal (Use group D / CSA)	300 V
Intensidad nominal (Use Group B / CSA)	15 A	Intensidad nominal (Use Group D / CSA)	10 A
Sección de conexión del conductor AWG, mín.	AWG 26	Sección de conexión del conductor AWG, máx.	AWG 12

Datos nominales según UL 1059

Tensión nominal (Use Group B / UL 1059)	300 V	Tensión nominal (Use Group D / UL 1059)	300 V
Intensidad nominal (Use Group B / UL 1059)	14 A	Intensidad nominal (Use Group D / UL 1059)	10 A
Sección de conexión del conductor AWG, mín.	AWG 26	Sección de conexión del conductor AWG, máx.	AWG 12

Embalaje

Embalaje	Caja	Longitud de VPE	90 mm
Anchura VPE	110 mm	Altura de VPE	130 mm

OMNIMATE Signal - Serie BL/SL 5.08
SLS 5.08/04/180TB KF SN OR BX

Weidmüller Interface GmbH & Co. KG
Klingenbergstraße 16
D-32758 Detmold
Germany
Fon: +49 5231 14-0
Fax: +49 5231 14-292083
www.weidmueller.com

Datos técnicos

Clasificaciones

ETIM 3.0	EC001284	ETIM 4.0	EC002637
ETIM 5.0	EC002637	ETIM 6.0	EC002638
UNSPSC	30-21-18-10	eClass 5.1	27-26-07-04
eClass 6.2	27-26-07-04	eClass 7.1	27-44-04-02
eClass 8.1	27-44-04-02	eClass 9.0	27-44-03-09
eClass 9.1	27-44-03-09		

Notas

Indicaciones	• Otros colores bajo pedido • Intensidad nominal relativa a la sección nominal y número mín. de polos. • Terminal tubular sin aislamientos según DIN 46228/1 • Terminal tubular con aislamientos según DIN 46228/4 • P en el dibujo = paso • Los datos nom. se refieren al comp. corresp. las distancias en aire y fuga respecto a otros comp. se dimensionan s/normas aplicación relevantes.
Conformidad con IPC	Conformidad: Los productos se diseñan, fabrican y entregan de conformidad con los estándares y normas reconocidas internacionalmente, y cumplen con las características especificadas en la hoja técnica o, según el producto, con las características decorativas de conformidad con la norma IPC-A-610 "Clase 2". Cualquier demanda sobre los productos se puede evaluar bajo solicitud.

Homologaciones en línea

Homologaciones	EAC
ROHS	Conformidad

Descargas

Datos de ingeniería	WSCAD
Folleto/catálogo	FL DRIVES EN MB DEVICE MANUF. EN FL DRIVES DE CAT 2 PORTFOLIOGUIDE EN FL BUILDING SAFETY EN FL APPL LED LIGHTING EN FL INDUSTR.CONTROLS EN FL MACHINE SAFETY EN FL HEATING ELECTR EN FL APPL_INVERTER EN FL_BASE_STATION_EN FL ELEVATOR EN FL POWER SUPPLY EN FL 72H SAMPLE SER EN PO OMNIMATE EN
Homologación/certificado/documento de conformidad	Declaration of the Manufacturer

OMNIMATE Signal - Serie BL/SL 5.08
SLS 5.08/04/180TB KF SN OR BX

Weidmüller Interface GmbH & Co. KG
Klingenbergstraße 16
D-32758 Detmold
Germany
Fon: +49 5231 14-0
Fax: +49 5231 14-292083
www.weidmueller.com

Dibujos

Dimensional drawing

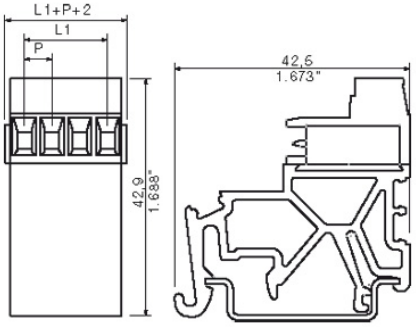

Graph

