KERN & Sohn GmbH
Brickyard 1
D-72336 Balingen
Correo electrónico:
info@kern-sohn.com
Tel: +49-[0]7433- 9933-0
Fax: +49-[0]7433-9933-149
Internet: www.kern-sohn.com

# Instrucciones de instalación Trípode

## KERN IFB-A01 / A02

Versión 1.3
2025-06
es



es

# Trípode

Versión 1.3 2025-06

## Instrucciones de instalación

Índice


**1 Datos técnicos ..... 3**

**1.1 Dimensiones ..... 4**

**2 Volumen de suministro ..... 6**

**3 Instalación ..... 7**

# 1 Datos técnicos

| KERN | IFB-A01 | IFB-A02 |
|---|---|---|
| Altura del trípode (mm) | 330 | 600 |
| Para tamaños de plataforma (mm) | 300 x 240<br>400 x 300<br>500 x 400<br>650 x 500 | 400 x 300<br>500 x 400<br>650 x 500 |

## 1.1 Dimensiones

**Modelos con 330 mm:**

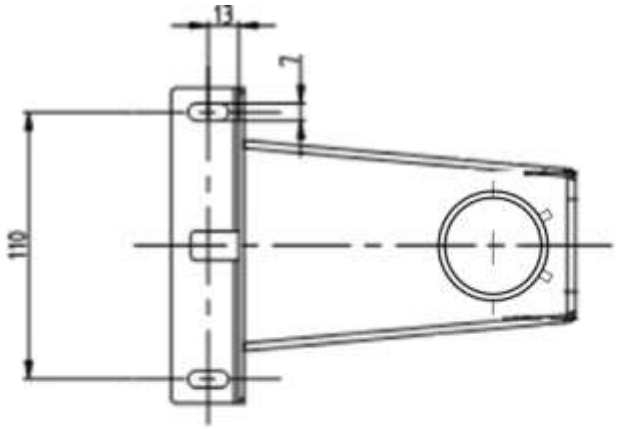


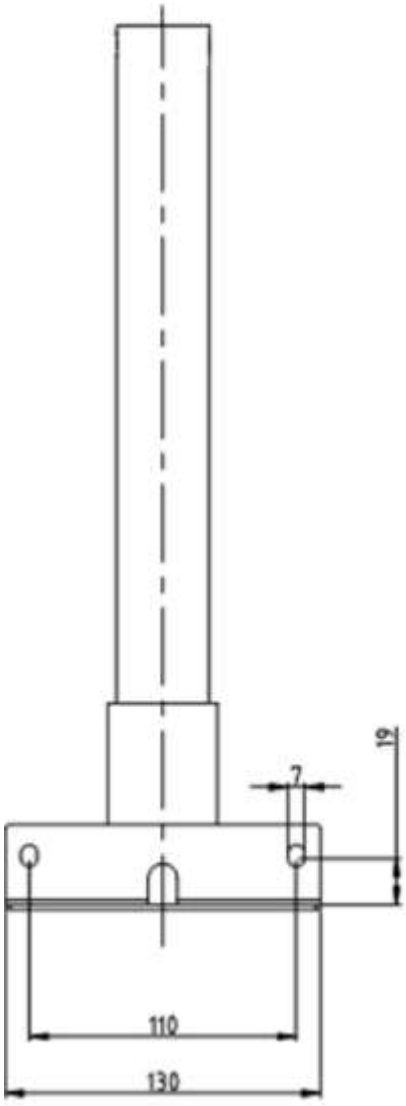


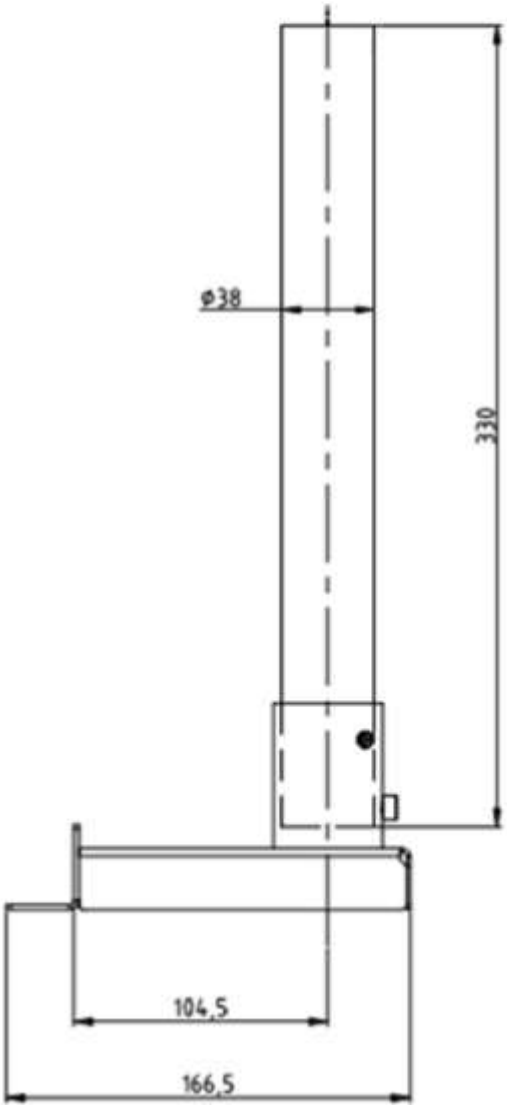

**Modelos con 600 mm:**

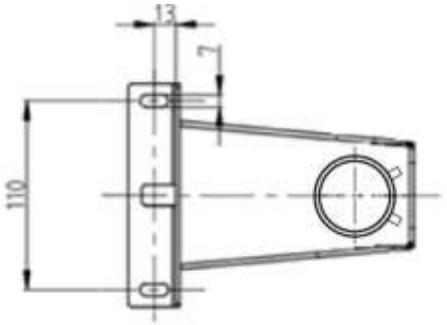


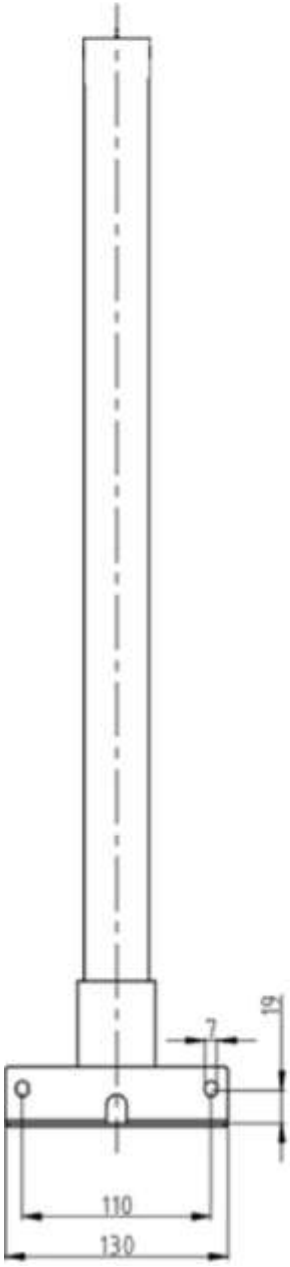


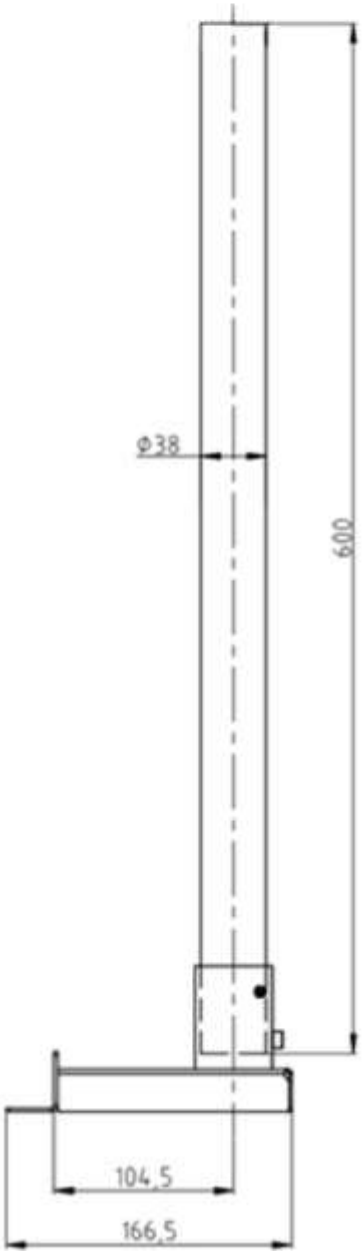

## 2 Volumen de suministro

| | | |
|---|---|---|
| 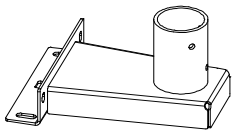<br>**A**<br>Base para trípode<br>1 x | 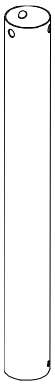<br>**B**<br>Tubo trípode<br>1 x | 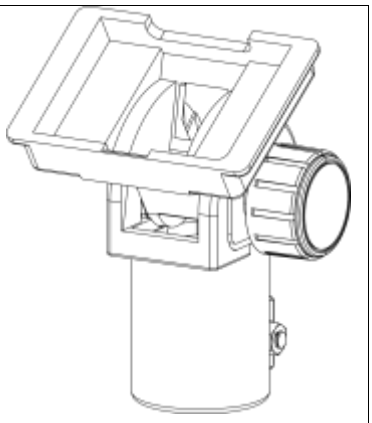<br>**C**<br>Soporte para expositor<br>1 x |
| 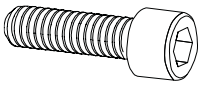<br>**S1**<br>M6 x 16<br>4 x | <br>**S2**<br>Arandela elástica<br>4 x | 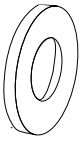<br>**S3**<br>Lavadora<br>5 x |
| 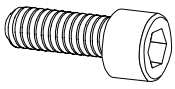<br>**S4**<br>M6 x 12<br>1 x | 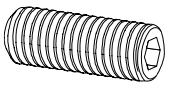<br>**S5**<br>M6 x 10<br>2 x | 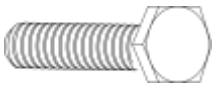<br>**S6**<br>M8 x 20<br>1 x |
| <br>**S7**<br>Tuerca M8<br>1 x | | |

**C**, **S3** (1x), **S6** y **S7** se suministran premontados.

# 3 Instalación

**Fije la base del trípode a la plataforma:**

1. Coloque la base del soporte **(A)** en el centro por encima de los orificios del lateral de la plataforma.
2. Coloque primero la arandela elástica **(S2**) y después la arandela **(S3**) en el tornillo **(S1**) (4 x).
3. Apriete la base del trípode.

   **Asegúrese de no pellizcar ni dañar ningún cable.**

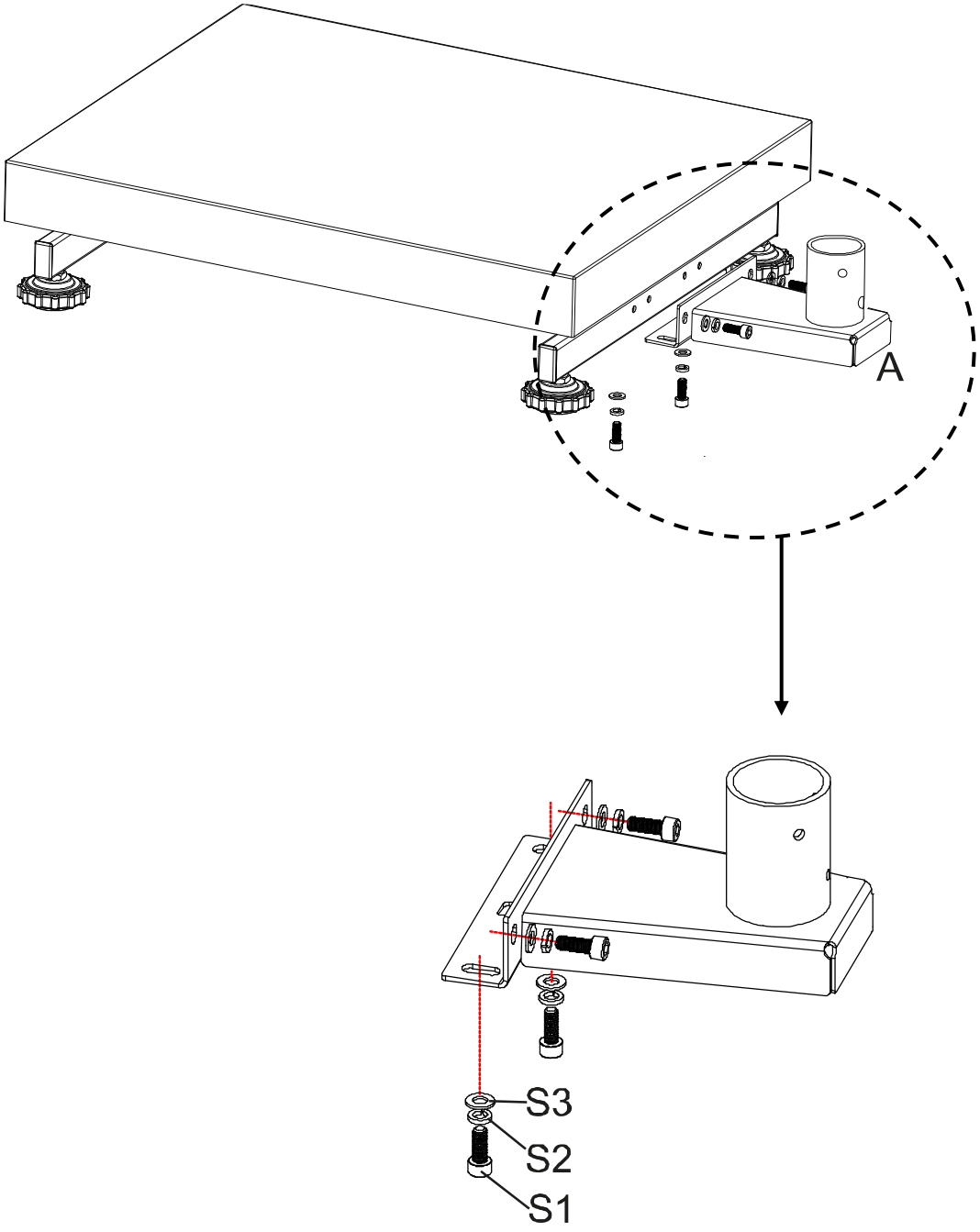

**Fije el tubo del trípode a la base del trípode:**

4. Desatornille los tornillos **S4** y **S5** del tubo del soporte.

5. Inserte **el tubo del trípode (B)** en la base del trípode. Asegúrese de que el orificio del tubo del soporte coincide con el orificio **S4**.

6. Vuelva a atornillar los tornillos **S5** y fije el tubo vertical con el tornillo **S4**.

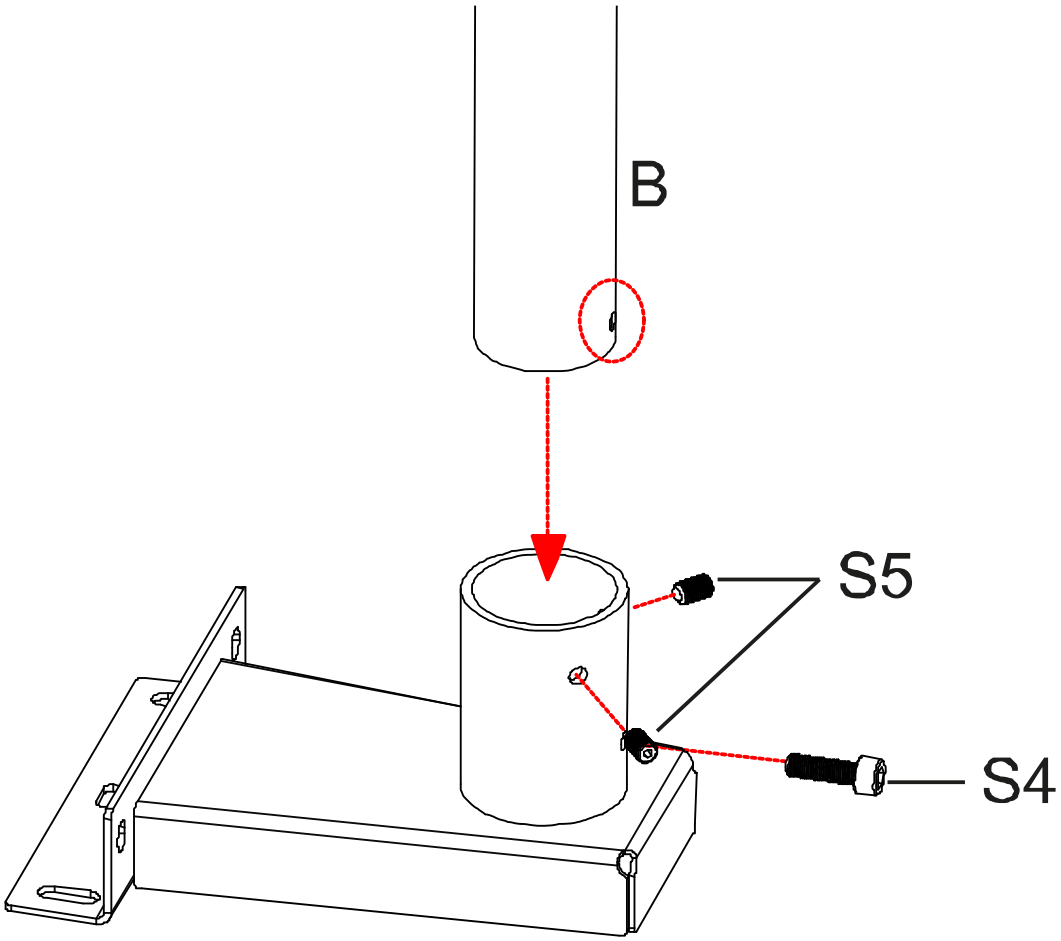

**Fije la unidad de visualización al tubo del soporte:**

**7.** Introduzca el soporte para la unidad de pantalla **(C)** en el tubo del soporte y fíjelo con los tornillos **S6.**

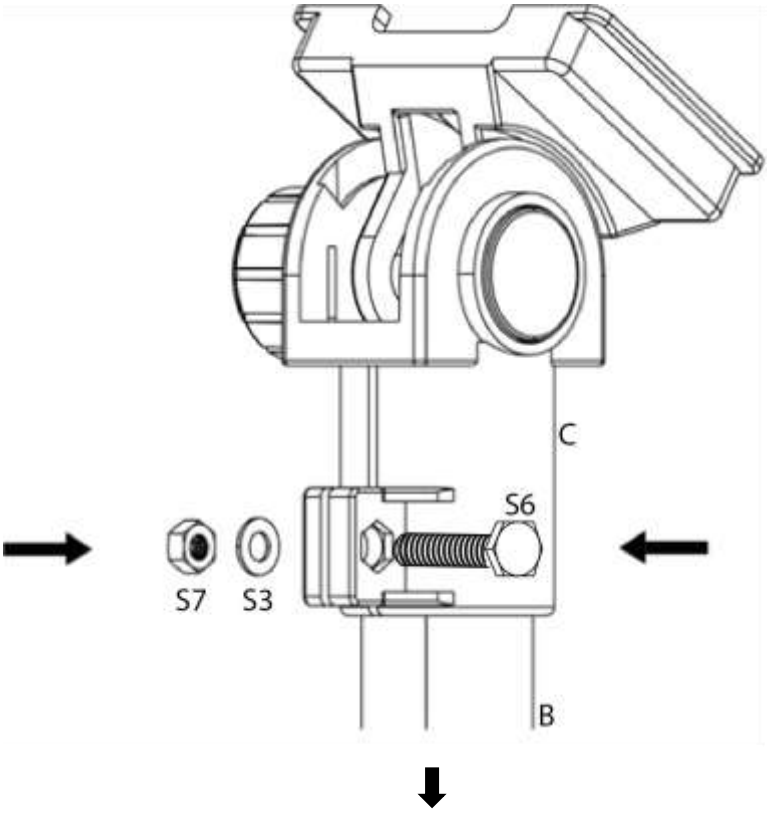


⇨ Introduzca el soporte **(C)** para la unidad de pantalla en el extremo superior del tubo del soporte **(B)** y fíjelo con el tornillo **(S6).**

Contrarrestar en el lado opuesto con la arandela **(S3)** y la tuerca **(S7).**