SAIE-M12S-4S-H10TL

Weidmüller Interface GmbH & Co. KG
Klingenbergstraße 16
D-32758 Detmold
Germany
Fon: +49 5231 14-0
Fax: +49 5231 14-292083
www.weidmueller.com

Similar a la ilustración



Weidmüller es actualmente uno de los mejores proveedores de conectores del sector a nivel internacional. Uno de los pilares de esta familia de productos son los conectores redondos, que Weidmüller agrupa bajo el nombre de SAI. En el proceso de desarrollo de los productos SAI, los ingenieros de Weidmüller siempre se han concentrado en crear conceptos de instalación racionales y rentables y, junto con usuarios muy importantes, han suministrado a los mercados productos acertados que han puesto el listón muy alto en cuanto a funcionalidad y calidad a nivel mundial. Los mejores ejemplos son los nuevos distribuidores de corriente M12 con codificación S y T. Estos módulos se caracterizan por una corriente y una tensión especialmente elevadas. Esto también permite utilizarlos, por ejemplo, con motores trifásicos.

Datos generales para pedido

Tipo	SAIE-M12S-4S-H10TL
Código	2422850000
Versión	Conector de instalación, M12, M 12, Número de polos: 4
GTIN (EAN)	4050118431636
U.E.	10 Pieza

Hoja técnica

SAIE-M12S-4S-H10TL

Weidmüller Interface GmbH & Co. KG
Klingenbergstraße 16
D-32758 Detmold
Germany
Fon: +49 5231 14-0
Fax: +49 5231 14-292083
www.weidmueller.com

Datos técnicos

Dimensiones y pesos

Peso neto	14,2 g

Conformidad medioambiental del producto

REACH SVHC	Lead 7439-92-1

Datos técnicos del conector para circuito impreso

Altura de montaje	10 mm	Bases y capotas	Conector macho M12
Codificación	A	Conexión de apantallamiento	Sí
Número de polos	4	Rosca de montaje	M12
Superficie de la carcasa	niquelado	Tipo de montaje	Montaje en panel posterior
Tensión nominal	250 V	Tensión nominal	250 V (4 polos) / 60 V (5 polos)
Intensidad nominal	4 A	Intensidad nominal	4 A
Rango de temperaturas	-30...80 °C	Tipo de protección	IP67
Superficie de contacto	Au (oro)	Material capotas	CuZn, niquelado
Rosca de conexión	M12	Par de apriete	M12: 0,8 Nm
Rosca de montaje	M 12	Rango de par de apriete de montaje	1.2 Nm
Resistencia de aislamiento	100 MΩ	Grado de polución	3 (2 en el área sellada)
Ciclos de enchufado	≥ 100	Material de contacto	CuZn
Material de la tuerca de bloqueo	CuZn, niquelado	Material de la carcasa con sujeción	CuZn, niquelado

Datos del material

Material de contacto	CuZn	Superficie de contacto	Au (oro)

Parámetros del sistema

Ciclos de enchufado	≥ 100	Número de filas de polos	1
Número de polos	4	Resistencia de aislamiento	100 MΩ
Tipo de protección	IP67		

Clasificaciones

ETIM 6.0	EC002638	eClass 6.2	27-26-07-02
eClass 9.0	27-44-03-09	eClass 9.1	27-44-03-09

Homologaciones en línea

ROHS	Conformidad

Descargas

Datos de ingeniería	STEP
Folleto/catálogo	FL FIELDWIRING EN

SAIE-M12S-4S-H10TL

Weidmüller Interface GmbH & Co. KG
Klingenbergstraße 16
D-32758 Detmold
Germany
Fon: +49 5231 14-0
Fax: +49 5231 14-292083
www.weidmueller.com

Dibujos

Dibujo acotado

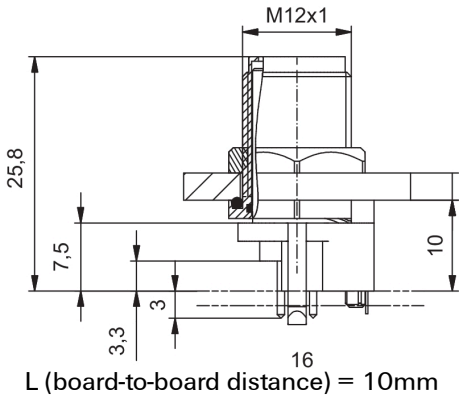

L (board-to-board distance) = 10mm

Diseño de la placa de circuito impreso

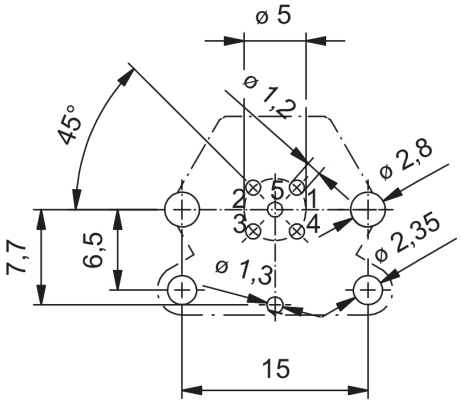

Sección del panel frontal

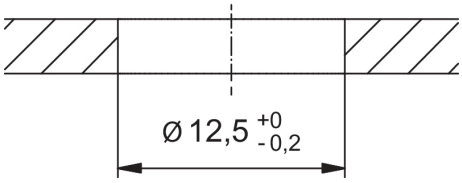

Esquema de polos

