

Referencia de pedido

NBN25-30GM50-E2-V1-M1

Características

- **25 mm no enrasado**
- **Rango de conmutación elevado**
- **Rango de temperatura ampliado -40 ... +85 °C**
- **Con densidad elevada, tipo de protección IP68 / IP69K**
- **Aprobación de tipo E1**

Accesorios

BF 30
Brida de fijación, 30 mm
V1-G
Conector hembra para cables, M12, 4 polos, confeccionable
V1-W
Conector hembra para cables, M12, 4 polos, confeccionable
V1-G-2M-PUR
Conector hembra, M12, 4 polos, cable PUR
V1-W-2M-PUR
Conector hembra, M12, 4 polos, cable PUR

Datos técnicos

Datos generales		
Función de conmutación		Normalmente abierto (NA)
Tipo de salida		PNP
Distancia de conmutación de medición s_n		25 mm
Instalación		no enrasado
Polaridad de salida		CC
Distancia de conmutación asegurada s_a		0 ... 20,25 mm
Elementos de manejo		Acero estructural, p. ej. 1.0037, S235JR (anteriormente St37-2) 75 mm x 75 mm x 1 mm
Factor de reducción r_{Al}		0,5
Factor de reducción r_{Cu}		0,4
Factor de reducción $r_{1.4301}$		0,7
Factor de reducción r_{Ms}		0,5
Tipo de salida		3-hilos
Datos característicos		
Tensión de trabajo	U_B	7 ... 30 V
Frecuencia de conmutación	f	0 ... 450 Hz
Histéresis	H	típ. 5%
Protección contra la inversión de polaridad		protegido
Protección contra cortocircuito		sincronizado
Caída de tensión	U_d	≤ 2 V
Corriente de trabajo	I_L	0 ... 200 mA
Corriente residual	I_r	0 ... 0,5 mA típ. 4 µA a 25 °C
Corriente en vacío	I_0	≤ 10 mA
Retardo a la disponibilidad	t_v	≤ 100 ms
Indicación del estado de conmutación		LED anular, amar.
Datos característicos de seguridad funcional		
$MTTF_d$		1494 a
Duración de servicio (T_M)		20 a
Factor de cobertura de diagnóstico (DC)		0 %
Condiciones ambientales		
Temperatura ambiente		-40 ... 85 °C (-40 ... 185 °F)
Temperatura de almacenaje		-40 ... 85 °C (-40 ... 185 °F)
Datos mecánicos		
Tipo de conexión		Conector M12 x 1 , 3 polos
Material de la carcasa		latón, niquelado
Superficie frontal		PBT
Grado de protección		IP68 / IP69K
Masa		100 g
Información general		
Volumen de suministro		Suministro con 2 tuercas con dentado de bloqueo
Conformidad con Normas y Directivas		
Conformidad con la normativa		
Estándares		EN 60947-5-2:2007 EN 60947-5-2/A1:2012 IEC 60947-5-2:2007 IEC 60947-5-2 AMD 1:2012 EN 12895: 2015
Autorizaciones y Certificados		
Autorización UL		cULus Listed, General Purpose, Class 2 Power Source
Autorización CCC		Los productos cuya tensión de trabajo máx. ≤36 V no llevan el marcado CCC, ya que no requieren aprobación.
Aprobación de tipo E1		10R-04

Dimensiones

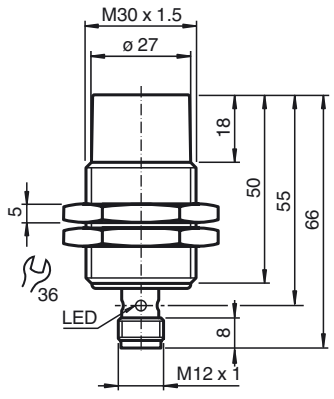

Fecha de publicación: 2017-07-07 14:17 Fecha de edición: 2017-07-07 293454-0070_spa.xml

Conexión

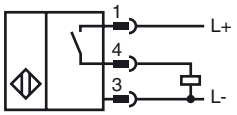

Pinout

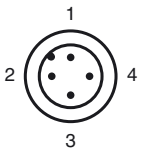

Color del conductor según EN 60947-5-2

1	BN
2	WH
3	BU
4	BK

Nota de instalación

Magnitud de interferencias conducidas por la instalación según ISO 7637-2:

Impulsos	1	2a	2b	3 a	3b	4
Grado de intensidad	III	III	III	III	III	III
Criterio de avería	A	A	C	A	A	C

EN 61000-4-2:	CD: 8 kV / AD: 15 kV
Grado de intensidad	IV IV
EN 61000-4-3:	36 V/m (80...2500 MHz)
Grado de intensidad	IV
EN 61000-4-4:	2 kV
Grado de intensidad:	III
EN 61000-4-6:	30 V (0,01...80 MHz) Grado de
intensidad	III
EN 55011:	Clase A

Fecha de publicación: 2017-07-07 14:17 Fecha de edición: 2017-07-07 293454-0070_spa.xml

Consulte "Notas generales sobre la información de los productos de Pepperl+Fuchs".
Pepperl+Fuchs Group www.pepperl-fuchs.com
EE. UU.: +1 330 486 0001 fa-info@us.pepperl-fuchs.com
Alemania: +49 621 776-1111 fa-info@pepperl-fuchs.com
Singapur: +65 6779 9091 fa-info@sg.pepperl-fuchs.com
PEPPERL+FUCHS SENSING YOUR NEEDS