Dimensiones

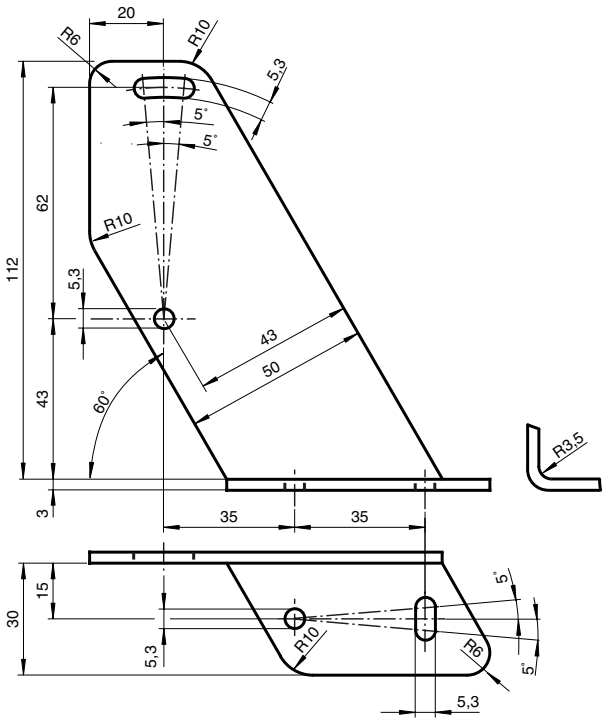

Referencia de pedido

OMH-21

Angulo de fijación

Características

- Kit de fijación
- Montaje fácil y rápido

Datos técnicos

Datos mecánicos	
Material	Acero, recubierto de polvo
Masa	aprox. 175 g
Fijación	Material de fijación incluído
Series adecuada	
Serie	RL23 RL28 RL29
Safety Serie	SLA20 SLA28 SL29, SLA29

Fecha de publicación: 2014-06-05 11:40 Fecha de edición: 2014-06-05 405584_spa.xml