NOTICE DE MONTAGE

MADE IN FRANCE

Le Saint Elme

Chalutier Sardinier de Guilvinec

Ech. 1/20ème

Le St Elme est une réplique des chalutiers traditionnels que l'on peut encore voir de nos jours le long des côtes Atlantiques. Ce type de navire pêche à l'aide de chaluts et de casiers. Sa voile arrière lui permet de se maintenir à la cape durant la pêche. Ses hommes d'équipages, marins vigoureux, embarquent pour plusieurs jours de travail, souvent épuisants.

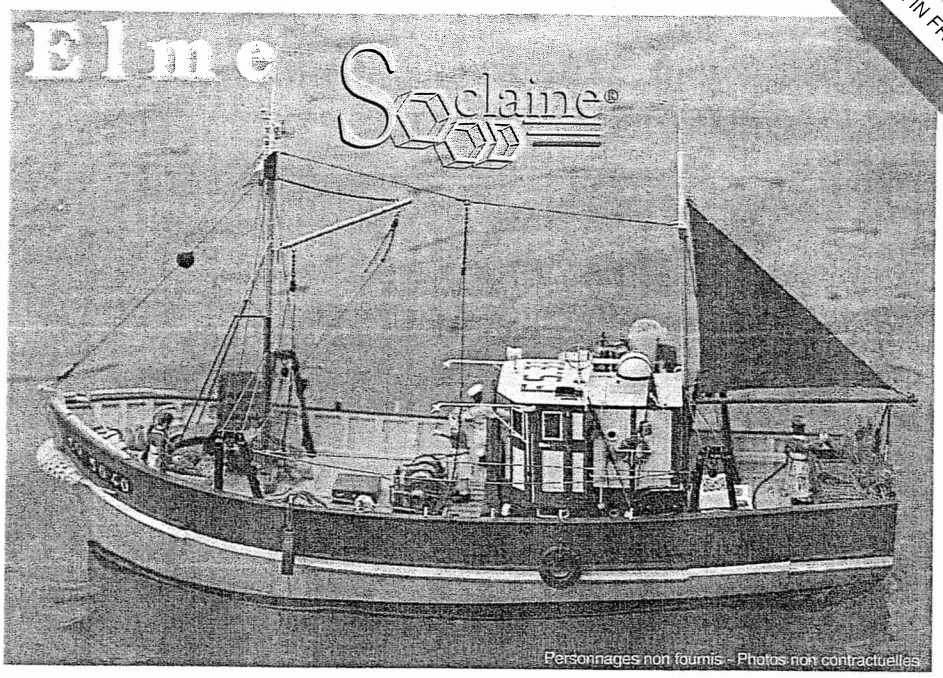

Personnages non fournis - Photos non contractuelles

Maquettes Gamme Soclaine - Réf. : SE 1300

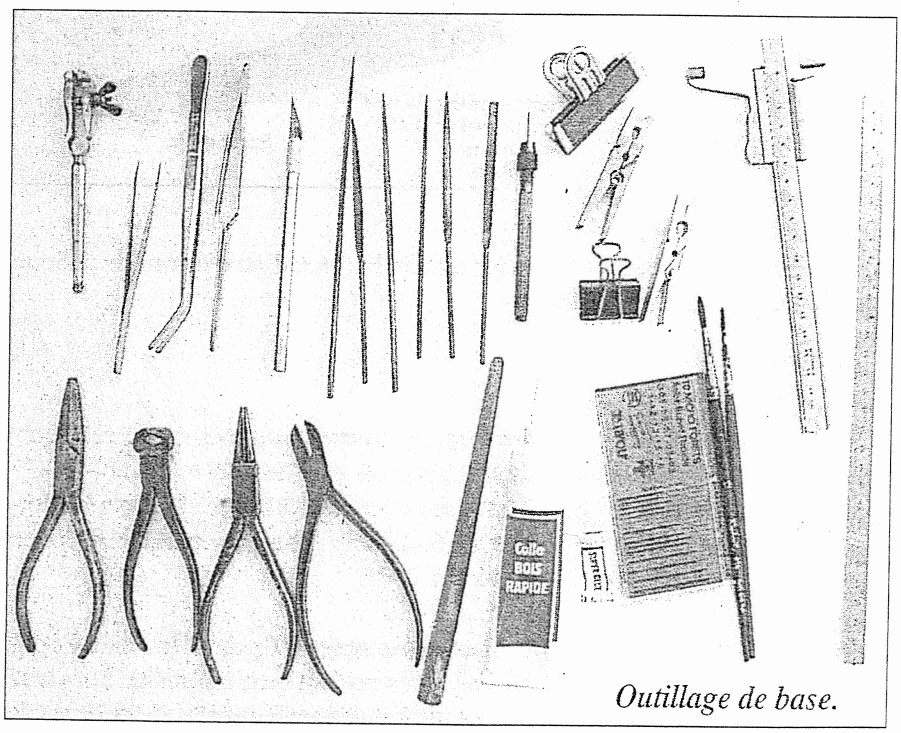

Outillage de base.

Cette notice vous décrit la réalisation d'un bateau en bois, à partir d'une boîte de construction Soclaine. Il s'agit d'une construction à partir de matériaux nobles : bois, étain, laiton... Il est important de lire intégralement la notice et le plan avant de commencer le montage afin de repérer les différentes étapes et pièces de votre maquette.

Toutefois avant de vous lancer dans cette merveilleuse aventure, voici un petit rappel des matériaux nécessaires :

- de la colle à bois vinylique (dite colle blanche ou colle à bois) - UHU
- de la colle cyanolite
- de la peinture, les teintes préconisées sont issues de la gamme GUNZE
- une petite perceuse ou un porte-foret vous aideront à percer dans les endroits délicats
- du papier de verre, un reglet, un cutter avec une lame neuve, quelques limes, un petit marteau et quelques petits forets
- des pinces brucelles et coupantes
- des pinceaux
- un étau et quelques pinces à linge

IMPORTANT :

Avant de commencer le montage, lisez attentivement les instructions et repérez à l'aide du plan et de la notice, les pièces sur les planches de contreplaqué. Le schéma et les numéros de ces pièces vous sont donnés à la dernière page de cette notice. (Exemple : pièce G1 (face avt cabine) : planche G, pièce n° 1)

Le Saint Elme est un bateau naviguant qui peut être équipé d'un ensemble radiocommande.
Nous vous conseillons de vous procurer cet ensemble dès l'achat de la maquette afin d'en installer les éléments au fur et à mesure de la construction. L'équipement minimum comprend :
- Un ensemble RC (emetteur, récepteur, porte-piles, interrupteur et 2 servos)
- Une batterie (piles ou accus) de propulsion rechargeable (mini 9.6 V) avec chargeur.
- Un moteur type RS 580 standard ou un moteur 9.6 V réducté.
- Un variateur de vitesse électronique ou mécanique standard. (Si vous optez pour un variateur électronique, veillez à ce que la tension du moteur soit compatible avec le variateur)

Cet équipement standard, que vous pourrez trouver chez tous les bons détaillants de modélisme, vous permettra d'avoir la joie de faire naviguer et de regarder évoluer votre modèle sur l'eau... comme le vrai !

SOCLAINE Création - Fabrication - Distribution
BP 67 - 78130 LES MUREAUX - Tél. : 01 34 74 15 15 - Fax : 01 34 74 21 25

LE MONTAGE DU ST ELME

Avant de commencer, lisez attentivement les plans et la notice. Réservez vous un plan de travail fixe ou vous pourrez laisser sécher vos différentes pièces à l'abri.

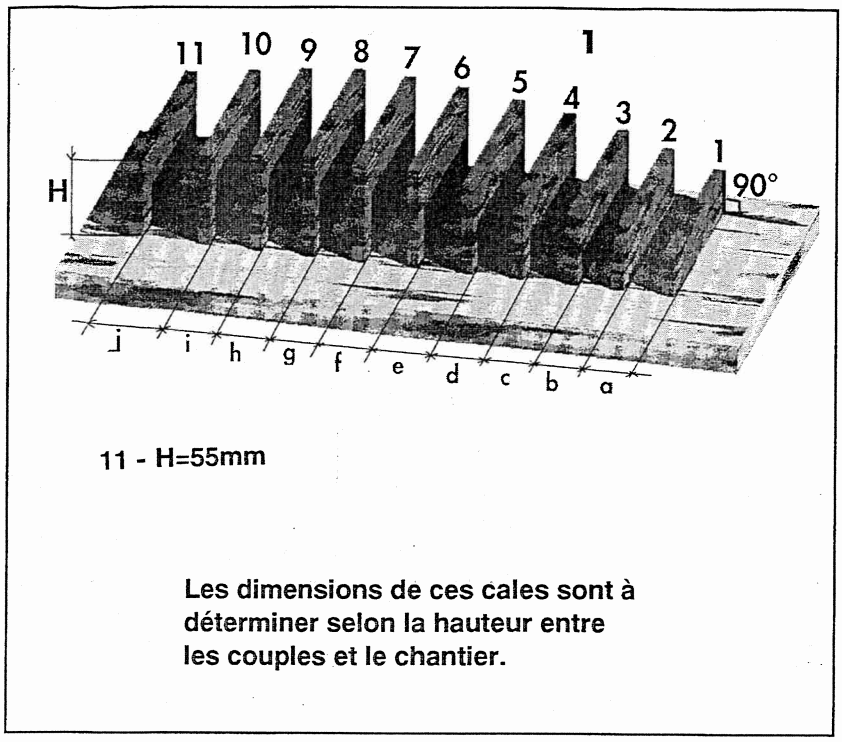

Préparez un chantier sur une planche de 90 X 35 cm. Collez dessus des cales en bois dur d'environ 1 cm d'épaisseur qui supporteront les couples durant la pose du bordé.

La largeur de ces cales doit être légèrement supérieure à celle des couples. Vérifiez bien l'équerrage des cales par rapport au chantier. **(1)**

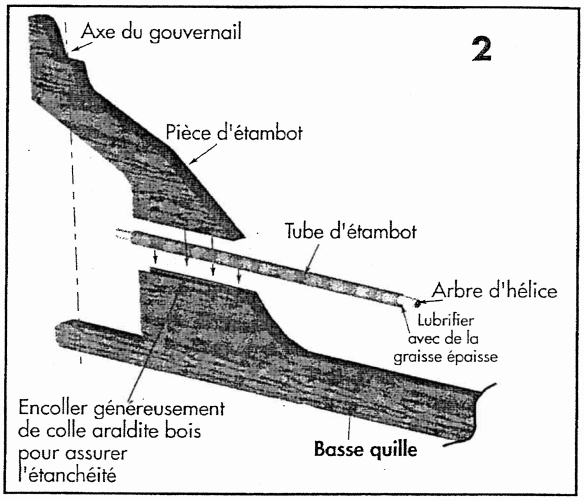

ASSEMBLAGE DE LA QUILLE

Comme indiqué sur le croquis 2, insérez le tube d'étambot dans le logement de la basse quille, préalablement gorgé de colle araldite. Collez la pièce d'étambot, maintenez le tout bien serré dans un étau et laissez sécher **(2)**. Coller ensuite la pièce d'étrave comme indiqué sur le plan. Laisser sécher environ 24 h en vérifiant que la quille ne cintre pas.
Percez ensuite le passage de l'axe du gouvernail.

LES COUPLES

Détachez soigneusement les couples de leur CTP. Repérez les sur le plan et numérotez-les. Insérez les sur la quille et retournez l'ensemble sur le chantier. Vérifiez l'équerrage et la verticalité des couples par rapport au chantier. Percez le couple C9 pour le passage du tube d'étambot. Découpez les barrots de ponts et collez les sur les décrochements prévu sur les couples correspondants **(3)**. Une fois qu'ils sont bien en place, encollez le tout et laisser sécher 24 H.

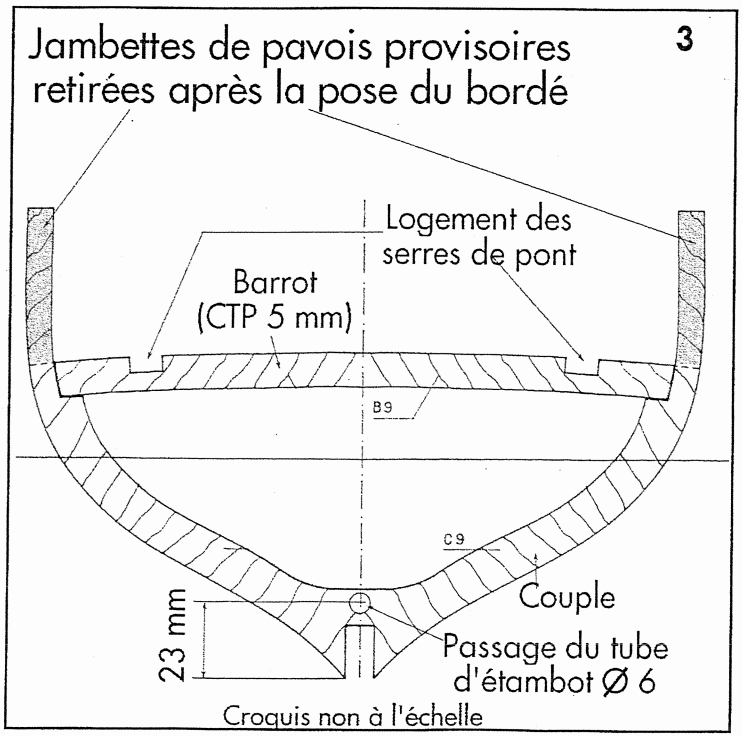

Chanfreinez le chant des couples à l'aide d'une cale à poncer pour que les baguettes portent bien à plat **(4)**. Remettez votre ossature à l'endroit et collez les serres de pont sur le haut de couples dans les logements prévus. Attention de ne pas vriller l'ensemble. Retournez votre coque sur le chantier et fixez-la à l'aide de petits clous ou d'épingles sur les cales.

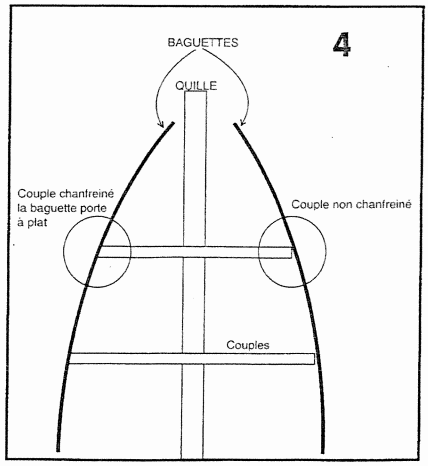

Fixez fermement mais provisoirement les renforts d'étrave (F1 et F2 - voir plan) qui vous aideront durant la pose du bordé mais qui seront retirés ensuite.

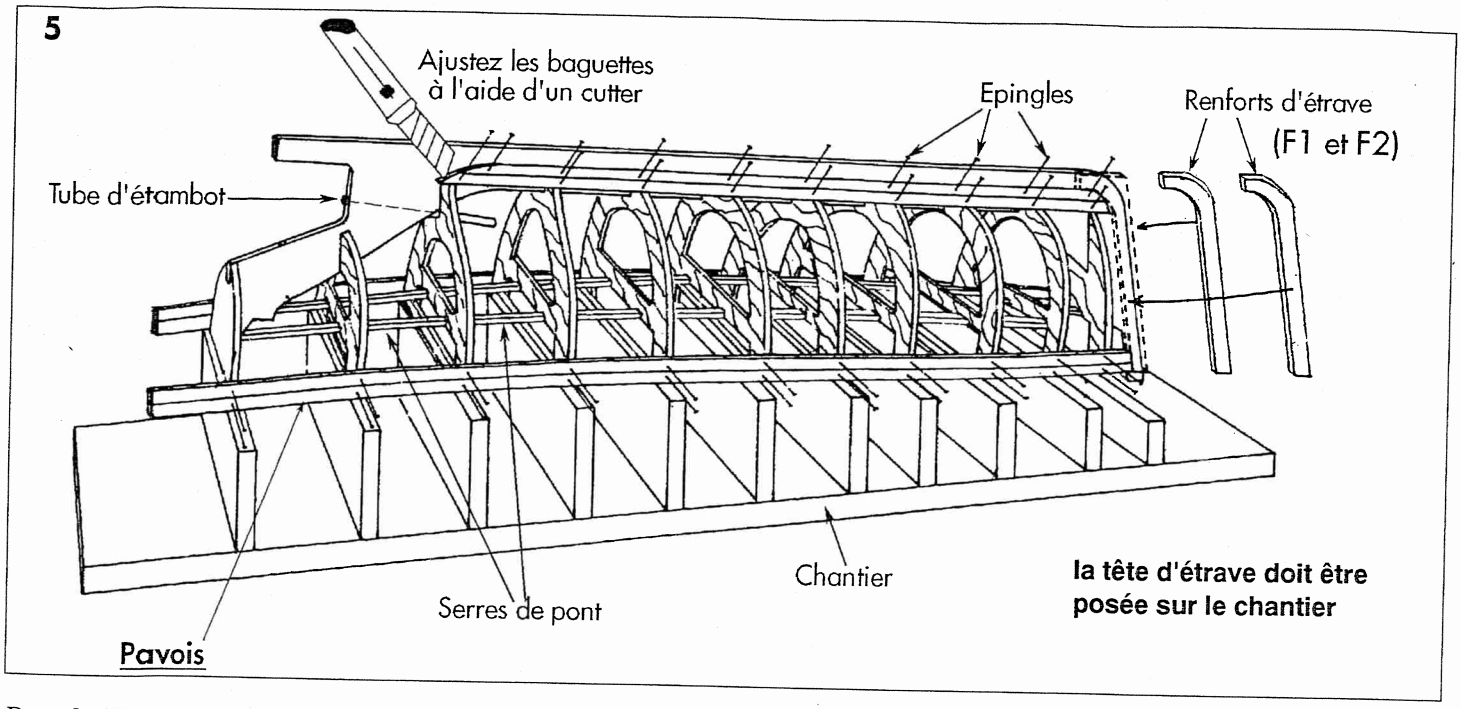

Pour faciliter la pose des baguettes, trempez les dans de l'eau chaude quelques instants. Epinglez-les sur l'ossature et une fois sèches, encollez. Elles auront gardé le galbe désiré.
Commencer la pose des baguettes de bordé (6 X 3) par le pavois en posant les baguettes alternativement (une à gauche, une à droite, etc.). Ceci afin de ne pas vriller la coque (**5**). ***Ne pas coller ces baguettes sur les jambettes des couples, mais uniquement entre elles. Les jambettes seront otées par la suite et remplacées par des jambettes définitives.***

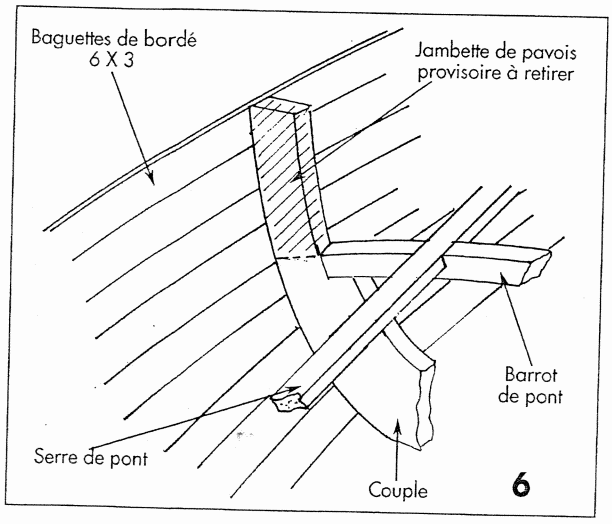

Lorsque les baguettes deviennent dures à cintrer, reprennez le bordé à partir de la quille vers le pavois. Pour finir, ajustez les baguettes au plus près au cutter et papier de verre. Cette opération terminée, retirez la coque du chantier et enduisez l'intérieur de la coque de colle blanche, mais sans en mettre sur les jambettes des couples qui seront retirées. Reposez la coque sur le chantier et laissez sécher environ 24 h pour fixer le tout. Retirer les renfotrs d'étrave.

Effectuez un premier poncage de la coque au papier de verre "gros grain" pour casser les arêtes. Recouvrez la coque d'un mastic cellulosique ou de mastic polyester (conseillé pour les modèles naviguants). Poncer ce mastic au papier moyen et recommencer l'opération jusqu'à obtention d'un état de surface correct. Il peut subsister quelques défauts que vous pourrez corrigez au mastic de finition, mais un chalutier grandeur nature n'a pas la coque lisse comme un bateau de course ! Ces quelques défauts font le charme des vieux bateaux en bois.

Lorsque votre coque vous paraît correcte, détachez les jambettes de pavois des couples à l'aide d'une pince coupante ou d'un disque à découper fixé sur une mini perceuse (**6**).

LE PONT

Le pont est en deux parties latérales et deux parties rectangulaires constituant les panneaux d'accès à la radiocommande. Ajustez les parties latérales pour qu'elles épousent bien l'intérieur des pavois et qu'elles soient centrées sur l'axe longitudinal du bateau. Recouvrez ces demi-ponts à l'aide de baguettes 8 X 1 ainsi que les trappes. Vous pouvez passer un trait de feutre noir sur le chant des lattes pour simuler le calfatage du pont (mélange d'étoupe et de goudron faisant office de joint entre les lattes). Sur les demi ponts, coller par dessous, au bord des trappes, une baguette 10 X 3 en la laissant dépasser de moitié pour que les trappes reposent dessus (**7**). Coller ensuite les deux demi-ponts sur le bateau en les maintenant avec des petits clous ou des poids. Laisser sécher 24 h.

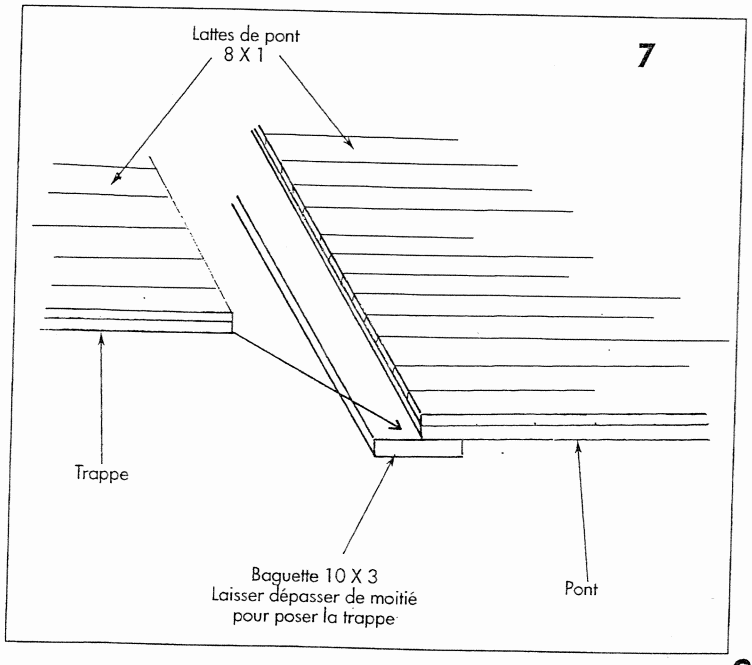

8

Vue en coupe de la pose du pont

Baguette de maintient des trappes 10 X 3

Pavois

Lattes de pont 8 X 1

Retirer les barrots de C4, C5, C6, C7, C8 et C10 et les coller sous les trappes

Lattes de pont 8 X 1

Découper à l'aide d'une scie les barrots des couples C4, C5, C6, C7, C8 et C10 au bord des trappes d'accès du pont. Coller ces barrots sous les trappes pour leur donner la forme du pont et les renforcer **(8)**.

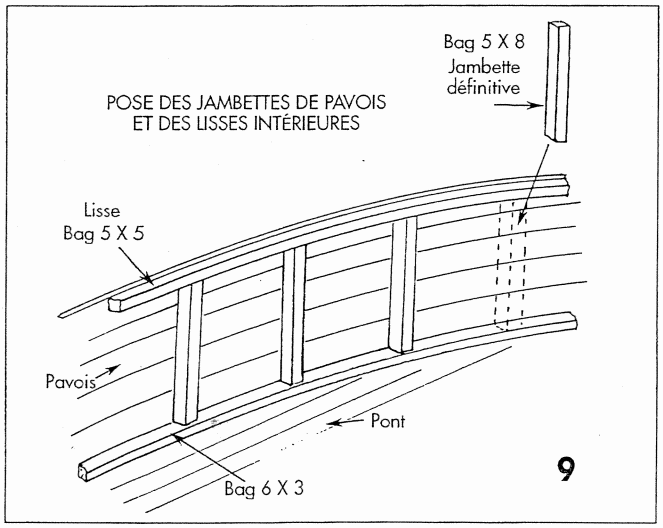

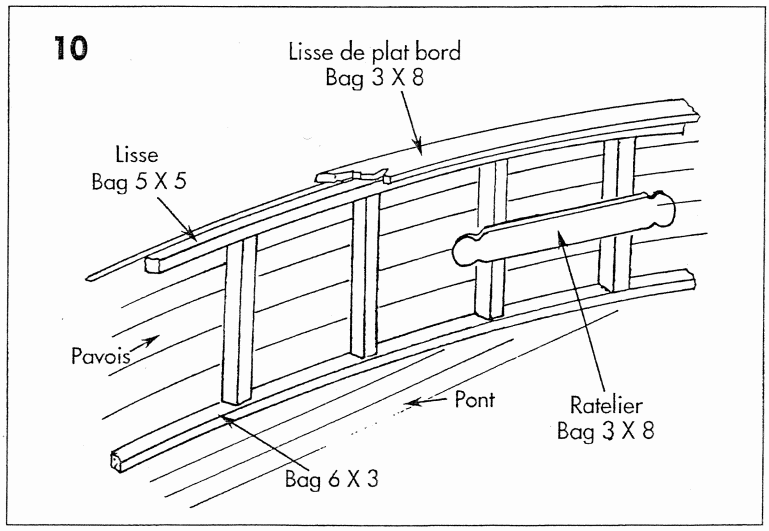

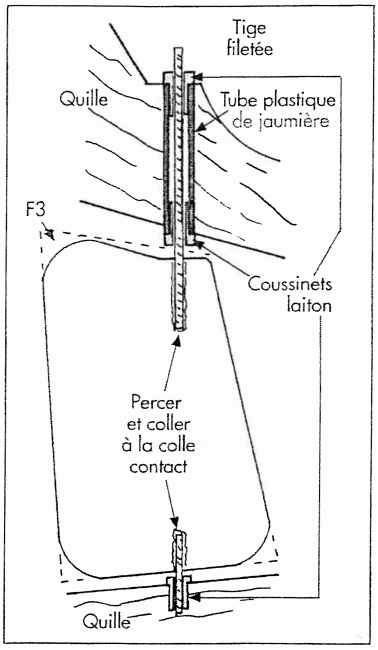

Coller à l'intérieur du pavois sur le pont une baguette 6 X 3. Toujours sur l'intérieur du pavois, coller une lisse (baguette 5 X 5) sur le haut du pavois en la maintenant avec des pinces à linge durant le collage. Découper et collez ensuite les jambettes définitives dans de la baguette 5 X 8 **(9)**. Prenez votre temps pour cette opération car les ajustages doivent être précis pour un résultat parfait.

Collez ensuite la lisse de plat bord (bag 3 X 8) sur le haut du pavois. Le cintrage sera facilité par un trempage dans l'eau chaude. Pendant le collage, maintenez cette lisse avec des petits clous. Poncez ensuite pour arrondir les bords. (voir plan 4 : coupe vers l'arrière). Dans de la baguette 3 X 8 confectionnez les rateliers d'amares et collez les sur les jambettes **(10)**.

Découpez le gouvernail (pièce F3) et percez deux trous pour les axes. Puis installez-le sur le modèle (voir croquis ci-contre).

A présent sur la coque collez des longueurs de baguettes 8 X 1 (L : 9 cm) qui constituent les renforts extérieurs. Collez ensuite les listons (bag 3 X 3) **(11)**. Poncer au papier de verre fin, une dernière fois, pour lisser le tout et dépoussierez avant de commencer la peinture.

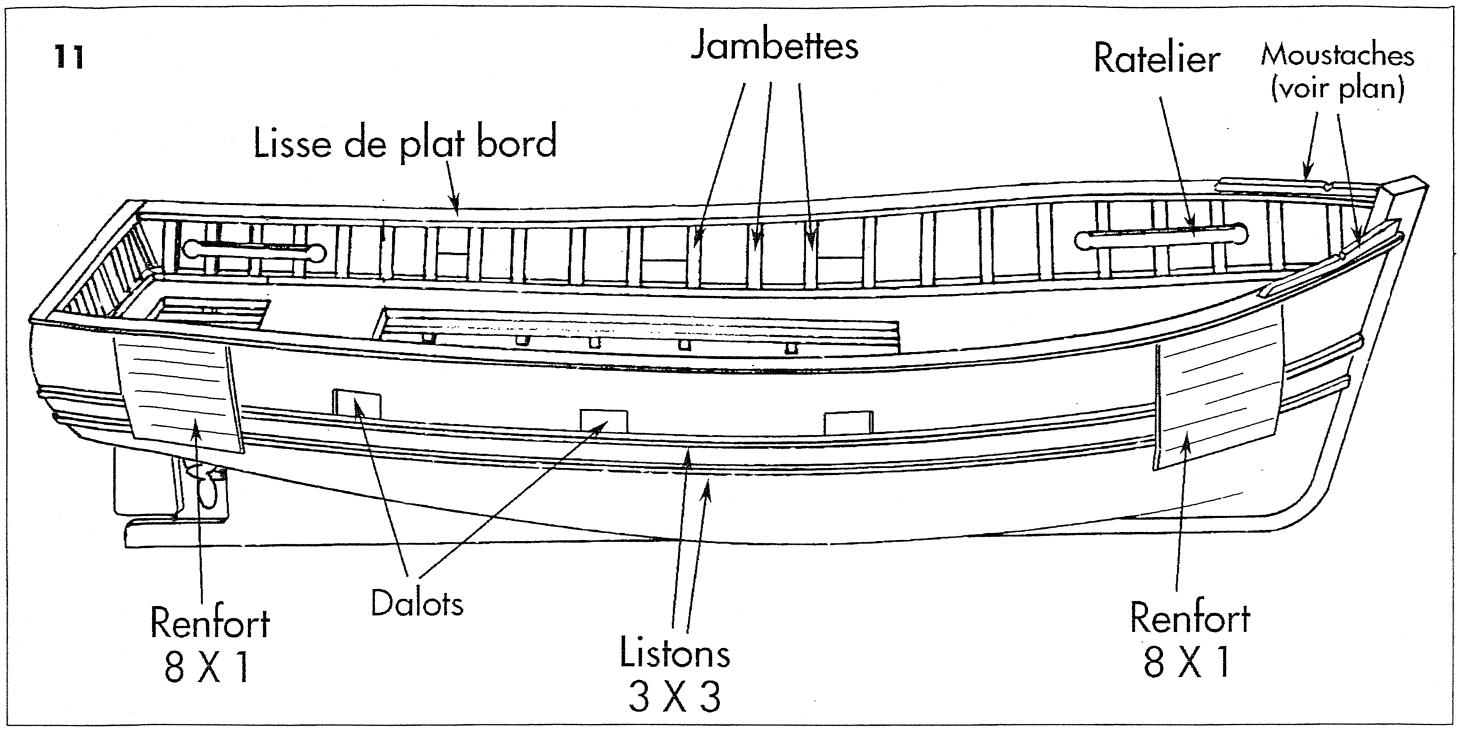

Percer les dalots après les avoir tracés sur la coque en prenant les mesures sur le plan. Collez ensuite le renfort de tableau arrière A3 (voir plan 2 : vue arrière). Dans une chute de CTP 5 mm, découpez les moustaches et collez-les sur la lisse de plat bord (voir plans). Vous pouvez désormais peindre votre coque.

Les couleurs vous sont indiquées par les photos de la boite mais les chalutiers arborent souvent des teintes différentes. Vous pouvez donc vous inspirer de photos de bateaux de pêche ou laisser libre cours à votre imagination.

Pendant que votre peinture sèche, vous pouvez commencer le montage des superstructures.

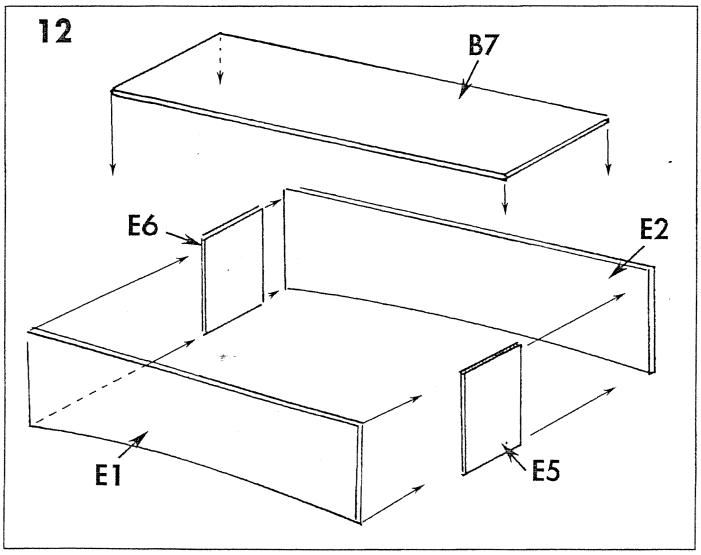

LE VIVIER ARRIÈRE

Après avoir repéré les pièces en CTP, découpez les soigneusement à l'aide d'un scie à chantourner ou en repassant la prédécoupe plusieurs fois avec un cutter. Reportez-vous au croquis ci-dessous pour l'assemblage. **(12)**

Assemblez les pièces et poncer le tout pour obtenir des angles parfaits. Recouvrez de baguettes 5 X 2 et 0,6 X 5 comme indiqué sur le plan 3, vue de dessus.

Collez ce vivier sur la trappe arrière d'accès à la radio.

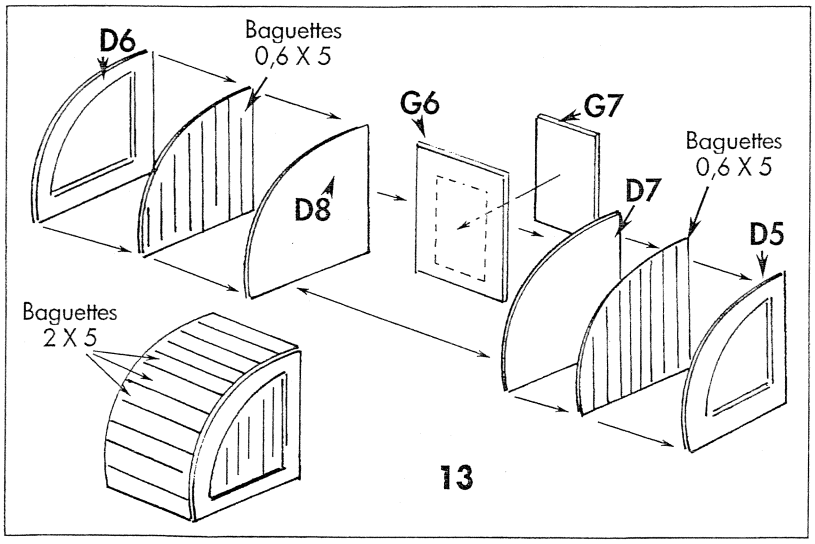

LA DESCENTE AVANT

Assemblez les éléments comme indiqué en recouvrant les pièces D7 et D8 de baguettes 0,6 X 5 avant de coller D5 et D6.

Ne pas oublier de coller la porte G7.

Recouvrez la partie arrondie de la descente avec des baguettes 2 X 5. **(13)**

Collez la descente sur le pont avant (voir plans).

LA CABINE

Détachez soigneusement les pièces après les avoir repérées. Coller sur les faces intérieures des pièces C4, C5, C3, C8 et G1 un morceau de rhodoïd tranparent pour les fenêtres et des baguettes 0,6 X 5 pour les ouvertures inférieures.
Ces dernières baguettes peuvent être collées sur un morceau de carton fin pour faciliter la tâche. **(14)**

Suivez les instructions des croquis pour l'assemblage en commencant par la partie avant de la cabine montée sur le plancher B6 **(15)**. Collez la porte G5 **(16)**. Pour le cintrage du toit, trempez le dans de l'eau chaude et mettez le en forme sur la cabine en le maintenant avec des épingles ou des élastiques le temps du séchage. Vous pouvez également entourer les fenêtres de baguettes 0,6 X 5.

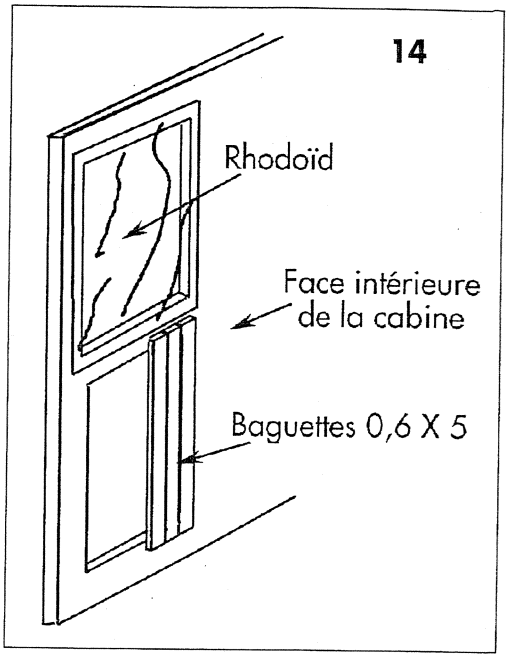

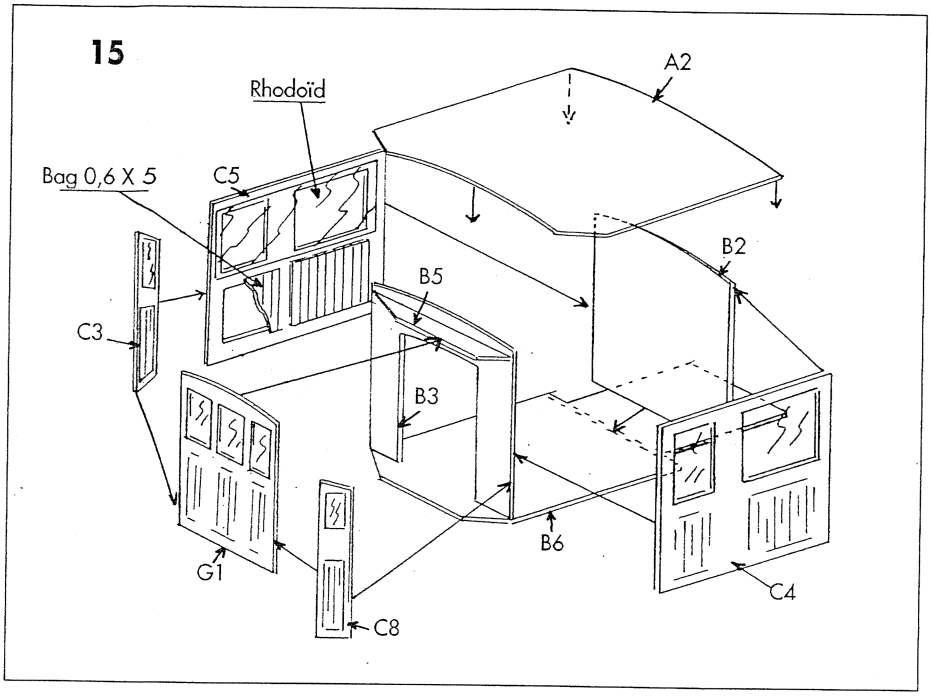

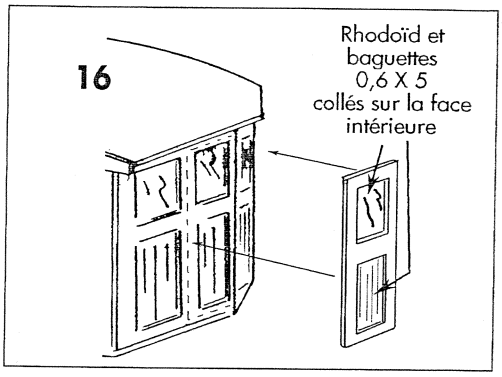

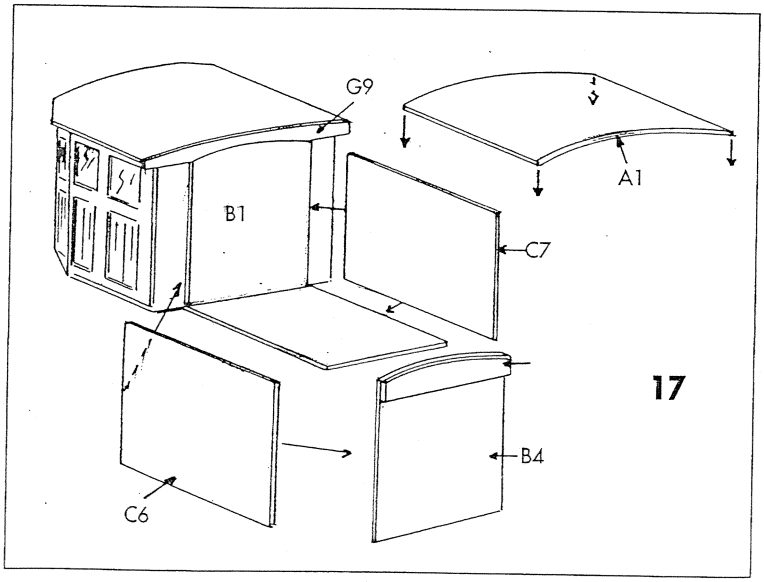

Assemblez ensuite la partie arrière qui se greffe sur l'avant de la cabine, sans oublier les renforts G19 et G21 **(17)**. Procéder de la façon indiquée ci-dessus pour le cintrage du toit.

Finnissez par monter le socle de la cabine en prenant garde que les côtés soient perpendiculaires **(18)**.

Assemblez ensuite le petit roof situé devant ce socle.
Les pièces G2, G3 et G4 comportent des trous. Ceux-ci servent pour une grille d'aération (G2), la cheminée (G4) et la manche à air (G3).

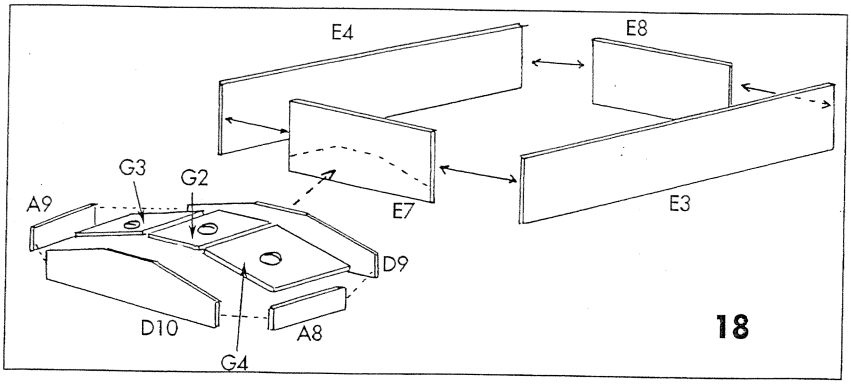

La cheminée est réalisée en tourillons de diamètre 12 mm pour le corps et 8 mm pour la sortie. (voir plans).

Mettez en peinture cet ensemble et collez-le sur la trappe d'accès radio centrale. Vous pouvez agrémenter la cabine d'une multitude de détails en vous inspirant de photos de chalutiers réels.

LES ACCESSOIRES

Les bouteilles de gaz sont à former selon les indications du plan dans du tourillon, tout comme le canot. Les support des bouteilles est constitué des pièces D1 et D2 et de deux morceaux de baguettes 5 X 2. Les pièces D3 et D4 constituent les supports du canot de survie (Bib). Les échelles de la cabine ainsi que les poignées de portes sont à réaliser en fil de laiton.

Les 2 lattes au dessus du toit de cabine arrière sont en plat de laiton (fournitures accastillage). Pour le montage des 4 potences de chalut, utilisez de la colle contact et suivez bien les instructions du plan.

Les mâts sont réalisés en tubes de plastique. Coller dessus les différents feux et accessoires indiqués sur le plan. Reportez-vous au plans pour la mise en place des différentes poulies.

Découpez la voile et cousez les ourlets. Trempez la quelques heures dans de la teinture pour lui donner une couleur blanc cassé et transfilez-la sur le mât arrière une fois sèche.

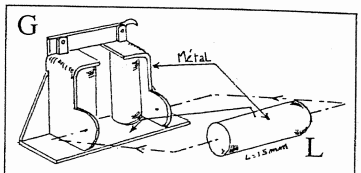

Assemblage des rouleaux arrières

LE TREUIL

Les pièces qui le constitue sont en métal de fonderie, sauf le bloc central fourni en bois préformé. Dégraissez les pièces au produit vaisselle, et utilisez de la colle contact pour le collage. Les réas métalliques qui se collent entre les deux flasques sont fournis dans les sachets contenant les tubes des mâts.

Suivez les instructions du plan pour l'assemblage et les derniers détails.

Les marquages et immatriculations sont autocollantes. Vous pouvez pour les protéger, les recouvrir d'une fine couche de vernis acrylique en bombe.

Pour lester le bateau dans le cas d'un modèle radiocommandé, mettez votre bateau dans un bassin ou une baignoire avec tous ses éléments radios en place. Installez dans le fond de la coque des morceaux de plomb ou de métal lourd jusqu'à ce que le bateau soit " dans ses lignes ", c'est-à-dire quand l'eau est au niveau de la ligne de flottaison. Noyez le lest dans de la colle à bois versée directement sur celui-ci. Laissez sécher... et naviguez !

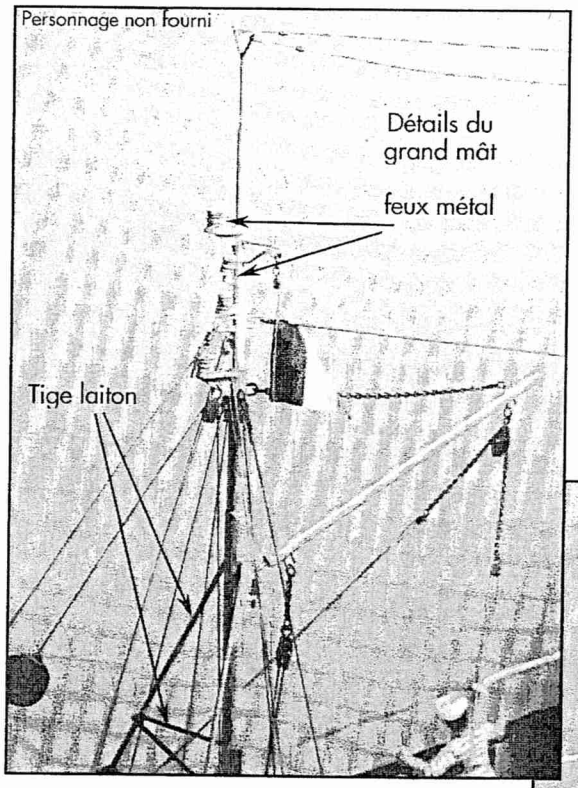

DÉTAILS

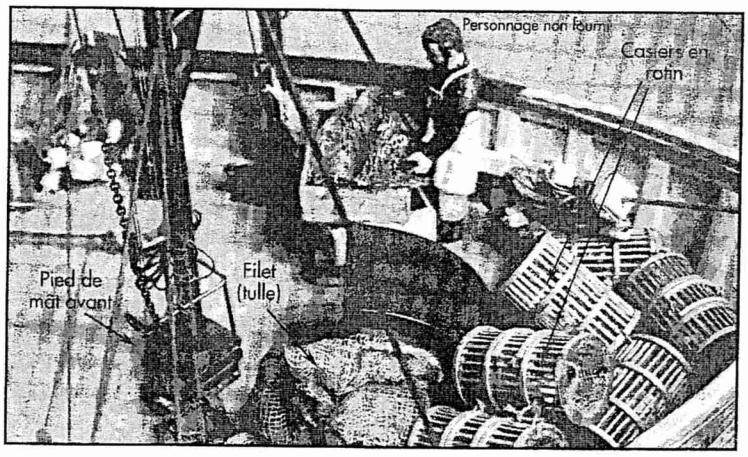

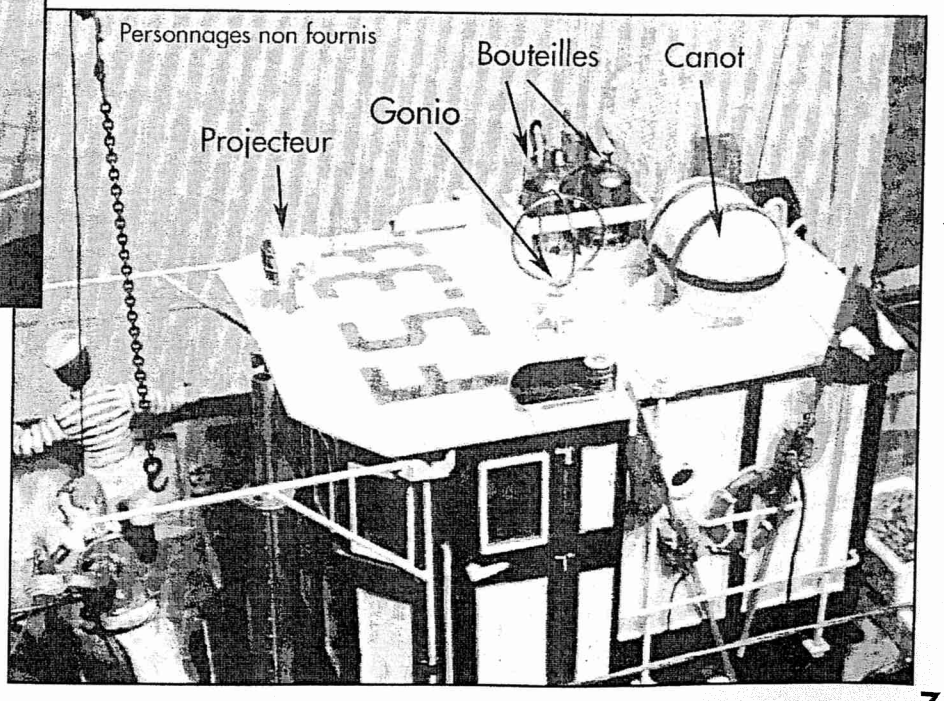

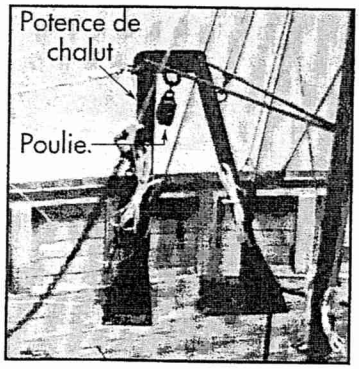

DÉTAILS

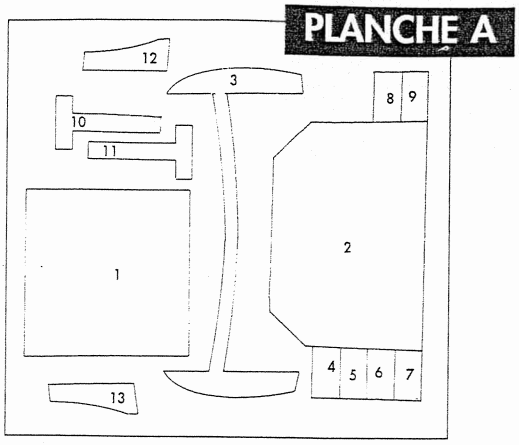

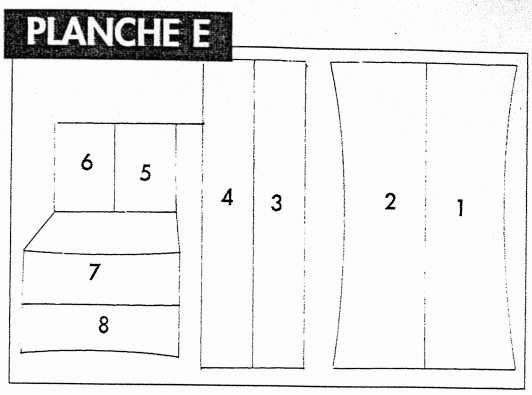

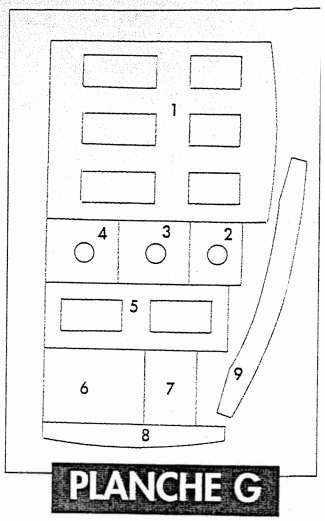

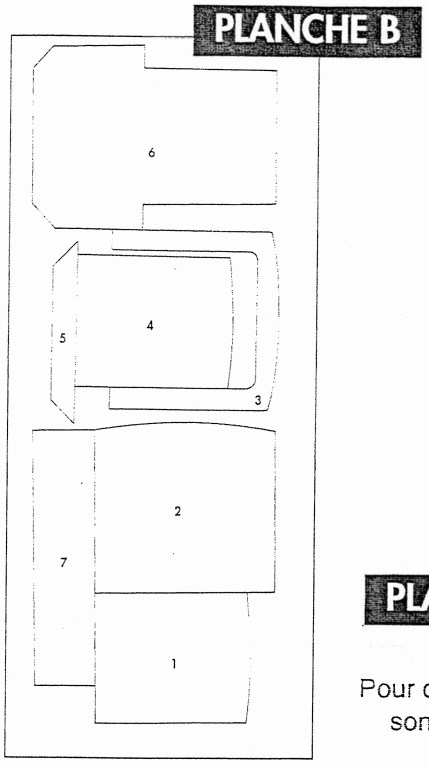

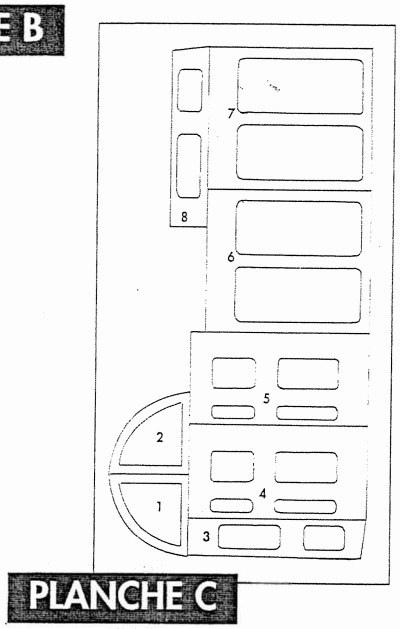

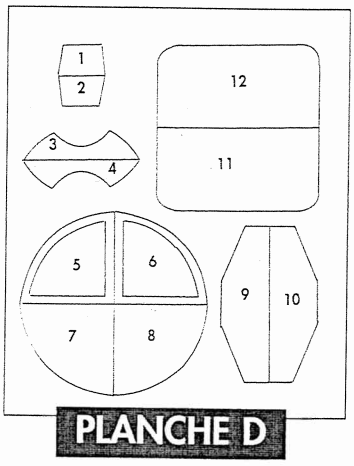

Pour des raisons téchniques les piéces **F1, F2 , F3,** sont découpées sur les planches des couples.

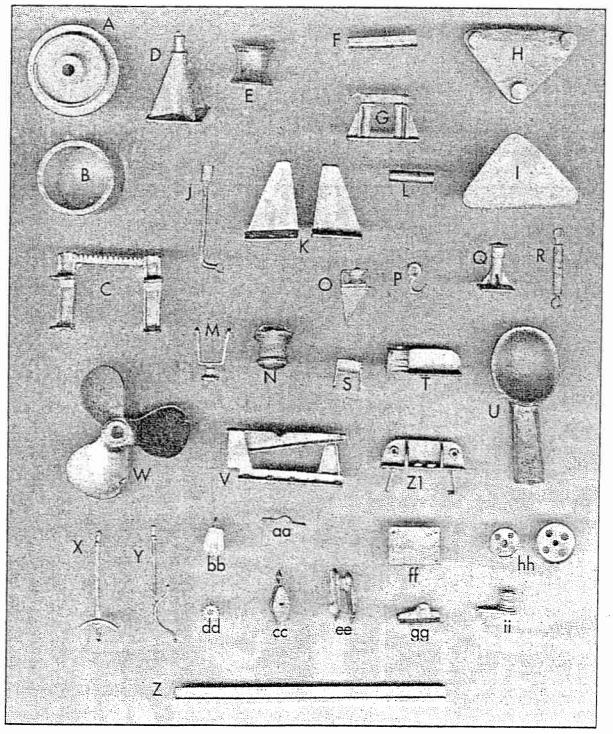

Accastillage métal

A - flasques de treuil (X4)
B - réa de treuil (X2)
C - crémaillère (X1)
D - pied de mât arrière (X1)
E - poupée de treuil (X2)
F - renforts pied de mât (X2)
G - passe câble (X2)
H - pied de mât avant (X1)
I - support pied de mât (X1)
J - pied de volant (X2)
K - pieds de potence (X8)
L - Rouleau de passe câble (X2)
M - support de projecteur (X1)
N - projecteur (X1)
O - poulie bolard (X2)
P - crochet de charge (X2)
Q - pied d'antenne (gonio) (X1)
R - ridoir (X12)
S - support mât de charge (X2)
T - feux de navigation (X2)
U - manche à air (X1)
V - montant de treuil (X2)
W - hélice tripale (X1)
X - levier de commande (X1)
Y - levier d'embrayage (X2)
Z - barre de potence (X8)
aa - palier (X2)
bb - poulie (X4)
cc - poulie losange (X2)
dd - engrenage crémaillère (X1)
ee - poulie de potence (X2)
ff - plaque de treuil (X2)
gg - tête d'étrave (X1)
hh - volant de treuil (X3)
ii - feux de navigation (X2)

BOIS & DIVERS

Baguettes	
5 X 10	2
5 X 8	2
5 X 5	3
5 X 2	1
0,6 X 5	7
10 X 3	2
8 X 1	30
3 X 3	3
6 X 3	75
tourillons	
Diam 12	1
Diam 8	1
Diam 30	1
tubes plastiques	5

Rotin diam. 2
1 bobine fil fin
1 bobine fil gros
Sérigraphie autocollante
1 voile
1 pavillon national
1 boule papier
2 plats laiton 5mm
2 bouées plastique
2 chaînes
2 coussinets laiton
1 corne de brume
1 rhodoïd
Poulies bois et clous laiton

CONSEILS ET CONCLUSION

- Les couleurs **du modèle sont indiquées sur le plan lui-même**, la photo de la boite doit de plus vous renseigner et vous guider utilement.
- **Les colles :** pour les collages bois sur bois, utilisez de la colle blanche (vinylique). Pour les collages bois sur métal, utilisez de la colle contact (néoprène ou glue). Pour les collages métal sur métal, utilisez de la colle type cyanocrylate.
- **La construction :** le livre "Trucs et tours de mains d'un modéliste professionnel" pourra vous guider tout au long de la construction du modèle à tous les stades. *Nous vous souhaitons bonne chance et bonne construction qui, nous l'espérons, vous procurera la satisfaction de la création d'une œuvre d'art... LA VOTRE !*

M.G.S. / SOCLAINE