TECHNICAL FILE

DOSSIER TECHNIQUE

Client :
Customer : ETRI

Référence Client :
Customer Part Number : 125XR0181000

Description : Ventilateur Axial Compact AC
Description : Compact axial AC fan

Référence ETRI:
ETRI Part Number : 125XR0181000

Ind :
Rev : B

Pièces Jointes :
Attachments :

Fiche Technique :
Technical Data-Sheet : 125XR0181000

Encombrement :
Drawing : CBB0000504

Courbes :
Curves : 125XR0181000

Détection Rotation :
Output : Non / No

Détecteur Température :
Temperature Sensor : Non / No

Variation de Vitesse :
Variable Speed : /

Feuille d'Information Modification :
Modification Information Sheet : Non / No

Technical Dept. :
Service Technique :

Rézohier Stéphane

Signature numérique de Rézohier Stéphane
Date : 2026.02.18 13:44:21 +01'00'

ROSENBERG VENDÔME S.A.S
13 Rue Marc Seguin | Z.I. SUD
F-41100 VENDÔME

Tel : +33 (0)2 54 23 14 54
Fax : +33 (0)2 54 72 22 73

RCS BLOIS B 308 172 147 000 32
www.etrinet.com | info@etrinet.com

FICHE TECHNIQUE
TECHNICAL DATA-SHEET

E.ETRI,EC,0010-0

Référence / Part Number 125XR0181000 Ind B

N°OTAN : 4140 14 290 5578

Ventilateur Axial Compact AC
Compact axial AC fan

Code projet RDR36A
Project code RDR36A

Conditionnement standard par 24 appareil(s)
Standard packaging of 24 part(s)

Alimentation / Supply

Tension nominale *Nominal Voltage*	208-240 Volts
Plage de Tension *Voltage Range*	(188-254)V
Fréquence *Frequency*	50/60
Phase *Phase*	1~ / AC sinus.
Condensateur Capacitor	0 / µF

Moteur / Motor

Indice de protection *IP protection*	IP20
Classe de protection *Protection class*	B/ UL A
Diélectrique *Dielectric*	2250V/5s/4mA
Isolation *Insulation*	mini 400MOhms/500V DC
Protection moteur *Motor protection*	AutoRestart
Masse électrique *Ground*	Ø 3,85 (pour vis M4 ou 8.32 UNC Taptite)

Environnement / Environment

Code de construction *Design code*	C11 : Standard

(Pour plus de détails voir la section "Informations Techniques" sur notre site internet)
(For more details see the section "Technical information" on our website)

Temp. de fonctionnement *Operating temperature*	-10°C / 70°C
Temp. de stockage *Storage Temperature*	-40 à +70°C
Durée de vie (valeur typique) *Life expectancy (typical value)*	80.000h @ 40°C (L10)
Connexion alimentation *Supply connection*	Cosses Terminals #N/A
Long des fils hors carcasse Wire Length from housing	0,00 mm minimum
Schéma raccordement : Wiring diagram:	**Sans**

Descriptif / Description

Dimensions *Dimensions*	Long :120,00 _ Larg :120,00 _ Ep :38,00 (mm)
Matériau Carcasse *Housing material*	Aluminium
Matériau Hélice *Impeller material*	Plastique UL 94 V0
Poids *Weight*	0,560 Kg
Fixation via *Mounting holes*	4 x Ø4,3
Conditionnement *Packaging*	x 24

Options / Option

Détection de rotation *Output*	Non / No
Sortie collecteur *Collector Output*	
Qté cycles par tour = *Cycles per round =*	00
Détecteur de température *Temperature Sensor*	Non / No
Variation de vitesse *Variable speed*	/

Vcc =	T0 =
Ic =	T1 =
Vce (sat) =	T2 =
R ≥	T3 =

Chocs / Schocks

CEI 61373:2010 Catégorie 1 Classe B

Vibrations / Vibrations

CEI 61373:2010 Catégorie 1 Classe B

Normes / Standards

CCTU 18-10

/

Données sujettes à modifications sans préavis / Specifications are subject to change without prior notice

ROSENBERG VENDÔME S.A.S
Z.I. SUD | Rue Marc Seguin
BP60008 | F-41101 VENDÔME Cedex

Tel : +33 (0)2 54 23 14 54
Fax : +33 (0)2 54 72 22 73

RC BLOIS B 308 172 147 000 32
www.etrinet.com | info@etrinet.com

FICHE TECHNIQUE
TECHNICAL DATA-SHEET

Référence / Part Number 125XR0181000 Ind B

Ventilateur Axial Compact AC / Compact axial AC fan

				Selon CCTU 18-10					*	Performances à ouïe libre / Values at Free air					
Tension *Voltage* (V)	**Fréquence** *Frequency* (Hz)	**Phase** *Phase* (s)		**Pression Statique** *Static Pressure* (mmH2O)	("H2O)	(Pa)	**Débit** *Airflow* (l/s)	(cfm)	**Acoustique** *Noise* Lp dB(A)	**Vitesse** *Speed* N (Tr/min)	**Puissance** *Power* (W)	**Intensité** *Current* Nom. (A)	Dém. / Start. (A)	**Capacité de démarrage** *Capacitor* (µf) / Tension	**Echauff. Bobinage** *Rise winding* (°C)
220	50	1		9,50	0,37	93,195	44	93,22	44,00	2800	18	0,125	0,170	/	45
220	60	1		10,50	0,41	103,0	53	112,29	48,00	3200	15	0,105	0,150	/	35
														/	
														/	
														/	
														/	
														/	
														/	

** 2301651510 (procédure interne)*

Tolérances : Pression ±8% Débit-Vitesse ±4% Puissance+10% Intensité+10% │ Pressure ±8% Airflow-Speed±4% Power+10% Current+10%

ANNEXE

MISCELLANEOUS

Données sujettes à modifications sans préavis / Specifications are subject to change without prior notice

ROSENBERG VENDÔME S.A.S
Z.I. SUD │ Rue Marc Seguin
BP60008 │ F-41101 VENDÔME Cedex

Tel : +33 (0)2 54 23 14 54
Fax : +33 (0)2 54 72 22 73

RC BLOIS B 308 172 147 000 32
www.etrinet.com │ info@etrinet.com

ETRI®	FICHE TECHNIQUE VENTILATEUR FAN DATA SHEET	~	n° FT: CBB 0000 504		DATE	Ind
		50/60Hz	MODELE:		2019.06.06	A
			TYPE: 120 x 120 x 38			

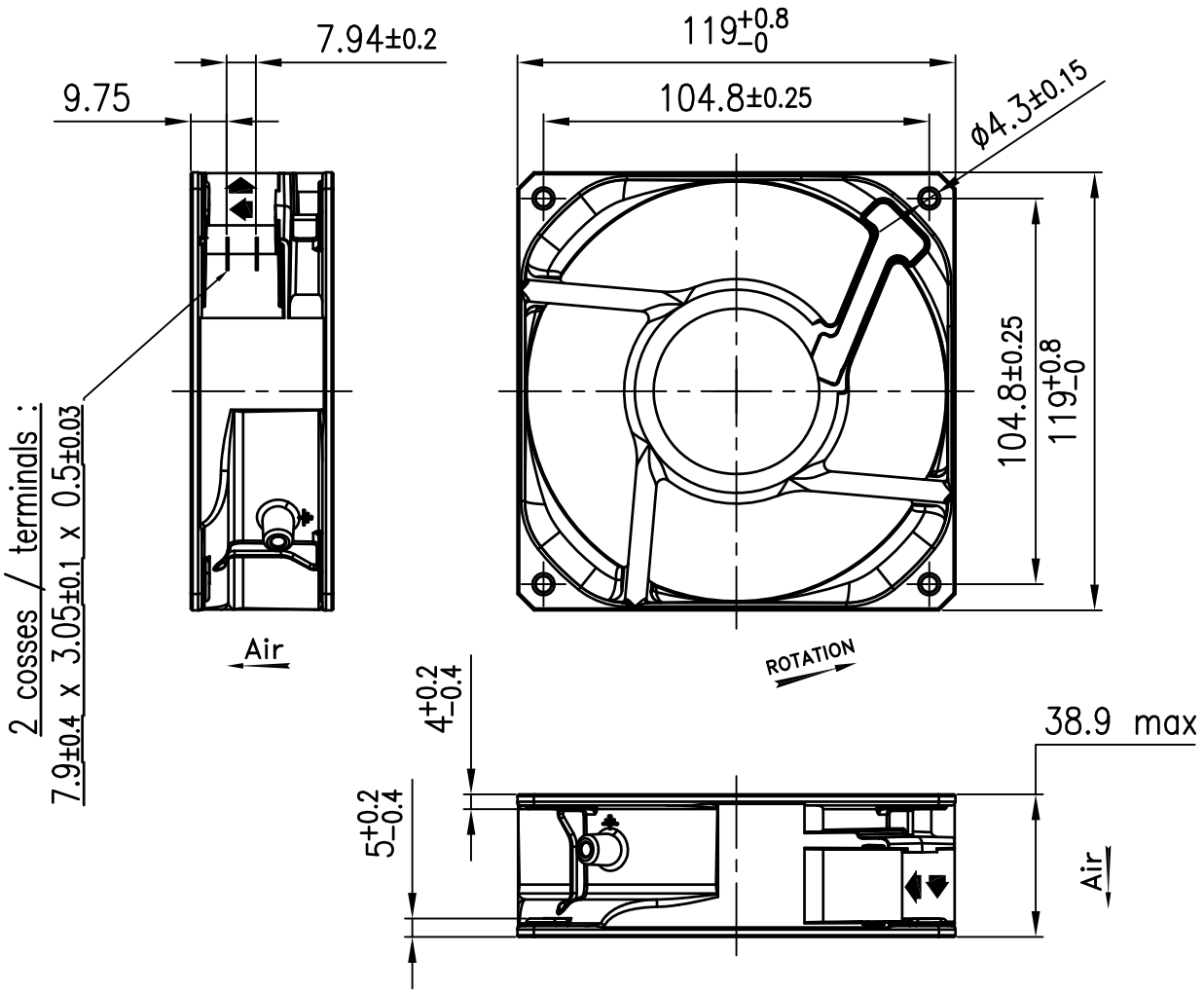

Découpe de coison
Panel cutout

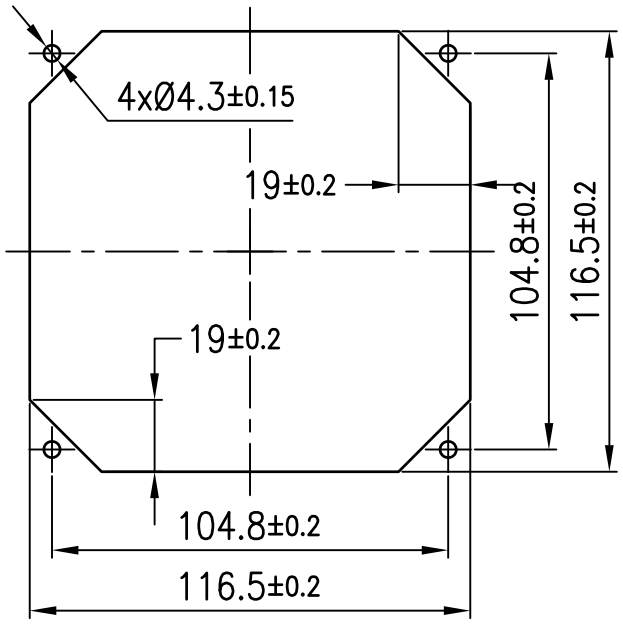

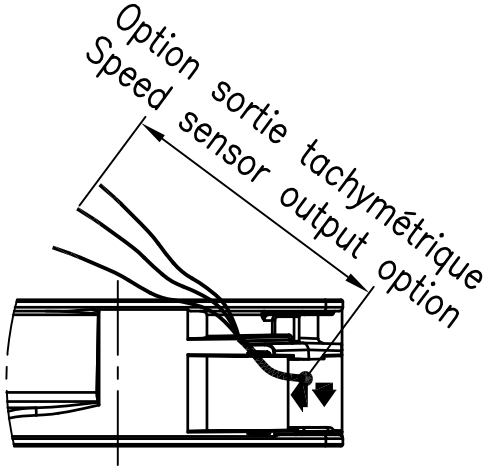

Tolérances générales
General clearance
±0.8 / ±5°

ET32 – A

L:\autocad\FICHTECH\0000-504_A.dwg

ETRI	FICHE TECHNIQUE VENTILATEUR	TYPE 10 HP 114 ép. 38mm	H	~
		MODELE 125 XR 01-81000	114	50/60 Hz

PRESSION STATIQUE

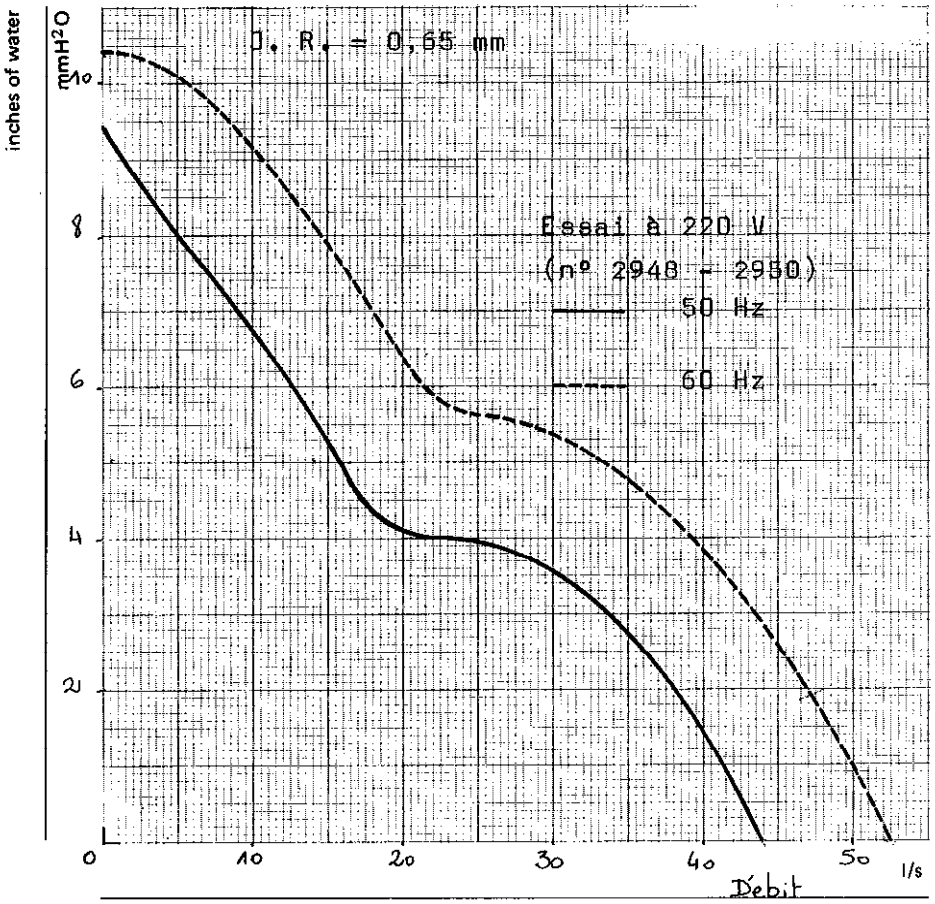

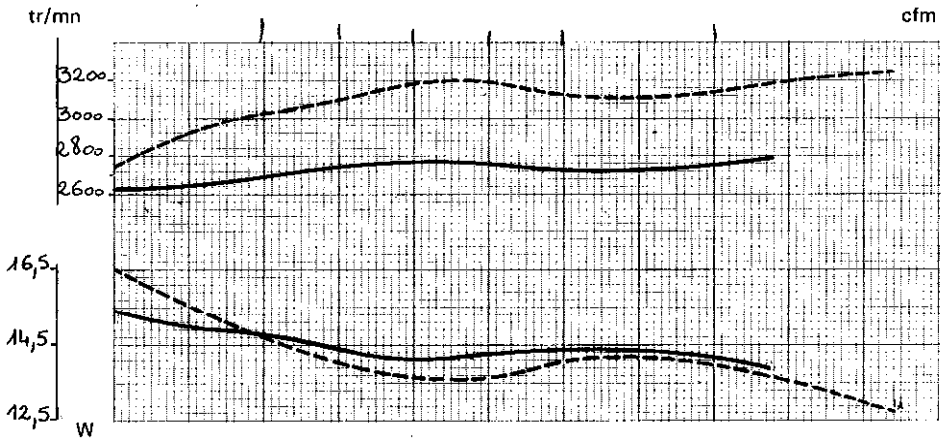

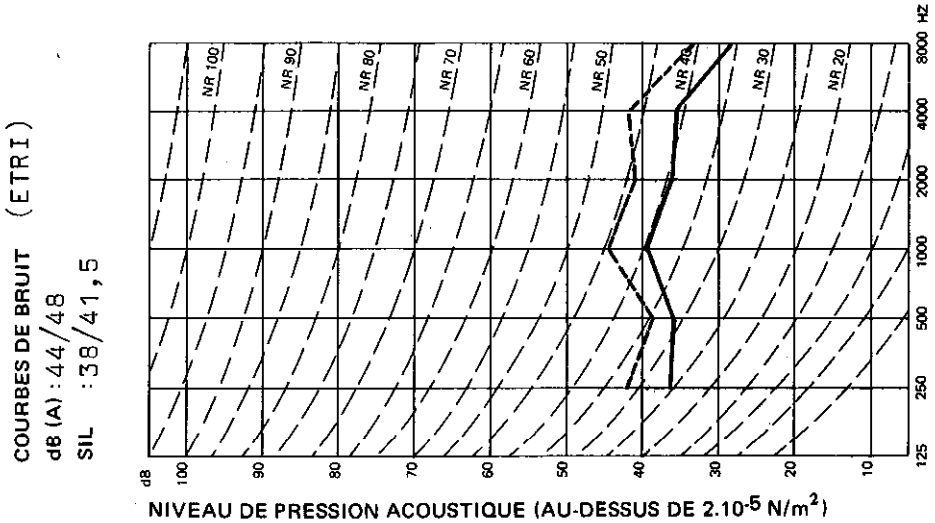

NIVEAU DE PRESSION ACOUSTIQUE (AU-DESSUS DE 2.10^{-5} N/m^2)

EDITION						
	1	15.11.82	4			
	2		5			
	3		6			
E.		SPE. ELECTRIQUE 223		EDITION	1	