Données de base

FRONT 4-H-6,35

Référence: 1703050

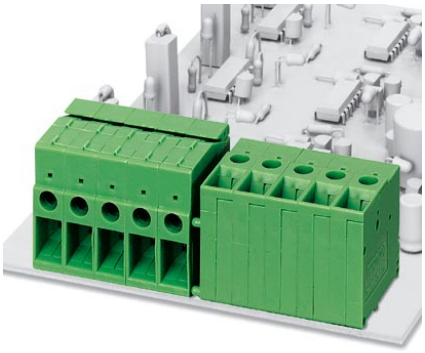

http://eshop.phoenixcontact.fr/phoenix/treeViewClick.do?UID=1703050

BJ pour C.I., Intensité nominale: 32 A, Tension nominale: 320 V, Pas: 6,35 mm, Nombre de pôles: 1, Mode de raccordement: Raccordement vissé, Montage: Soudage, Sens d'enfichage conducteur/circuit imprimé: 0 °, Coloris: vert, L'article est juxtaposable à différents nombres de pôles !

Notez que les données indiquées ici sont issues du catalogue en ligne. Vous trouverez l'intégralité des informations et des données dans la documentation pour l'utilisateur sous http://www.download.phoenixcontact.fr Les conditions générales d'utilisation pour les téléchargements sur Internet sont applicables.

Caractéristiques commerciales

EAN	4 017918 023072
Unité d'emballage	50 pcs.
Tarif douanier	85369010
Poids brut par pièce	kg
Donnée de page de catalogue	Page 331 (CC-2009)

Données techniques

Cotes / pôles

Longueur	26 mm
Hauteur	33 mm
Pas	6,35 mm
Nombre de pôles	1
Dimensions des picots	1 x 0,8 mm
Diamètre de perçage	1,3 mm
Filetage vis	M3
Couple de serrage min.	0,5 Nm
Couple de serrage max.	0,6 Nm

Caractéristiques techniques

Famille d'articles	FRONT 4-H
Groupe d'isolant	I
Tension de choc assignée (III/3)	4 kV
Tension de choc assignée (III/2)	4 kV
Tension de choc assignée (II/2)	4 kV
Tension de référence (III/3)	320 V
Tension assignée (III/2)	320 V
Tension assignée (II/2)	630 V
Connexion selon la norme	EN-VDE
Intensité nominale I_N	32 A
Section nominale	4 mm²
Courant de charge maximal	32 A (pour une section de conducteur de 6 mm²)
Matériau isolant	PA
Classe d'inflammabilité selon UL 94	V2
Gabarit	A3
Longueur à dénuder	14 mm
Tension nominale UL/CUL Usegroup B	300 V
Intensité nominale UL/CUL Usegroup B	30 A
Tension nominale UL/CUL Usegroup D	300 V
Intensité nominale UL/CUL Usegroup D	30 A

Caractéristiques de raccordement

Section de conducteur rigide min.	0,5 mm²
Section de conducteur rigide max.	6 mm²
Section de conducteur souple min.	0,5 mm²
Section de conducteur souple max.	4 mm²
Section de conducteur souple avec embout sans cône d'entrée isolant max.	0,5 mm²
	4 mm²
Section de conducteur souple avec embout et cône d'entrée isolant min.	0,5 mm²
Section de conducteur souple avec embout et cône d'entrée isolant max.	4 mm²
Section du conducteur AWG/kcmil min.	20
Section du conducteur AWG/kcmil max.	10
2 conducteurs rigides de même section min.	0,5 mm²

2 conducteurs rigides de même section max.	1,5 mm²
2 conducteurs souples de même section min.	0,5 mm²
2 conducteurs souples de même section max.	1,5 mm²
2 conducteurs souples de même section avec AEH sans cône d'entrée isolant min.	0,25 mm²
2 conducteurs souples de même section avec AEH sans cône d'entrée isolant max.	1 mm²
2 conducteurs souples de même section avec TWIN-AEH et cône d'entrée isolant min.	0,5 mm²
2 conducteurs souples de même section avec TWIN-AEH et cône d'entrée isolant max.	1 mm²
AWG min. selon UL/CUL	24
AWG max. selon UL/CUL	10

Approbations

Homologations CSA, cULus Recognized, GOST, GL, RS

Homologations demandées :

Homologations EX :

Accessoires

Article	Désignation	Description
Montage		
1703076	D-FRONT 4-6,35	Flasque, nécessaire à l'extrémité d'une rangée de BJ, 1,5 mm d'épaisseur, coloris : vert
Outil		
1205053	SZS 0,6X3,5	Outil de déverrouillage, pour blocs de jonction ST, isolé, s'utilise aussi comme tournevis pour tête fendue, dimensions : 0,6 x 3,5 x 100 mm, manche à deux composants, antidérapant
Repérage		
1051993	B-STIFT	Stylo marqueur, pour repérage manuel des rubans Zack vierges, repérage indélébile et ineffaçable, épaisseur de trait 0,5 mm

0804374	SK 6,2/3,8:FORTL.ZAHLEN	Cartes de repérage, Carte, blanc, repéré, longitudinal: numérotation continue 1-10, 11-20, etc. jusqu'à 91-(99)100, Type de montage: Collage, pour BJ au pas de : 6,2 mm
0805111	SK 6,2/3,8:SO	Cartes de repérage, blanc, Type de montage: Collage, pour BJ au pas de : 6,2 mm
0805425	SK 6,2/3,8:UNBEDRUCKT	Cartes de repérage, Carte, blanc, vierge, Repérable avec : Bezeichnungsstift, Type de montage: Collage, pour BJ au pas de : 6,2 mm

Produits complémentaires

Article	Désignation	Description
Montage		
1703076	D-FRONT 4-6,35	Flasque, nécessaire à l'extrémité d'une rangée de BJ, 1,5 mm d'épaisseur, coloris : vert

Schémas

Gab. de perç./géom. de la pastille de soud.

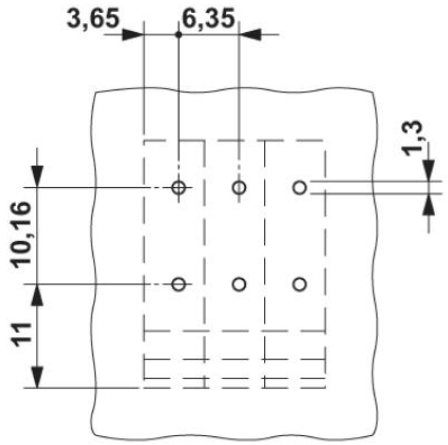

Diagramme

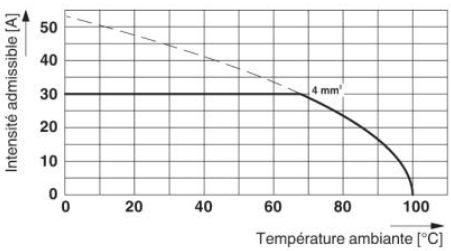

Type : FRONT 4-H-6,35
Contrôle sur la base de DIN EN 60512-5-2:2003-01
Facteur de réduction = 1
Nombre de pôles : 5

Dessin coté

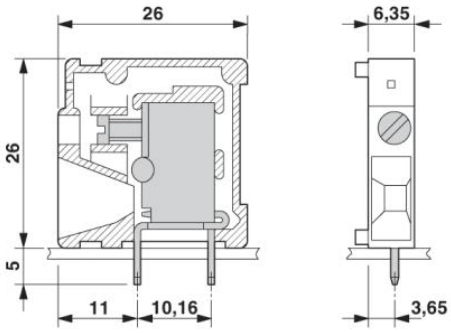

Adresse

PHOENIX CONTACT SAS
52 Boulevard de Beaubourg - Emerainville
77436 Marne La Vallée Cedex 2,France
Tél : +33 (0) 1 60 17 98 98
Télécopie : +33 (0) 1 60 17 37 97
http://www.phoenixcontact.fr

© 2013 Phoenix Contact
Sous réserve de modifications techniques