CIE #96 Connecteur enfichable HDC S6 6 SAS

Weidmüller Interface GmbH & Co. KG
Klingenbergstraße 16
D-32758 Detmold
Germany
Fon: +49 5231 14-0
Fax: +49 5231 14-292083
www.weidmueller.com



La série MixMate se caractérise par le fait de rendre possible la transmission simultanée non seulement de courants nominaux et de tensions nominales élevés, mais aussi de signaux, dans un seul connecteur enfichable. La technique de raccordement vissé axial peut être employée pour la fixation du conducteur.
 <img src="assets/Anschluss-Axial.jpg" alt="" height="50" width="50">Raccordement vissé axial <img src="assets/PCB_Icon_TOP_Connection.jpg" alt="" height="50" width="50">Technique de raccordement TOP

Informations générales de commande

Type	HDC S6 6 SAS
Référence	1790030000
Version	CIE ,96 Connecteur enfichable, Mâle, 690 V, 100 A, Nombre de pôles: 12, Raccordement vissé axial, Taille: 8
GTIN (EAN)	4032248212095
Cdt.	1 pièce(s)

CIE #96 Connecteur enfichable HDC S6 6 SAS

Weidmüller Interface GmbH & Co. KG
Klingenbergstraße 16
D-32758 Detmold
Germany
Fon: +49 5231 14-0
Fax: +49 5231 14-292083
www.weidmueller.com

Caractéristiques techniques

Dimensions et poids

Largeur	34 mm	Largeur (pouces)	1,339 inch
Hauteur	47,8 mm	Hauteur (pouces)	1,882 inch
Profondeur	111 mm	Profondeur (pouces)	4,37 inch
Poids net	286 g		

Températures

Température limite	-40 °C ... 125 °C

Conformité environnementale du produit

REACH SVHC	Lead 7439-92-1

Caractéristiques générales

Classe d'inflammabilité selon UL 94	V-0	Courant nominal (DIN EN 61984)	100 A
Cycles d'enfichage Ag	≥ 500	Degré de pollution	3
Groupe de matériaux isolants	IIIa	Matériau	Alliage de cuivre
Matériau isolant	PC renforcé fibre de verre (listé UL et qualifié ferroviaire)	Nb. de contacts de puissance	6
Nb. de contacts de signaux	6	Nombre de pôles	12
RTension nominale selon UL/CSA	600 V AC/DC	Résistance de passage	≤ 1 mΩ
Surface	Argent passivé	Série	MixMate
Taille	8	Tension de choc nominale (DIN EN 61984)	8 kV
Tension nominale (DIN EN 61984)	690 V	Tenue d'isolation	10^{10} Ω
Type	Mâle		

Dimensions

Hauteur mâle	47,8 mm	Longueur support	111 mm

Caractéristiques de raccordement PE

Couple de serrage, max., raccordement PE	8 Nm	Couple de serrage, min., raccordement PE	6 Nm
Longueur de dénudage, raccordement PE	8 mm	Section de raccordement du conducteur (PE), min.	AWG 6
Section de raccordement du conducteur AWG (PE), max.	AWG 2	Section de raccordement du conducteur, souple, max.	35 mm²
Section de raccordement du conducteur, souple, min.	16 mm²	Section nominale	35 mm²
Type de raccordement PE	Raccordement vissé		

CIE #96 Connecteur enfichable HDC S6 6 SAS

Weidmüller Interface GmbH & Co. KG
Klingenbergstraße 16
D-32758 Detmold
Germany
Fon: +49 5231 14-0
Fax: +49 5231 14-292083
www.weidmueller.com

Caractéristiques techniques

Contact puissance

Couple de serrage, contact puissance, max.	8 Nm	Couple de serrage, contact puissance, min.	6 Nm
Courant nominal (DIN EN 61984), contact puissance	100 A	Longueur de dénudage, contact puissance	13 mm
Nombre de pôles contact de puissance	6	Sections de raccordement, contact de puissance, max.	35 mm²
Sections de raccordement, contact de puissance, min.	16 mm²	Tension de choc nominale (DIN EN 61984), contact puissance	8 kV
Tension nominale (DIN EN 61984) contact de puissance	690 V	Type de raccordement contact puissance	Raccordement vissé axial

Contact signal

Couple de serrage, contact signal, max.	0,8 Nm	Couple de serrage, contact signal, min.	0,4 Nm
Courant nominal (DIN EN 61984), contact signal	16 A	Longueur de dénudage, contact signal	12 mm
Nombre de pôles contact de signaux	6	Sections de raccordement, contact de signaux, max.	2,5 mm²
Sections de raccordement, contact de signaux, min.	0,5 mm²	Taille de clé contact de signaux	SD 0,6 x 3,5
Tension de choc nominale (DIN EN 61984), contact signal	6 kV	Tension nominale (DIN EN 61984) contact de signaux	400 V
Type de raccordement contact signal	Raccordement vissé		

Version

Longueur de dénudage, raccordement nominal	13 mm	Matériau	Alliage de cuivre
Résistance de passage	≤ 1 mΩ	Section de raccordement du conducteur, AWG, max.	AWG 2
Section de raccordement du conducteur, AWG, min.	AWG 6	Section de raccordement du conducteur, max.	35 mm²
Section de raccordement du conducteur, min.	16 mm²	Section de raccordement du conducteur, souple, max.	35 mm²
Section de raccordement du conducteur, souple, min.	16 mm²	Surface	Argent passivé
Taille	8	Type de raccordement	Raccordement vissé axial
Vis de serrage	M 7 x 0,75 mm		

Classifications

ETIM 3.0	EC002413	ETIM 4.0	EC001121
ETIM 5.0	EC001121	ETIM 6.0	EC000438
UNSPSC	30-21-18-01	eClass 5.1	27-14-34-19
eClass 6.2	27-26-12-90	eClass 7.1	27-44-02-90
eClass 8.1	27-44-02-90	eClass 9.0	27-44-02-05
eClass 9.1	27-44-02-05		

Agréments

Agréments	
ROHS	Conforme

Date de création 28 mai 2019 22:52:02 CEST

CIE #96 Connecteur enfichable HDC S6 6 SAS

Weidmüller Interface GmbH & Co. KG
Klingenbergstraße 16
D-32758 Detmold
Germany
Fon: +49 5231 14-0
Fax: +49 5231 14-292083
www.weidmueller.com

Caractéristiques techniques

Téléchargements

Brochure/Catalogue	CAT 3 HDC 17/18 EN FL FIELDWIRING EN
Données techniques	EPLAN, WSCAD, Zuken E3.S

CIE #96 Connecteur enfichable HDC S6 6 SAS

Weidmüller Interface GmbH & Co. KG
Klingenbergstraße 16
D-32758 Detmold
Germany
Fon: +49 5231 14-0
Fax: +49 5231 14-292083
www.weidmueller.com

Dessins

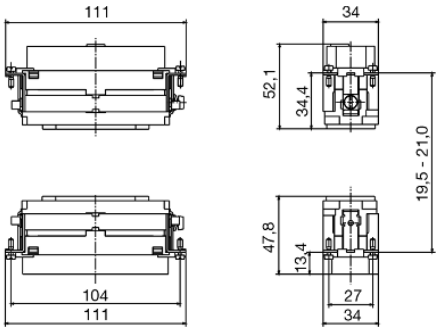

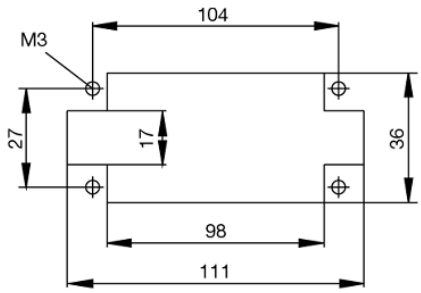

Tightening torques and screwing tools

Screw size	Connector type	Dia. tightening torque in Nm	Recommended blade inserts and AF size for hexagon socket
M 2.5	**Signal contacts**		
	S 6/6	0.5 - 0.55	SD 0.6 x 3.5 mm or PZ0
	S 6/12	0.5 - 0.55	SD 0.6 x 3.5 mm or PZ0
M 2.9 x 0.5	**Fastening screws**		
	HQ 4/2	0.8 (plastic) / 1.1 (metal)	SD 0.6 x 3.5 mm or PH0
	HQ 8	0.8 (plastic) / 1.1 (metal)	SD 0.6 x 3.5 mm or PH0
	HQ 17	0.8 (plastic) / 1.1 (metal)	SD 0.6 x 3.5 mm or PH0
M 3	**Contact screws**		
	HA 3	0.5 - 0.55	SD 0.5 x 3.0 mm
	HA 4	0.5 - 0.55	SD 0.5 x 3.0 mm
	HA 10 bis HA 48	0.5 - 0.55	SD 0.6 x 3.5 mm or PH0
	HE	0.5 - 0.55	SD 0.6 x 3.5 mm or PZ0
	HVE	0.5 - 0.55	SD 0.6 x 3.5 mm or PZ0
	Signal contacts:		
	S 4/2	0.5 - 0.55	SD 0.6 x 3.5 mm or PZ0
	S 4/8	0.5 - 0.55	SD 0.6 x 3.5 mm or PZ0
	PE connection via female contact		
	S 4	0.5 - 0.8	SD 0.6 x 3.5 mm
	ConCept modular frame, metal	0.5 - 0.55	SD 0.6 x 3.5 mm
	PE terminal		
	HQ 5	0.5 - 0.55	SD 0.6 x 3.5 or 0.8 x 4 mm
	HQ 7	0.5 - 0.55	SD 0.6 x 3.5 or 0.8 x 4 mm
	Fastening screws	0.5 - 0.55	SD 0.6 x 3.5 mm or PZ0
	Guide pin	0.5 - 0.55	SD 0.6 x 3.5 mm or PZ0
	Guide bush	0.5 - 0.55	SD 0.6 x 3.5 mm or PZ0
	Coding pins	0.5 - 0.55	SD 0.6 x 3.5 mm or PZ0
M 4	**Contact screws**		
	HSB	1.2 - 1.5	SD 0.6 x 3.5 or 0.8 x 4 mm or PZ1
	PE connection via male contact		
	S 4	0.5 - 0.8	SD 0.6 x 3.5 mm
	ConCept modular frame, metal	1.2 - 1.5	SD 0.6 x 3.5 mm
	PE terminal		
	HA	1.2 - 1.5	SD 0.6 x 3.5 or 0.8 x 4 mm or PH1
	HE	1.2 - 1.5	SD 0.6 x 3.5 or 0.8 x 4 mm or PH1
	HEE	1.2 - 1.5	SD 0.6 x 3.5 or 0.8 x 4 mm or PH1
	HVE	1.2 - 1.5	SD 0.6 x 3.5 or 0.8 x 4 mm or PH1
	HD	1.2 - 1.5	SD 0.6 x 3.5 or 0.8 x 4 mm or PZ1
	HDD	1.2 - 1.5	SD 0.6 x 3.5 or 0.8 x 4 mm or PZ1
	S 6/6 (for signal contacts)	1.2 - 1.5	0.8 x 4 mm or PZ1
	ConCept modular frame, plastic	1.2 - 1.5	0.8 x 4 mm or PZ1
M 5	**PE terminal**		
	HSB	2 - 2.5	SD 1 x 5.5 mm or PZ2
	S 4/0 (Screw connection)	2 - 2.5	SD 1.2 x 6.5 mm or PH2
	S 4/0 (Axial screw connection)	2 - 2.5	SD 0.8 x 4 mm or PZ 2
	S 4/2	2 - 2.5	SD 1.2 x 6.5 mm or PH2
	S 4/8	2 - 2.5	SD 1.2 x 6.5 mm or PH2
	S 6/12	2 - 2.5	SD 0.8 x 4 mm or PZ 2
	S 6/36	2 - 2.5	SD 1.2 x 6.5 mm or PH2
	S 8/24	2 - 2.5	SD 1.2 x 6.5 mm or PH2
	S 12/2	2 - 2.5	SD 1.2 x 6.5 mm or PH2
M 6	**Power contacts**		
	S 4/0 (Screw connection)	1.2 (1.5 mm^2) / 2 (2.5 mm^2) / 3 (4-16 mm^2)	SD 0.8 x 4 mm
	S 4/2	1.2 (1.5 mm^2) / 2 (2.5 mm^2) / 3 (4-16 mm^2)	SD 0.8 x 4 mm
	S 4/8	1.2 (1.5 mm^2) / 2 (2.5 mm^2) / 3 (4-16 mm^2)	SD 0.8 x 4 mm
M 7 x 0.75	**Power contacts**		
	S 4	1.1 – 1.7	SW 2
	S 6/6 (+ PE)	6 – 8	SW 4
M 8 x 0.75	**Power contacts**		
	S 6/12	1.1 – 1.7	SW 2
	S 8/0 (+ PE)	6 (10-16 mm^2) - 7 (25 mm^2)	SW 4
M10 x 1	**Power contacts**		
	S 4/0 (Axial connection)	2 – 3	SW 3

Increasing the tightening torque does not improve the contact resistance. The stated torque settings offer optimal mechanical, thermal and electrical conditions. Exceeding the recommended values may even damage the conductor and terminal.