Données de base

SPT 5/ 6-V-7,5-ZB

Référence: 1719354

L'illustration représente une version 5 pôles de l'article

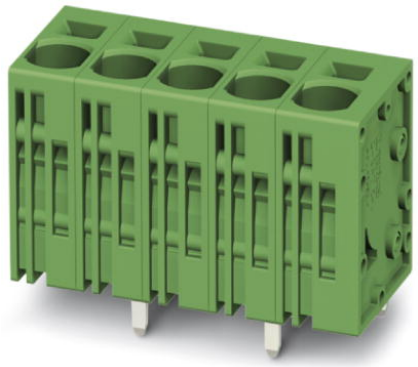

http://eshop.phoenixcontact.fr/phoenix/treeViewClick.do?UID=1719354

BJ pour C.I., Intensité nominale: 41 A, Tension nominale: 1000 V, Pas: 7,5 mm, Nombre de pôles: 6, Mode de raccordement: Raccordement à ressort, Montage: Soudage, Sens d'enfichage conducteur/circuit imprimé: 90 °, Coloris: vert

Notez que les données indiquées ici sont issues du catalogue en ligne. Vous trouverez l'intégralité des informations et des données dans la documentation pour l'utilisateur sous http://www.download.phoenixcontact.fr Les conditions générales d'utilisation pour les téléchargements sur Internet sont applicables.

Caractéristiques commerciales

EAN	4 046356 141451
Unité d'emballage	50 pcs.
Tarif douanier	85369010
Poids brut par pièce	kg
Donnée de page de catalogue	Page 337 (CC-2009)

Données techniques

Cotes / pôles

Pas	7,5 mm
Cote a	37,5 mm
Nombre de pôles	6
Dimensions des picots	1,7 x 0,8
Ecartement des picots	7,5 mm
Diamètre de perçage	2,1 mm

Caractéristiques techniques

Famille d'articles	SPT 5/..-V

Groupe d'isolant	I
Tension de choc assignée (III/3)	8 kV
Tension de choc assignée (III/2)	8 kV
Tension de choc assignée (II/2)	6 kV
Tension de référence (III/3)	800 V
Tension assignée (III/2)	1000 V
Tension assignée (II/2)	1000 V
Connexion selon la norme	EN-VDE
Intensité nominale I_N	41 A
Section nominale	6 mm²
Courant de charge maximal	41 A
Matériau isolant	PA
Classe d'inflammabilité selon UL 94	V0
Longueur à dénuder	15 mm
Tension nominale UL/CUL Usegroup B	600 V
Intensité nominale UL/CUL Usegroup B	35 A
Tension nominale UL/CUL Usegroup C	600 V
Intensité nominale UL/CUL Usegroup C	35 A

Caractéristiques de raccordement

Section de conducteur rigide min.	0,2 mm²
Section de conducteur rigide max.	10 mm²
Section de conducteur souple min.	0,2 mm²
Section de conducteur souple max.	6 mm²
Section de conducteur souple avec embout sans cône d'entrée isolant max.	0,25 mm²
	6 mm²
Section de conducteur souple avec embout et cône d'entrée isolant min.	0,25 mm²
Section de conducteur souple avec embout et cône d'entrée isolant max.	4 mm²
Section du conducteur AWG/kcmil min.	24
Section du conducteur AWG/kcmil max.	8
2 conducteurs souples de même section avec TWIN-AEH et cône d'entrée isolant min.	0,25 mm²
2 conducteurs souples de même section avec TWIN-AEH et cône d'entrée isolant max.	1,5 mm²
AWG min. selon UL/CUL	24

AWG max. selon UL/CUL	8

Approbations

Homologations cULus Recognized, GOST, SEV, CCA, IECEE CB Scheme

Homologations demandées :

Homologations EX :

Schémas

Gab. de perç./géom. de la pastille de soud.

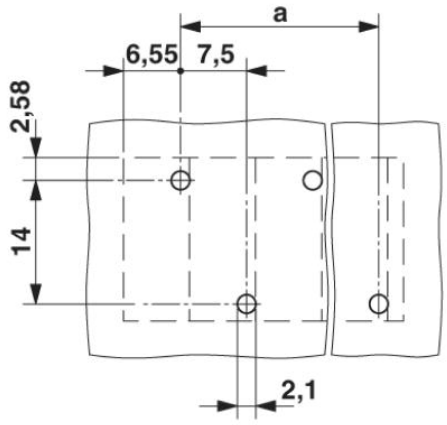

Diagramme

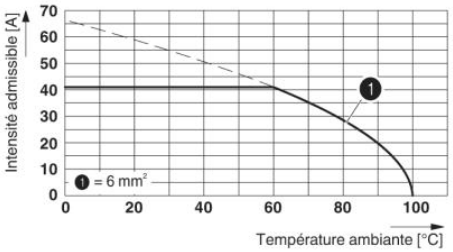

Type : SPT 5/...-V-7,5-ZB
Contrôle sur la base de DIN EN 60512-5-2:2003-01
Facteur de réduction = 1

Dessin coté

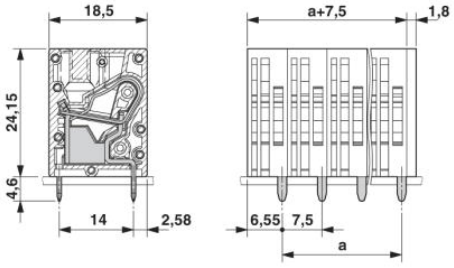

Adresse

PHOENIX CONTACT SAS
52 Boulevard de Beaubourg - Emerainville
77436 Marne La Vallée Cedex 2,France
Tél : +33 (0) 1 60 17 98 98
Télécopie : +33 (0) 1 60 17 37 97
http://www.phoenixcontact.fr



© 2013 Phoenix Contact
Sous réserve de modifications techniques