Données de base

PCV 5/ 3-G-7,62

Référence: 1720589

L'illustration représente une version 5 pôles de l'article



http://eshop.phoenixcontact.fr/phoenix/treeViewClick.do?UID=1720589

Embase, Intensité nominale: 41 A, Tension de référence (III/2): 630 V, Nbre. pôles: 3, Pas: 7,62 mm, Coloris: vert, Surface des contacts: étain, Montage: Soudage

Notez que les données indiquées ici sont issues du catalogue en ligne. Vous trouverez l'intégralité des informations et des données dans la documentation pour l'utilisateur sous http://www.download.phoenixcontact.fr Les conditions générales d'utilisation pour les téléchargements sur Internet sont applicables.

Caractéristiques commerciales

EAN	4 046356 113915
Unité d'emballage	50 pcs.
Tarif douanier	85366990
Poids brut par pièce	kg
Donnée de page de catalogue	Page 392 (CC-2009)

Données techniques

Cotes / pôles

Longueur	14,29 mm
Pas	7,62 mm
Cote a	15,24 mm
Nombre de pôles	3
Dimensions des picots	0,8 x 1,0
Ecartement des picots	7,62 mm
Diamètre de perçage	1,3 mm

Caractéristiques techniques

Famille d'articles	PCV 5/..-G

Groupe d'isolant	I
Tension de choc assignée (III/3)	6 kV
Tension de choc assignée (III/2)	6 kV
Tension de choc assignée (II/2)	6 kV
Tension assignée (III/2)	630 V
Tension assignée (II/2)	1000 V
Connexion selon la norme	EN-VDE
Intensité nominale I_N	41 A
Tension nominale U_N	630 V
Courant de charge maximal	41 A
Matériau isolant	PA
Classe d'inflammabilité selon UL 94	V0
Coloris	vert
Tension nominale UL/CUL Usegroup B	300 V
Intensité nominale UL/CUL Usegroup B	41 A
Tension nominale UL/CUL Usegroup C	150 V
Intensité nominale UL/CUL Usegroup C	41 A
Tension nominale UL/CUL Usegroup D	300 V
Intensité nominale UL/CUL Usegroup D	10 A

Approbations

Homologations cULus Recognized, GOST

Homologations demandées :

Homologations EX :

Schémas

Gab. de perç./géom. de la pastille de soud.

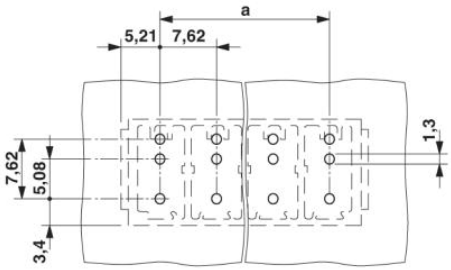

Dessin coté

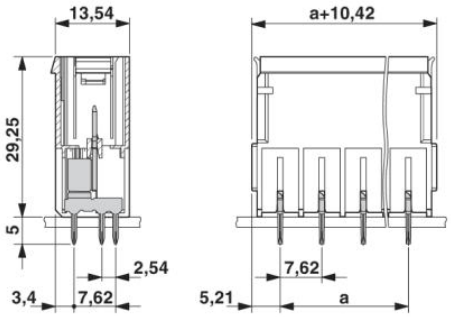

Adresse

PHOENIX CONTACT SAS
52 Boulevard de Beaubourg - Emerainville
77436 Marne La Vallée Cedex 2,France
Tél : +33 (0) 1 60 17 98 98
Télécopie : +33 (0) 1 60 17 37 97
http://www.phoenixcontact.fr

© 2013 Phoenix Contact
Sous réserve de modifications techniques