Données de base

MKDS 5N HV/ 3-ZB-6,35

Référence: 1777558

L'illustration montre la version à 5 pôles



http://eshop.phoenixcontact.fr/phoenix/treeViewClick.do?UID=1777558

BJ pour C.I., Intensité nominale: 41 A, Tension nominale: 1000 V, Pas: 6,35 mm, Nombre de pôles: 3, Mode de raccordement: Raccordement vissé, Montage: Soudage, Sens d'enfichage conducteur/circuit imprimé: 0 °, Coloris: vert

Notez que les données indiquées ici sont issues du catalogue en ligne. Vous trouverez l'intégralité des informations et des données dans la documentation pour l'utilisateur sous http://www.download.phoenixcontact.fr Les conditions générales d'utilisation pour les téléchargements sur Internet sont applicables.

Caractéristiques commerciales

EAN	4 046356 522335
Unité d'emballage	50 pcs.
Tarif douanier	85369010
Poids brut par pièce	kg

Données techniques

Cotes / pôles

Longueur	15,85 mm
Hauteur	32 mm
Pas	6,35 mm
Cote a	12,7 mm
Nombre de pôles	3
Dimensions des picots	0,9 x 0,9 mm
Ecartement des picots	9 mm
Diamètre de perçage	1,3 mm
Filetage vis	M3
Couple de serrage min.	0,5 Nm
Couple de serrage max.	0,6 Nm

Caractéristiques techniques

Famille d'articles	MKDS 5 N HV
Groupe d'isolant	I
Tension de choc assignée (III/3)	8 kV
Tension de choc assignée (III/2)	8 kV
Tension de choc assignée (II/2)	8 kV
Tension de référence (III/3)	800 V
Tension assignée (III/2)	1000 V
Tension assignée (II/2)	1000 V
Connexion selon la norme	EN-VDE
Intensité nominale I_N	41 A
Section nominale	4 mm²
Courant de charge maximal	41 A
Matériau isolant	PA
Classe d'inflammabilité selon UL 94	V0
Longueur à dénuder	8 mm
Tension nominale UL/CUL Usegroup B	600 V
Intensité nominale UL/CUL Usegroup B	30 A
Tension nominale UL/CUL Usegroup C	600 V
Intensité nominale UL/CUL Usegroup C	30 A

Caractéristiques de raccordement

Section de conducteur rigide min.	0,2 mm²
Section de conducteur rigide max.	6 mm²
Section de conducteur souple min.	0,2 mm²
Section de conducteur souple max.	4 mm²
Section de conducteur souple avec embout sans cône d'entrée isolant max.	0,2 mm²
	4 mm²
Section de conducteur souple avec embout et cône d'entrée isolant min.	0,25 mm²
Section de conducteur souple avec embout et cône d'entrée isolant max.	4 mm²
Section du conducteur AWG/kcmil min.	24
Section du conducteur AWG/kcmil max.	10
2 conducteurs rigides de même section min.	0,2 mm²
2 conducteurs rigides de même section max.	1,5 mm²

2 conducteurs souples de même section min.	0,2 mm²
2 conducteurs souples de même section max.	1,5 mm²
2 conducteurs souples de même section avec AEH sans cône d'entrée isolant min.	0,25 mm²
2 conducteurs souples de même section avec AEH sans cône d'entrée isolant max.	0,75 mm²
2 conducteurs souples de même section avec TWIN-AEH et cône d'entrée isolant min.	0,5 mm²
2 conducteurs souples de même section avec TWIN-AEH et cône d'entrée isolant max.	2,5 mm²
AWG min. selon UL/CUL	30
AWG max. selon UL/CUL	10

Approbations

Homologations cULus Recognized, GOST, SEV, CCA

Homologations demandées :

Homologations EX :

Accessoires

Article	Désignation	Description
Outil		
1205053	SZS 0,6X3,5	Outil de déverrouillage, pour blocs de jonction ST, isolé, s'utilise aussi comme tournevis pour tête fendue, dimensions : 0,6 x 3,5 x 100 mm, manche à deux composants, antidérapant

Schémas

Gab. de perç./géom. de la pastille de soud.

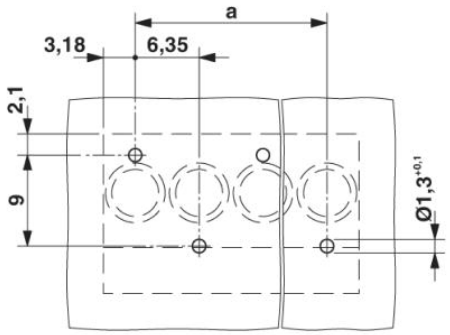

Diagramme

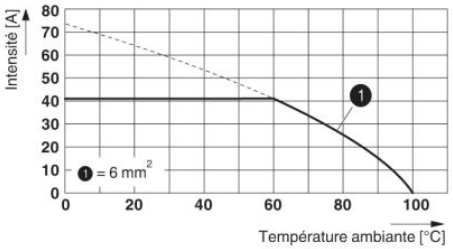

Dessin coté

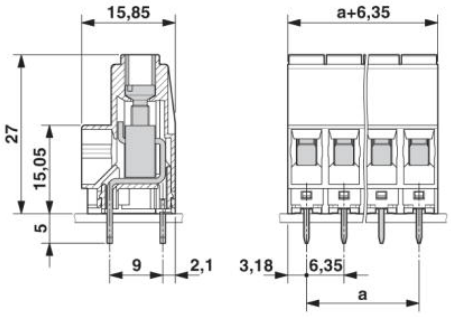

Adresse

PHOENIX CONTACT SAS
52 Boulevard de Beaubourg - Emerainville
77436 Marne La Vallée Cedex 2,France
Tél : +33 (0) 1 60 17 98 98
Télécopie : +33 (0) 1 60 17 37 97
http://www.phoenixcontact.fr

© 2013 Phoenix Contact
Sous réserve de modifications techniques