Borne de distribution de polarités

0 V DC

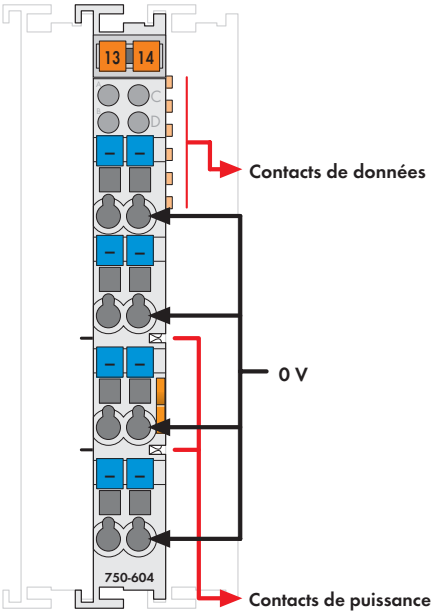

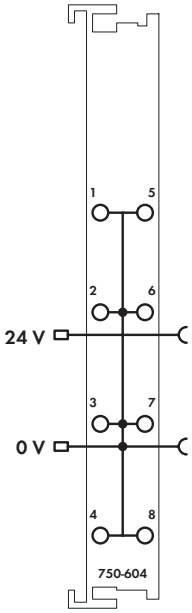

Illustration : série 750 / représentation voir page 41 / Livraison sans Mini-WSB, repérage série 750 / 753, voir pages 32 ... 33 / 34 ... 35

Cette borne de distribution de polarités, en combinaison avec la borne de 8 sorties 750-530, met à disposition 8 points de connexion 0 V.

Il est possible de rajouter autant de bornes que nécessaire.

La borne de distribution de polarités vient prendre les polarités, grâce à ses contacts de puissance sur la borne précédente et les transmets sur la borne suivante. Le potentiel 0 V est pris au travers du contact de puissance et est ensuite distribué sur les 8 points de raccordement CAGE CLAMP®. Le potentiel 24 V n'est pas utilisé par la borne, il est simplement prolongé sur la borne suivante.

Description	N° de produit	Unité d'emb.
Distribution de polarités	**750-604**	1
Distribution de polarités (sans connecteur)	**753-604**	1

Accessoires		N° de produit	Unité d'emb.
	Connecteur, série 753	**753-110**	25
	Eléments de codage	**753-150**	100
	Système de repérage rapide Mini-WSB		
	sans impression	**248-501**	5
	avec impression	voir pages 224 ... 225	

Approbations

Série 750 et 753	
UL 508	
Marquage de conformité	CE
Série 750	
EN 50021	II 3 GD EEx nA II T4
UL 1604	Class I Div2 ABCD T4A

Données techniques

Tension max. via contacts de puissance	DC 24 V
Courant max. via contacts de puissance	DC 10 A
Type de connexion	CAGE CLAMP®
Sections	0,08 mm² ... 2,5 mm² / AWG 28 ... 14
Longueur de dénudage, série 750 / 753	8...9 mm / 0,33 in
	9...10 mm / 0,37 in
Dimensions : largeur	12 mm
Poids	environ 40 g
CEM CE -susceptibilité en réception	selon EN 50082-2 (1996)
CEM CE -en émission	selon EN 50081-1 (1993)

WAGO Kontakttechnik GmbH & Co. KG
Postfach 2880 • D-32385 Minden Tel.: +49(0)571 /887-0 E-Mail: info@wago.com
Hansastr. 27 • D-32423 Minden Fax.: +49(0)571 /887-169 www.wago.com