Fiche de données

SAIE-7/8S-4-0.2U-H

Weidmüller Interface GmbH & Co. KG
Klingenbergstraße 16
D-32758 Detmold
Germany
Fon: +49 5231 14-0
Fax: +49 5231 14-292083
www.weidmueller.com



Pour le raccordement des capteurs-actionneurs sur les appareils on a besoin de différents connecteurs. Ils sont disponibles dans les versions M12, M8 et bien sûr M5.

Informations générales de commande

Type	SAIE-7/8S-4-0.2U-H
Référence	1292420000
Version	Connecteurs à équiper, 7/8", 7/8", Nombre de pôles: 4
GTIN (EAN)	4050118088441
Cdt.	1 pièce(s)

Fiche de données

SAIE-7/8S-4-0.2U-H

Weidmüller Interface GmbH & Co. KG
Klingenbergstraße 16
D-32758 Detmold
Germany
Fon: +49 5231 14-0
Fax: +49 5231 14-292083
www.weidmueller.com

Caractéristiques techniques

Dimensions et poids

Poids net	56 g

Conformité environnementale du produit

REACH SVHC	Lead 7439-92-1

Normes

Certificat Nº (cURus)	E307231

Caractéristiques générales

Codage	aucune	Courant nominal	8 A
Courant nominal	8 A (4 et 5 pôles), 10 A (3 pôles)	Cycles d'enfichage	≥ 100
Degré de protection	IP67, Vissé	Diamètre extérieur du conducteur	-
Filetage du raccordement	7/8"	Longueurs de câbles / brins	0,2 m
Matériau	PUR/ PUR	Matériau de base du boîtier	Zinc injecté sous pression, nickelé
Matériau des contacts	CuZn	Nombre de pôles	4
Plage de températures du coffret	-25...+85 °C	Presse-étoupes	7/8"
Section du conducteur	0,75 mm²	Surface du contact	doré
Tension nominale	300 V	Tension nominale	300 V
Type de raccordement	Mâle		

Classifications

ETIM 5.0	EC002635	ETIM 6.0	EC002635
eClass 6.2	27-26-07-02	eClass 7.1	27-44-01-02
eClass 8.1	27-44-01-02	eClass 9.0	27-44-01-02
eClass 9.1	27-44-01-03		

Agréments

Agréments	c UL us
ROHS	Conforme

Téléchargements

Brochure/Catalogue	CAT 8 SAI 15/16 EN FL FIELDWIRING EN

SAIE-7/8S-4-0.2U-H

Weidmüller Interface GmbH & Co. KG
Klingenbergstraße 16
D-32758 Detmold
Germany
Fon: +49 5231 14-0
Fax: +49 5231 14-292083
www.weidmueller.com

Dessins

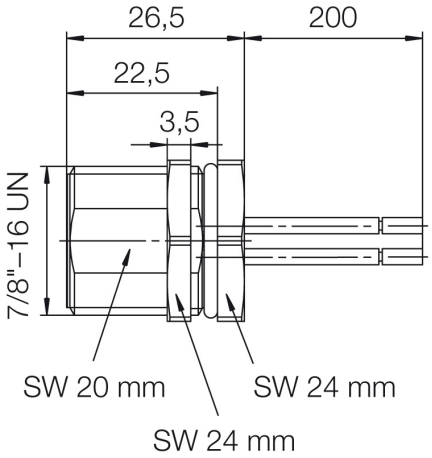

Schéma

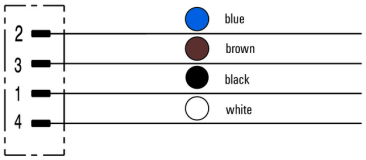

Schéma des pôles

