CIE #96 Connecteur enfichable HDC HQ 5 FC

Weidmüller Interface GmbH & Co. KG
Klingenbergstraße 16
D-32758 Detmold
Germany
Fon: +49 5231 14-0
Fax: +49 5231 14-292083
www.weidmueller.com





Une puissance étonnante pour une si petite unité. Les caractéristiques électriques parlent d'elles-mêmes. Les fameux contacts à sertir HE peuvent également être utilisés ici.

Nombre de pôles : **5 (+PE)**
Courant nominal : **16 A**
Tension nominale : **250 V**
Tension nominale selon UL/CSA : **600 V AC/DC**
Raccordement serti

Informations générales de commande

Type	HDC HQ 5 FC
Référence	1912460000
Version	CIE ,96 Connecteur enfichable, Femelle, 250 V, 16 A, Nombre de pôles: 5, Raccordement à sertir, Taille: 1
GTIN (EAN)	4032248542055
Cdt.	1 pièce(s)

CIE #96 Connecteur enfichable HDC HQ 5 FC

Weidmüller Interface GmbH & Co. KG
Klingenbergstraße 16
D-32758 Detmold
Germany
Fon: +49 5231 14-0
Fax: +49 5231 14-292083
www.weidmueller.com

Caractéristiques techniques

Dimensions et poids

Largeur	21 mm	Largeur (pouces)	0,827 inch
Hauteur	40,1 mm	Hauteur (pouces)	1,579 inch
Profondeur	21 mm	Profondeur (pouces)	0,827 inch
Poids net	15 g		

Températures

Température limite	-40 °C ... 125 °C

Conformité environnementale du produit

REACH SVHC	Lead 7439-92-1

Caractéristiques générales

Classe d'inflammabilité selon UL 94	V-0	Courant nominal (DIN EN 61984)	16 A
Cycles d'enfichage Ag	≥ 500	Cycles d'enfichage Au	≥ 500
Degré de pollution	3	Groupe de matériaux isolants	IIIa
Matériau	Alliage de cuivre	Matériau isolant	PC renforcé fibre de verre (listé UL et qualifié ferroviaire)
Nombre de pôles	5	RTension nominale selon UL/CSA	600 V AC/DC
Résistance de passage	≤ 2mΩ	Surface	Argent passivé, or
Série	HQ	Taille	1
Tension de choc nominale (DIN EN 61984)	6 kV	Tension nominale (DIN EN 61984)	250 V
Tenue d'isolation	10^{10} Ω	Type	Femelle

Dimensions

Hauteur femelle	40,1 mm	Longueur support	21 mm

Caractéristiques de raccordement PE

Cote de lame fendue (raccordement PE)	SD 0,6 x 3,5	Couple de serrage, max., raccordement PE	0,55 Nm
Couple de serrage, min., raccordement PE	0,5 Nm	Longueur de dénudage, raccordement PE	10 mm
Section de raccordement du conducteur (PE), min.	AWG 20	Section de raccordement du conducteur AWG (PE), max.	AWG 14
Section de raccordement du conducteur, souple avec embout DIN 46228/4, max.	2,5 mm²	Section de raccordement du conducteur, souple avec embout DIN 46228/4, min.	0,5 mm²
Section de raccordement du conducteur, souple, max.	2,5 mm²	Section de raccordement du conducteur, souple, min.	0,5 mm²
Section nominale	2,5 mm²	Type de raccordement PE	Raccordement vissé
Vis de fixation	M 3		

CIE #96 Connecteur enfichable HDC HQ 5 FC

Weidmüller Interface GmbH & Co. KG
Klingenbergstraße 16
D-32758 Detmold
Germany
Fon: +49 5231 14-0
Fax: +49 5231 14-292083
www.weidmueller.com

Caractéristiques techniques

Version

Longueur de dénudage, raccordement nominal	7,5 mm	Matériau	Alliage de cuivre
Résistance de passage	≤ 2mΩ	Section de raccordement du conducteur, AWG, max.	AWG 12
Section de raccordement du conducteur, AWG, min.	AWG 20	Section de raccordement du conducteur, max.	4 mm²
Section de raccordement du conducteur, min.	0,5 mm²	Section de raccordement du conducteur, souple avec embout DIN 46228/4, max.	2,5 mm²
Section de raccordement du conducteur, souple avec embout DIN 46228/4, min.	0,5 mm²	Section de raccordement du conducteur, souple, max.	2,5 mm²
Section de raccordement du conducteur, souple, min.	0,5 mm²	Surface	Argent passivé, or
Taille	1	Type de raccordement	Raccordement à sertir

Classifications

ETIM 3.0	EC001121	ETIM 4.0	EC000438
ETIM 5.0	EC000438	ETIM 6.0	EC000438
UNSPSC	30-21-18-01	eClass 5.1	27-14-34-19
eClass 6.2	27-26-12-04	eClass 7.1	27-44-02-05
eClass 8.1	27-44-02-05	eClass 9.0	27-44-02-05
eClass 9.1	27-44-02-05		

Agréments

Agréments	
ROHS	Conforme

Téléchargements

Brochure/Catalogue	CAT 3 HDC 17/18 EN FL FIELDWIRING EN
Données techniques	EPLAN, WSCAD, Zuken E3.S
Données techniques	STEP

CIE #96 Connecteur enfichable HDC HQ 5 FC

Weidmüller Interface GmbH & Co. KG
Klingenbergstraße 16
D-32758 Detmold
Germany
Fon: +49 5231 14-0
Fax: +49 5231 14-292083
www.weidmueller.com

Dessins

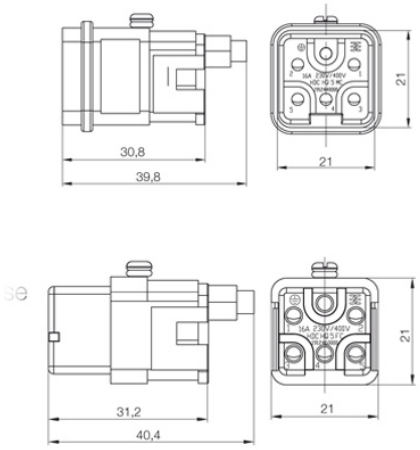

Tightening torques and screwing tools

Screw size	Connector type	Dia. tightening torque in Nm	Recommended blade inserts and AF size for hexagon socket
M 2.5	**Signal contacts**		
	S 6/6	0.5 - 0.55	SD 0.6 x 3.5 mm or PZ0
	S 6/12	0.5 - 0.55	SD 0.6 x 3.5 mm or PZ0
M 2.9 x 0.5	**Fastening screws**		
	HQ 4/2	0.8 (plastic) / 1.1 (metal)	SD 0.6 x 3.5 mm or PH0
	HQ 8	0.8 (plastic) / 1.1 (metal)	SD 0.6 x 3.5 mm or PH0
	HQ 17	0.8 (plastic) / 1.1 (metal)	SD 0.6 x 3.5 mm or PH0
M 3	**Contact screws**		
	HA 3	0.5 - 0.55	SD 0.5 x 3.0 mm
	HA 4	0.5 - 0.55	SD 0.5 x 3.0 mm
	HA 10 bis HA 48	0.5 - 0.55	SD 0.6 x 3.5 mm or PH0
	HE	0.5 - 0.55	SD 0.6 x 3.5 mm or PZ0
	HVE	0.5 - 0.55	SD 0.6 x 3.5 mm or PZ0
	Signal contacts:		
	S 4/2	0.5 - 0.55	SD 0.6 x 3.5 mm or PZ0
	S 4/8	0.5 - 0.55	SD 0.6 x 3.5 mm or PZ0
	PE connection via female contact		
	S 4	0.5 - 0.8	SD 0.6 x 3.5 mm
	ConCept modular frame, metal	0.5 - 0.55	SD 0.6 x 3.5 mm
	PE terminal		
	HQ 5	0.5 - 0.55	SD 0.6 x 3.5 or 0.8 x 4 mm
	HQ 7	0.5 - 0.55	SD 0.6 x 3.5 or 0.8 x 4 mm
	Fastening screws	0.5 - 0.55	SD 0.6 x 3.5 mm or PZ0
	Guide pin	0.5 - 0.55	SD 0.6 x 3.5 mm or PZ0
	Guide bush	0.5 - 0.55	SD 0.6 x 3.5 mm or PZ0
	Coding pins	0.5 - 0.55	SD 0.6 x 3.5 mm or PZ0
M 4	**Contact screws**		
	HSB	1.2 - 1.5	SD 0.6 x 3.5 or 0.8 x 4 mm or PZ1
	PE connection via male contact		
	S 4	0.5 - 0.8	SD 0.6 x 3.5 mm
	ConCept modular frame, metal	1.2 - 1.5	SD 0.6 x 3.5 mm
	PE terminal		
	HA	1.2 - 1.5	SD 0.6 x 3.5 or 0.8 x 4 mm or PH1
	HE	1.2 - 1.5	SD 0.6 x 3.5 or 0.8 x 4 mm or PH1
	HEE	1.2 - 1.5	SD 0.6 x 3.5 or 0.8 x 4 mm or PH1
	HVE	1.2 - 1.5	SD 0.6 x 3.5 or 0.8 x 4 mm or PH1
	HD	1.2 - 1.5	SD 0.6 x 3.5 or 0.8 x 4 mm or PZ1
	HDD	1.2 - 1.5	SD 0.6 x 3.5 or 0.8 x 4 mm or PZ1
	S 6/6 (for signal contacts)	1.2 - 1.5	0.8 x 4 mm or PZ1
	ConCept modular frame, plastic	1.2 - 1.5	0.8 x 4 mm or PZ1
M 5	**PE terminal**		
	HSB	2 - 2.5	SD 1 x 5.5 mm or PZ2
	S 4/0 (Screw connection)	2 - 2.5	SD 1.2 x 6.5 mm or PH2
	S 4/0 (Axial screw connection)	2 - 2.5	SD 0.8 x 4 mm or PZ 2
	S 4/2	2 - 2.5	SD 1.2 x 6.5 mm or PH2
	S 4/8	2 - 2.5	SD 1.2 x 6.5 mm or PH2
	S 6/12	2 - 2.5	SD 0.8 x 4 mm or PZ 2
	S 6/36	2 - 2.5	SD 1.2 x 6.5 mm or PH2
	S 8/24	2 - 2.5	SD 1.2 x 6.5 mm or PH2
	S 12/2	2 - 2.5	SD 1.2 x 6.5 mm or PH2
M 6	**Power contacts**		
	S 4/0 (Screw connection)	1.2 (1.5 mm^2) / 2 (2.5 mm^2) / 3 (4-16 mm^2)	SD 0.8 x 4 mm
	S 4/2	1.2 (1.5 mm^2) / 2 (2.5 mm^2) / 3 (4-16 mm^2)	SD 0.8 x 4 mm
	S 4/8	1.2 (1.5 mm^2) / 2 (2.5 mm^2) / 3 (4-16 mm^2)	SD 0.8 x 4 mm
M 7 x 0.75	**Power contacts**		
	S 4	1.1 – 1.7	SW 2
	S 6/6 (+ PE)	6 – 8	SW 4
M 8 x 0.75	**Power contacts**		
	S 6/12	1.1 – 1.7	SW 2
	S 8/0 (+ PE)	6 (10-16 mm^2) - 7 (25 mm^2)	SW 4
M10 x 1	**Power contacts**		
	S 4/0 (Axial connection)	2 – 3	SW 3

Increasing the tightening torque does not improve the contact resistance. The stated torque settings offer optimal mechanical, thermal and electrical conditions. Exceeding the recommended values may even damage the conductor and terminal.