VSPC
VSPC 1CL PW 24V

Weidmüller Interface GmbH & Co. KG
Klingenbergstraße 16
D-32758 Detmold
Germany
Fon: +49 5231 14-0
Fax: +49 5231 14-292083
www.weidmueller.com



Protection combinée d'une boucle de courant 0(4) ... 20 mA et d'une alimentation 24 V DC
• Protection de l'alimentation électrique 24 V avec le parafoudre de classe III (CEI 61643-11)
• Parafoudre débrochable avec enfichage et désenfichage neutre sur le plan de l'impédance et sans interruption
• Utilisable conformément à la norme d'installation CEI 62305 / CEI 61643-22 (D1, C1, C2 et C3)
• Pied PE intégré, dérive jusqu'à 20 kA (8 / 20 µs) et 2,5 kA (10 / 350 µs) vers le PE de façon sûre

Informations générales de commande

Type	VSPC 1CL PW 24V
Référence	8951510000
Version	Protection surtension mesure-commande-régulation, 24 V, 24 V, 10 A, IEC 61643-21, HART-compatible
GTIN (EAN)	4032248742752
Cdt.	1 pièce(s)

VSPC
VSPC 1CL PW 24V

Weidmüller Interface GmbH & Co. KG
Klingenbergstraße 16
D-32758 Detmold
Germany
Fon: +49 5231 14-0
Fax: +49 5231 14-292083
www.weidmueller.com

Caractéristiques techniques

Dimensions et poids

Largeur	17,8 mm	Largeur (pouces)	0,701 inch
Hauteur	90 mm	Hauteur (pouces)	3,543 inch
Profondeur	69 mm	Profondeur (pouces)	2,717 inch
Poids net	50 g		

Températures

Humidité	5...96 %	Température de fonctionnement , max.	70 °C
Température de fonctionnement , min.	-40 °C	Température de stockage, max.	80 °C
Température de stockage, min.	-40 °C	Température de fonctionnement	-40 °C...70 °C
Température de stockage	-40 °C...80 °C		

Probabilité de panne

λges	45	MTTF	2 537 Years
PFH en $1*10^{-9}$ 1/h	1,95	SFF	95,67 %
SIL selon IEC 61508	3		

Conformité environnementale du produit

REACH SVHC	Lead 7439-92-1

Données de mesure UL

Certificat Nº (UL)	E311081	Certificat UL	UL 497b Certificate

Protection énergie classe III

Niveau de protection U_P (typ.)	≤ 0,9 kV	Tension de choc combiné U_{OC}	6 kV
Tension nominale (AC)	24 V	Tension nominale (DC)	24 V
Tension permanente maximum, Uc (AC)	27 V	Tension permanente maximum,, Uc (DC)	38 V

VSPC
VSPC 1CL PW 24V

Weidmüller Interface GmbH & Co. KG
Klingenbergstraße 16
D-32758 Detmold
Germany
Fon: +49 5231 14-0
Fax: +49 5231 14-292083
www.weidmueller.com

Caractéristiques techniques

Caractéristiques nominales CEI / EN

Classe d'exigence selon IEC 61643-21	C1, C2, C3, D1	Contact de signalisation	Non
Courant d'essai foudre I_{imp} (10/350 µs) conducteur-PE	2,5 kA	Courant d'essai foudre I_{imp} (10/350 µs) GND-PE	2,5 kA
Courant d'essai foudre I_{imp} (10/350 µs) conducteur-conducteur	2,5 kA	Courant de fuite I_n (8/20 µs) fil-PE	2.5 kA
Courant de fuite I_n (8/20 µs) fil-fil	2.5 kA	Courant de fuite I_n (8/20 µs)-PE	2.5 kA
Courant décharge I_{max} (8/20 µs) GND-PE	10 kA	Courant décharge I_{max} (8/20 µs) conducteur-PE	10 kA
Courant décharge I_{max} (8/20 µs) conducteur-conducteur	10 kA	Courant nominal	450 mA
Courant nominal I_N	10 A	Fusible	0,5 A
Mode défaut en surcharge	Modus 2	Niveau de protection U_P (typ.)	≤ 0,9 kV
Niveau de protection U_P GND - PE	450 V	Niveau de protection U_P conducteur - PE	450 V
Niveau de protection $U_P$conducteur - conducteur	40 V	Niveau de protection côté sortie Fil-PE 1kV/ µs, Type.	450 V
Niveau de protection côté sortie Fil-fil 1 kV/ µs, typ.	60 V	Niveau de protection côté sortie Fil-fil 8/20 µs, typ.	60 V
Normes	IEC 61643-21, HART-compatible	Pouvoir de reset à impulsions	≤ 10 ms
Propriétés de transmission des signaux (-3 dB)	3 MHz	Résistance aux courants de choc C1	< 1 kA 8/20 µs
Résistance aux courants de choc C2	5 kA 8/20 µs	Résistance aux courants de choc C3	100 A 10/1000 µs
Résistance aux courants de choc D1	2,5 kA 10/350 µs	Résistance de passage	2,20 Ω
Tension de choc combiné U_{OC}	6 kV	Tension nominale (AC)	24 V
Tension nominale (DC)	24 V	Tension permanente maximum, Uc (AC)	27 V
Tension permanente maximum,, Uc (DC)	38 V	Type de tension	AC/DC

Caractéristiques générales

Affichage fonction optique	Pour la protection de classe III, verte = OK ; rouge = parafoudre défectueux - le remplacer	Classe d'inflammabilité selon UL 94	V-0
Couleur	Orange	Degré de protection	IP20
Forme	Insert, divers	Segment	Mesure - Contrôle - Régulation
Version	sans fonction d'avertissement / affichage de fonction		

Coordination de l'isolation selon EN 50178

Catégorie de surtension	III	Degré de pollution	2

Protection des données CSA

Groupe gaz A,B	IIC	Groupe gaz C	IIB
Groupe gaz D	IIA	Inductance interne, max. L_i	0 µH
Tension d'entrée, max. U_i	39 V		

Informations complémentaires sur les agréments

Certificat GOST	GOST-Zertifikat

VSPC
VSPC 1CL PW 24V

Weidmüller Interface GmbH & Co. KG
Klingenbergstraße 16
D-32758 Detmold
Germany
Fon: +49 5231 14-0
Fax: +49 5231 14-292083
www.weidmueller.com

Caractéristiques techniques

Caractéristiques de raccordement

Type de raccordement	enfichable dans VSPC BASE

Ratings IECEx/ATEX/cUL

Certificat cUL	cUL Certificate

Classifications

ETIM 3.0	EC000943	ETIM 4.0	EC000381
ETIM 5.0	EC000943	ETIM 6.0	EC000943
UNSPSC	30-21-19-21	eClass 5.1	27-13-08-01
eClass 6.2	27-13-08-02	eClass 7.1	27-13-08-09
eClass 8.1	27-13-08-11	eClass 9.0	27-13-08-07
eClass 9.1	27-13-08-07		

Agréments

Agréments	
ROHS	Conforme

Téléchargements

Agrément/Certificat/Document de conformité	SIL Paper CE PAPER
Brochure/Catalogue	CAT 4.4 ELECTR 16/17 EN
Documentation utilisateur	Instruction sheet
Données techniques	EPLAN, WSCAD
Données techniques	STEP

VSPC
VSPC 1CL PW 24V

Weidmüller Interface GmbH & Co. KG
Klingenbergstraße 16
D-32758 Detmold
Germany
Fon: +49 5231 14-0
Fax: +49 5231 14-292083
www.weidmueller.com

Dessins

Symbole électrique

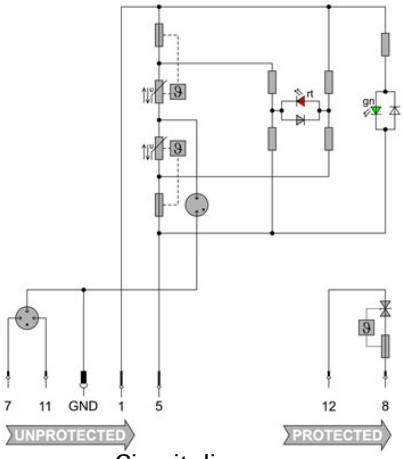

Circuit diagram

Courbe de dérating

Cate-gory	Testing pulse	Surge voltage	Surge current	Pulse	Type
C1	Quick-rising edge	0.5 - 2 kV with 1.2/50 µs	0.25 - 1 kA mit 8/20 µs	300	Surge voltage arrester
C2	Quick-rising edge	2 - 10 kV with 1.2/50 µs	1 - 5 kA mit 8/20 µs	10	Surge voltage arrester
C3	Quick-rising edge	≥ 1 kV with 1 kV/µs	10 - 100 A mit 10/10000 µs	300	Surge voltage arrester
D1	High power	≥ 1 kV	0.5 - 2.5 kA mit 10/350 µs	2	Arrester for lightning current and surge voltages

SIL SUITABLE 61508

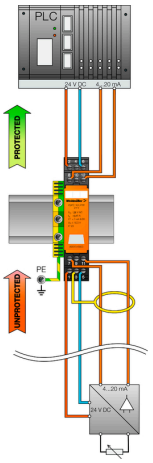

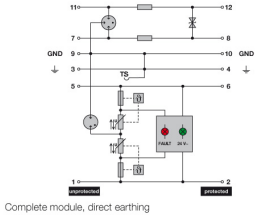

Complete module, direct earthing

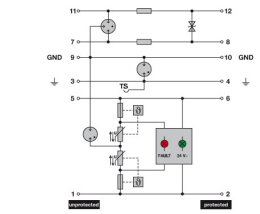

Complete module, indirect earthing

Komplettmodul