Série W
WTL 6/1 EN STB SW

Weidmüller Interface GmbH & Co. KG
Klingenbergstraße 16
D-32758 Detmold
Germany
Fon: +49 5231 14-0
Fax: +49 5231 14-292083
www.weidmueller.com

Illustration du produit

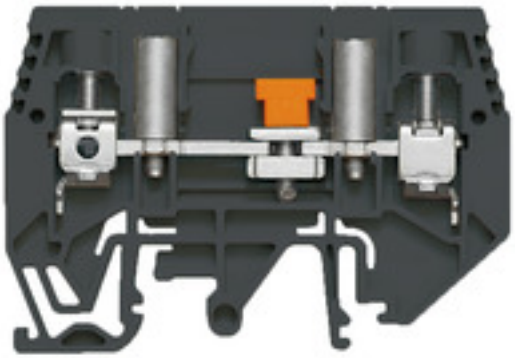

Câblage d'un transformateur de courant et de tension
Avec nos blocs de jonction de test sectionnables avec raccordement à vis et ressort, créez tous les circuits de convertisseurs essentiels pour une mesure sûre et perfectionnée du courant, de la tension et de la puissance.

Informations générales de commande

Type	WTL 6/1 EN STB SW
Référence	1062520000
Version	Bloc de jonction de test sectionnable, Raccordement vissé, 6 mm², 630 V, 41 A, coulissant, noir
GTIN (EAN)	4032248841127
Cdt.	50 pièce(s)

Weidmüller

Série W
WTL 6/1 EN STB SW

Weidmüller Interface GmbH & Co. KG
Klingenbergstraße 16
D-32758 Detmold
Germany
Fon: +49 5231 14-0
Fax: +49 5231 14-292083
www.weidmueller.com

Caractéristiques techniques

Dimensions et poids

Largeur	7,9 mm	Largeur (pouces)	0,311 inch
Hauteur	68,5 mm	Hauteur (pouces)	2,697 inch
Profondeur	47,5 mm	Profondeur (pouces)	1,87 inch
Profondeur, y compris rail DIN	48,5 mm	Poids net	25,28 g

Températures

Température de stockage, max.	40 °C	Température de stockage, min.	10 °C
Température de stockage	10 °C...40 °C	Température d'utilisation permanente, min.	-50 °C
Température d'utilisation permanente, max.	120 °C		

Conformité environnementale du produit

REACH SVHC	Lead 7439-92-1

Autres caractéristiques techniques

Type de montage	monté

Blocs de jonction sectionnables

Couple de serrage max. vis du sectionneur	0,7 Nm	Couple de serrage min. vis du sectionneur	0,5 Nm
Sectionnement longitudinal	coulissant	Sectionnement transversal	sans
douille test intégrée	Oui		

Caractéristiques des matériaux

Matériau	Wemid	Couleur	noir
Classe d'inflammabilité selon UL 94	V-0		

Caractéristiques du système

Version	Raccordement vissé, Séparateur, avec points de test, libre d'un côté	Couple de serrage (vis de pression pour conducteurs en cuivre)	1...1.6 Nm
Couple de serrage (vis de séparation)	0.5...0.7 Nm	Flasque de fermeture nécessaire	Oui
Nombre de polarités	1	Nombre d'étages	1
Nombre de points de contact par étage	2	Nombre de potentiels par étage	1
Etages internes pontés	Non	Raccordement PE	Non
Rail	TS 32, TS 35	Fonction N	Non
Fonction PE	Non	Fonction PEN	Non

Caractéristiques nominales

Section nominale	6 mm²	Tension nominale	630 V
Courant nominal	41 A		

Série W
WTL 6/1 EN STB SW

Weidmüller Interface GmbH & Co. KG
Klingenbergstraße 16
D-32758 Detmold
Germany
Fon: +49 5231 14-0
Fax: +49 5231 14-292083
www.weidmueller.com

Caractéristiques techniques

Caractéristiques nominales selon CSA

Certificat Nº (CSA)	200039-1057876	Courant gr. B (CSA)	45 A
Courant gr. c (CSA)	45 A	Section max. du conducteur (CSA)	8 AWG
Section min. du conducteur (CSA)	20 AWG	Tension Gr B (CSA)	300 V
Tension Gr C (CSA)	300 V		

Caractéristiques nominales selon UL

Certificat Nº (UR)	E60693	Courant gr. B (UR)	45 A
Courant gr. C (UR)	45 A	Taille du conducteur Câblage d'installation max. (UR)	8 AWG
Taille du conducteur Câblage d'installation min. (UR)	20 AWG	Taille du conducteur Câblage d'usine max. (UR)	8 AWG
Taille du conducteur Câblage d'usine min. (UR)	20 AWG	Tension Gr B (UR)	300 V
Tension Gr C (UR)	300 V		

Dimensions

Décalage TS 32	34,5 mm	Décalage TS 35	34,5 mm

Raccordement (raccordement nominal)

Couple de serrage, max.	1,6 Nm	Couple de serrage, min.	1 Nm
Cran de réglage du couple avec visseuse électrique du type DMS	3	Dimension de la lame	0,8 x 4,0 mm
Nombre de raccordements	2	Type de raccordement	Raccordement vissé

Classifications

ETIM 3.0	EC000902	ETIM 4.0	EC000902
ETIM 5.0	EC000902	ETIM 6.0	EC000902
eClass 6.2	27-14-11-26	eClass 7.1	27-14-11-26
eClass 8.1	27-14-11-26	eClass 9.0	27-14-11-26
eClass 9.1	27-14-11-26		

Agréments

Agréments	
ROHS	Conforme

Téléchargements

Données techniques	EPLAN, WSCAD, Zuken E3.S
Données techniques	STEP

Remarque de sécurité

Avertissement de sécurité	Safety Information