Conrad sur INTERNET
www.conrad.fr

Les appareils électriques et électroniques usagés (DEEE) doivent être traités individuellement et conformément aux lois en vigueur en matière de traitement, de récupération et de recyclage des appareils.

Suite à l'application de cette réglementation dans les Etats membres, les utilisateurs résidant au sein de l'Union européenne peuvent désormais ramener gratuitement leurs appareils électriques et électroniques usagés dans les centres de collecte prévus à cet effet.
En France, votre détaillant reprendra également gratuitement votre ancien produit si vous envisagez d'acheter un produit neuf similaire.
Si votre appareil électrique ou électronique usagé comporte des piles ou des accumulateurs, veuillez les retirer de l'appareil et les déposer dans un centre de collecte.

Note de l'éditeur

Cette notice est une publication de la société Conrad, 59800 Lille/France.
Tous droits réservés, y compris la traduction. Toute reproduction, quel que soit le type (p.ex. photocopies, microfilms ou saisie dans des traitements de texte électronique) est soumise à une autorisation préalable écrite de l'éditeur.
Reproduction, même partielle, interdite.
Cette notice est conforme à l'état du produit au moment de l'impression.
Données techniques et conditionnement soumis à modifications sans avis préalable.
© Copyright 2001 par Conrad. Imprimé en CEE. XXX/10-13/JV

N O T I C E

Version 10/13

Enceinte PA PRX415M

Code : 000312442

Cette notice fait partie du produit. Elle contient des informations importantes concernant son utilisation. Tenez-en compte, même si vous transmettez le produit à un tiers.

Conservez cette notice pour tout report ultérieur !

VUE EXPLOSEE DES ELEMENTS

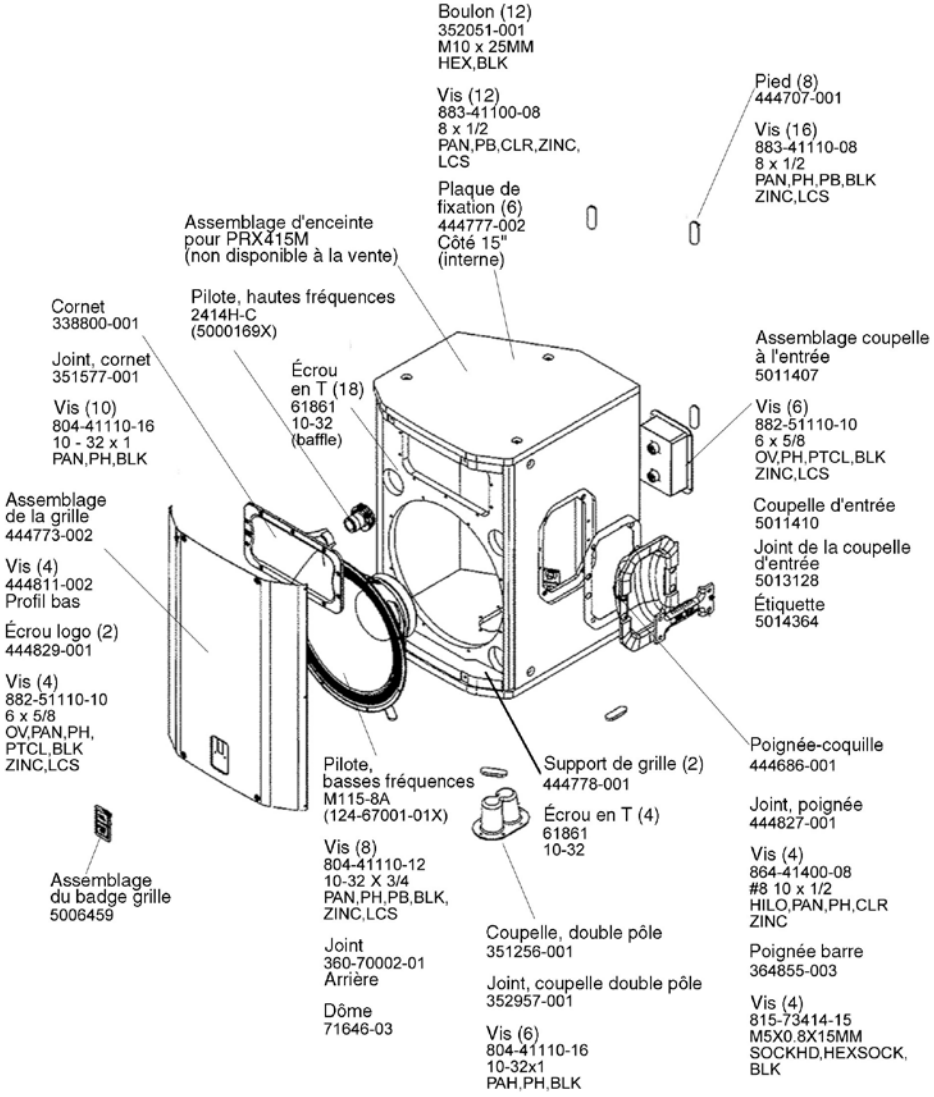

CARACTERISTIQUES ELECTRIQUES ET ACOUSTIQUES :

Impédance nominale :	8 Ohms
Puissance nominale du système, bruit rose :	300W/ 600W/ 1200W, 2 heures (Continu/ programme/pic)
Réponse en fréquence (±3 dB) :	66 Hz - 16 Hz
Bande de fréquences (-10 dB) :	55 Hz - 19 kHz
SPL maximum :	122 dB pic SPL (128 dB pic SPL)
Sensibilité :	98 dB, 1 Watt @ 1 mètre
Fréquence de coupure :	2,2 kHz

ELEMENTS DU SYSTEME :

Cabinet :	Enceinte (non disponible à la vente)
Grille :	444773-002
Transducteur basse fréquence :	M115-8A, 380 mm. Woofer Differential Drive
Résistance DC :	5,3 Ohms
Transducteur hautes fréquences :	2414H-1, 25 mm Moteur avec diaphragme de polymère
Résistance DC :	3,60 ohm +/- 0,2 Ohm
Coupelle d'entrée :	5011407

SPECIFICATIONS DU TEST A BALAYAGE AUDIO :

A. Test à balayage audio du système :	7 V à l'entrée, 40 Hz à 20 kHz
B. Test à balayage audio basses fréquences. :	6 V à l'entrée, 20 Hz à 200 Hz
C. Test à balayage audio hautes fréquences :	0,75 V à l'entrée, 500 Hz à 1,5 kHz

SPECIFICATIONS PHYSIQUES :

Dimensions de l'enceinte :	650 x 429 x 457 mm
Poids à l'expédition :	21 kg

GARANTIE :

Voir la déclaration de garantie fournie avec chaque appareil.

EMBALLAGE

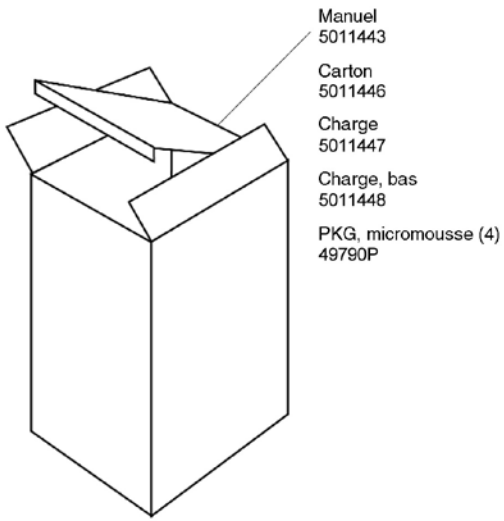

SCHEMA DE CÂBLAGE

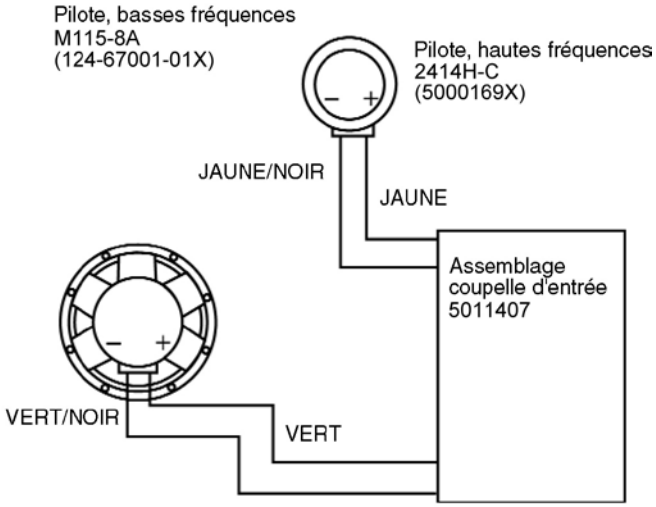

VOIR LE SCHÉMA D'ASSEMBLAGE DE LA COUPELLE (5011407) PAGE SUIVANTE

REMARQUE : LES DIFFÉRENTS ÉLÉMENTS DE LA COUPURE CI-DESSUS NE SONT PAS DISPONIBLES EN PIÈCES DÉTACHÉES. VOUS DEVREZ COMMANDER UN ASSEMBLAGE DE REMPLACEMENT COMPLET.

SCHEMA D'ASSEMBLAGE DE LA COUPELLE D'ENTREE (5011407)

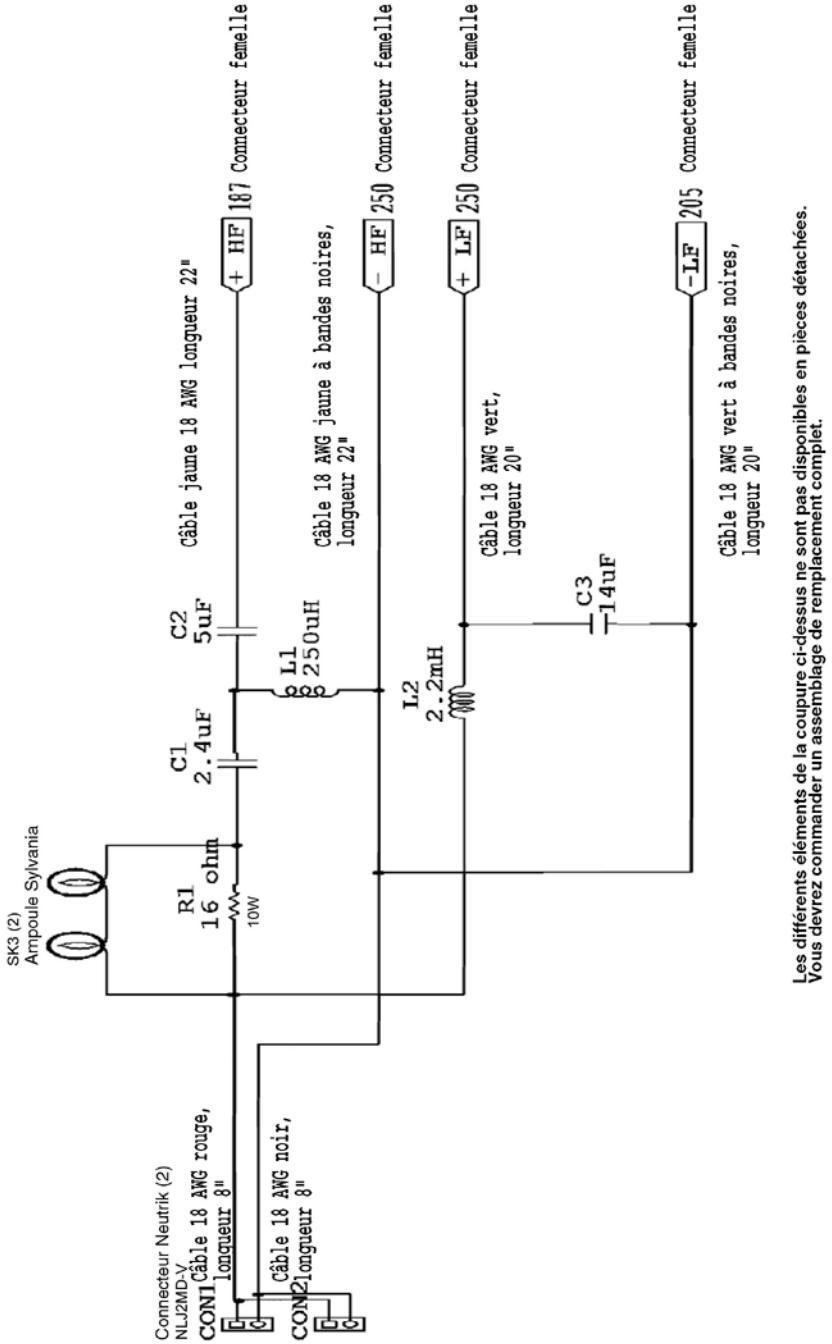

Les différents éléments de la coupure ci-dessus ne sont pas disponibles en pièces détachées. Vous devrez commander un assemblage de remplacement complet.