Fiche de données

VSSC
VSSC6TRSLFG24VAC/DC0.5A

Weidmüller Interface GmbH & Co. KG
Klingenbergstraße 16
D-32758 Detmold
Germany
Fon: +49 5231 14-0
Fax: +49 5231 14-292083
www.weidmueller.com

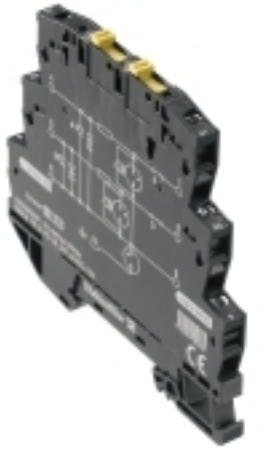

Figure similaire

Le parcours de la surtension le long du conducteur peut perturber ou détruire les entrées de signaux sensibles. Il faut donc protéger les appareils MCR à proximité immédiate. La large gamme de produits Weidmüller pour le secteur MRC offre des appareils en 2 parties, enfichables et des blocs de jonction avec raccordement à vis ou à ressort. Ces appareils conviennent pour les signaux binaires et les signaux analogiques. Weidmüller propose en plus des modèles qui intègrent des composants comme les éclateurs à gaz ou les varistances. VARITECTOR est la protection contre la surtension flexible et polyvalente de Weidmüller, testée selon la norme de matériels CEI61643-21. La série VARITECTOR est utilisables dans les applications conformes à CEI 61643-22 / VDE 0845-3 pour les classes C1, C2, C3 et D1. Dans les familles de produits VARITECTOR SPC, SSC et MCZ OVP les caractéristiques électriques et mécaniques sont combinées de manière optimale. Les dimensions et la manipulation facile jouent un rôle important. Cette protection contre la surtension est indiquée pour être montée dans les endroits les plus étroits dans divers domaines de l'automatisation (process, industrie et bâtiments).

Informations générales de commande

Type	VSSC6TRSLFG24VAC/DC0.5A
Référence	1354800000
Version	Protection surtension mesure-commande-régulation, 24 V, 34 V, 500 mA, IEC 61643-21
GTIN (EAN)	4050118156751
Cdt.	10 pièce(s)

VSSC
VSSC6TRSLFG24VAC/DC0.5A

Weidmüller Interface GmbH & Co. KG
Klingenbergstraße 16
D-32758 Detmold
Germany
Fon: +49 5231 14-0
Fax: +49 5231 14-292083
www.weidmueller.com

Caractéristiques techniques

Dimensions et poids

Largeur	6,2 mm	Largeur (pouces)	0,244 inch
Hauteur	88,5 mm	Hauteur (pouces)	3,484 inch
Profondeur	81 mm	Profondeur (pouces)	3,189 inch
Poids net	46,8 g		

Températures

Humidité	5...96 %	Température de fonctionnement , max.	70 °C
Température de fonctionnement , min.	-40 °C	Température de stockage, max.	80 °C
Température de stockage, min.	-40 °C	Température de fonctionnement	-40 °C...70 °C
Température de stockage	-40 °C...80 °C		

Probabilité de panne

λges	54	MTTF	1 342 années
PFH en $1*10^{-9}$ 1/h	1,8	SFF	96,67 %
SIL selon IEC 61508	3		

Conformité environnementale du produit

REACH SVHC	Lead 7439-92-1

Données de mesure UL

Certificat Nº (UL)	E311081	Certificat UL	UL Zertifikat

Caractéristiques nominales CEI / EN

Classe d'exigence selon IEC 61643-21	C2, C3, D1	Courant d'essai foudre I_{imp} (10/350 µs) conducteur-PE	10 kA
Courant de décharge max. (8/20 µs)	10 kA	Courant de fuite I_n (8/20 µs) fil-PE	2.5 kA
Courant de fuite I_n (8/20 µs)-PE	2.5 kA	Courant de fuite à U_n	2,8 mA
Courant décharge I_{max} (8/20 µs) GND-PE	10 kA	Courant décharge I_{max} (8/20 µs) conducteur-PE	10 kA
Courant nominal I_N	500 mA	Fusible	0,5 A
Mode défaut en surcharge	Modus 2	Niveau de protection U_P (typ.)	150 V
Niveau de protection U_P GND - PE	1 400 V	Niveau de protection côté sortie Fil-fil 1 kV/ µs, typ.	70 V
Normes	IEC 61643-21	Perte d’insertion	3,3 MHz
Pouvoir de reset à impulsions	≤ 20 ms	Propriétés de transmission des signaux (-3 dB)	3,2 MHz
Résistance aux courants de choc C2	2.5 kA 8/20 µs 5 kV 1.2/50 µs	Résistance aux courants de choc C3	10 A 10/1000 µs
Résistance aux courants de choc D1	1 kA 10/350 µs	Résistance de passage	1,8 Ω 10 %
Tension nominale (AC)	24 V	Tension nominale (DC)	34 V
Tension permanente maximum, Uc (AC)	30 V	Tension permanente maximum,, Uc (DC)	42 V
Tenue en tension pour FG par rapport à PE	≥ 500 V	Type de tension	AC/DC

VSSC
VSSC6TRSLFG24VAC/DC0.5A

Weidmüller Interface GmbH & Co. KG
Klingenbergstraße 16
D-32758 Detmold
Germany
Fon: +49 5231 14-0
Fax: +49 5231 14-292083
www.weidmueller.com

Caractéristiques techniques

Caractéristiques générales

Affichage fonction optique	Non	Classe d'inflammabilité selon UL 94	V-0
Couleur	noir	Degré de protection	IP20
Fonction de sectionnement	Oui	Forme	Insert
Possibilité de test	Vis de fonction avec support de fiche de contrôle raccordement 1, 2, 4, 5	Rail	TS 35
Segment	Mesure - Contrôle - Régulation	Version	Protection surtension, MCR

Coordination de l'isolation selon EN 50178

Catégorie de surtension	III	Degré de pollution	2

Protection des données CSA

Capacité interne, max. C_i	2 nF	Courant d'entrée, max. I_i	500 mA
Groupe gaz A,B	IIC	Groupe gaz C	IIB
Groupe gaz D	IIA	Inductance interne, max. L_i	0 µH
Tension d'entrée, max. U_i	42 V		

Informations complémentaires sur les agréments

Certificat GOST	GOST-Zertifikat

Caractéristiques de raccordement

Type de raccordement	Raccordement vissé	Couple de serrage, min.	0,5 Nm
Couple de serrage, max.	0,8 Nm	Plage de serrage, min.	0,5 mm²
Plage de serrage, max.	4 mm²	Section de raccordement du conducteur, min.	0,5 mm²
Section de raccordement du conducteur, max.	6 mm²	Section de raccordement du conducteur, souple, embout (DIN 46228-1), min.	0,5 mm²
Section de raccordement du conducteur, souple, embout (DIN 46228-1), max.	4 mm²	Section de raccordement, semi-rigide, min.	0,5 mm²
Section de raccordement, semi-rigide, max.	4 mm²		

Ratings IECEx/ATEX/cUL

Certificat cUL	cUL Certificate

Classifications

ETIM 3.0	EC000943	ETIM 5.0	EC000943
ETIM 6.0	EC000943	UNSPSC	30-21-19-21
eClass 5.1	27-13-08-01	eClass 6.2	27-13-08-05
eClass 7.1	27-13-08-09	eClass 8.1	27-13-08-11
eClass 9.0	27-13-08-07	eClass 9.1	27-13-08-07

VSSC
VSSC6TRSLFG24VAC/DC0.5A

Weidmüller Interface GmbH & Co. KG
Klingenbergstraße 16
D-32758 Detmold
Germany
Fon: +49 5231 14-0
Fax: +49 5231 14-292083
www.weidmueller.com

Caractéristiques techniques

Agréments

Agréments	
ROHS	Conforme

Téléchargements

Agrément/Certificat/Document de conformité	SIL Paper CE PAPER Declaration of Conformity
Brochure/Catalogue	CAT 4.4 ELECTR 16/17 EN
Documentation utilisateur	Instruction sheet VSSC
Données techniques	EPLAN, WSCAD
Données techniques	STEP

VSSC
VSSC6TRSLFG24VAC/DC0.5A

Weidmüller Interface GmbH & Co. KG
Klingenbergstraße 16
D-32758 Detmold
Germany
Fon: +49 5231 14-0
Fax: +49 5231 14-292083
www.weidmueller.com

Dessins

Figure similaire

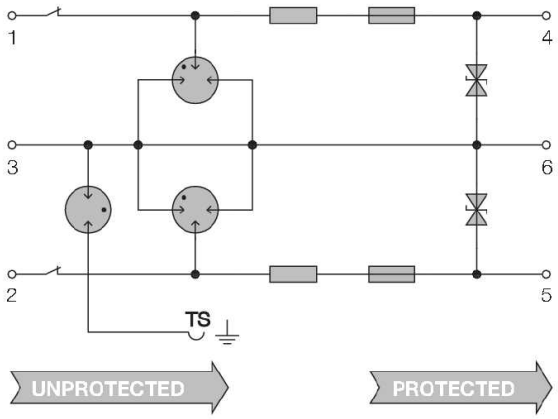

Circuit diagram