Série W
WDK 2.5/TR-DU-PE/o TNHE

Weidmüller Interface GmbH & Co. KG
Klingenbergstraße 16
D-32758 Detmold
Germany
Fon: +49 5231 14-0
Fax: +49 5231 14-292083
www.weidmueller.com

Illustration du produit

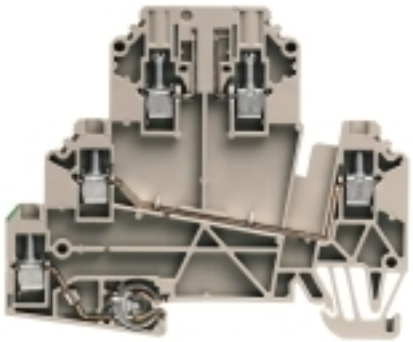

Klippon® Connect avec technologie de raccordement à étrier
La fiabilité élevée et la variété de conceptions des blocs de jonction avec raccordement à étrier facilitent la planification et optimisent la sécurité de fonctionnement. Klippon® Connect est une solution éprouvée qui répond à différentes exigences.

Informations générales de commande

Type	WDK 2.5/TR-DU-PE/o TNHE
Référence	1833640000
Version	Bloc de jonction de test sectionnable, Raccordement vissé, 2.5 mm², 690 V, 24 A, sans, Beige foncé
GTIN (EAN)	4032248991129
Cdt.	50 pièce(s)

Weidmüller

Série W
WDK 2.5/TR-DU-PE/o TNHE

Weidmüller Interface GmbH & Co. KG
Klingenbergstraße 16
D-32758 Detmold
Germany
Fon: +49 5231 14-0
Fax: +49 5231 14-292083
www.weidmueller.com

Caractéristiques techniques

Dimensions et poids

Largeur	5,1 mm	Largeur (pouces)	0,201 inch
Hauteur	80,5 mm	Hauteur (pouces)	3,169 inch
Profondeur	66 mm	Profondeur (pouces)	2,598 inch
Profondeur, y compris rail DIN	67 mm	Poids net	17,66 g

Températures

Température de stockage, max.	40 °C	Température de stockage, min.	10 °C
Température de stockage	10 °C...40 °C	Température d'utilisation permanente, min.	-50 °C
Température d'utilisation permanente, max.	120 °C		

Autres caractéristiques techniques

Côté ouvert	droite	Type de montage	monté
Version à l#92épreuve de l#92explosion	Non		

Blocs de jonction sectionnables

Sectionnement longitudinal	sans	Sectionnement transversal	sans
douille test intégrée	Non		

Caractéristiques des matériaux

Matériau	Wemid	Couleur	Beige foncé
Classe d'inflammabilité selon UL 94	V-0		

Caractéristiques du système

Version	Raccordement vissé, Avec Raccordement PE, libre d'un côté	Couple de serrage (vis de pression pour conducteurs en cuivre)	0.5...0.6 Nm
Flasque de fermeture nécessaire	Oui	Nombre de polarités	3
Nombre d'étages	3	Nombre de points de contact par étage	2
Nombre de potentiels par étage	1	Etages internes pontés	Non
Raccordement PE	Oui	Rail	TS 35
Fonction N	Non	Fonction PE	Oui
Fonction PEN	Non		

Caractéristiques nominales

Section nominale	2,5 mm²	Tension nominale	690 V
Courant nominal	24 A	Résistance de passage selon CEI 60947-7-x	2,66 mΩ
Tension de choc nominale	8 kV	Degré de pollution	3

Caractéristiques nominales selon CSA

Certificat Nº (CSA)	200039-1057876	Courant gr. c (CSA)	20 A
Section max. du conducteur (CSA)	12 AWG	Section min. du conducteur (CSA)	30 AWG
Tension Gr C (CSA)	300 V		

Série W
WDK 2.5/TR-DU-PE/o TNHE

Weidmüller Interface GmbH & Co. KG
Klingenbergstraße 16
D-32758 Detmold
Germany
Fon: +49 5231 14-0
Fax: +49 5231 14-292083
www.weidmueller.com

Caractéristiques techniques

Raccordement (raccordement nominal)

Calibre selon 60 947-1	A2	Couple de serrage, max.	0,6 Nm
Couple de serrage, min.	0,5 Nm	Dimension de la lame	0,6 x 3,5 mm
Longueur de dénudage	8 mm	Nombre de raccordements	5
Plage de serrage, max.	4 mm²	Plage de serrage, min.	0,5 mm²
Section de raccordement du conducteur, rigide, max.	4 mm²	Section de raccordement du conducteur, rigide, min.	0,5 mm²
Section de raccordement du conducteur, souple avec embout DIN 46228/1, max.	2,5 mm²	Section de raccordement du conducteur, souple avec embout DIN 46228/1, min.	0,5 mm²
Section de raccordement du conducteur, souple avec embout DIN 46228/4, max.	2,5 mm²	Section de raccordement du conducteur, souple avec embout DIN 46228/4, min.	0,5 mm²
Section de raccordement du conducteur, souple, max.	4 mm²	Section de raccordement du conducteur, souple, min.	0,5 mm²
Section de raccordement, semi-rigide, max.	4 mm²	Section de raccordement, semi-rigide, min.	1,5 mm²
Sens de raccordement	latéralement	Type de raccordement	Raccordement vissé
Vis de serrage	M 3		

Classifications

ETIM 4.0	EC000902	ETIM 5.0	EC000902
ETIM 6.0	EC000902	eClass 6.2	27-14-11-20
eClass 7.1	27-14-11-20	eClass 8.1	27-14-11-26
eClass 9.0	27-14-11-26	eClass 9.1	27-14-11-26

Agréments

Agréments	
ROHS	Conforme

Téléchargements

Agrément/Certificat/Document de conformité	DE_PT1002_20160418_706_ISSUE01.pdf
Brochure/Catalogue	CAT 1 TERM 16/17 EN
Données techniques	EPLAN, WSCAD, Zuken E3.S
Données techniques	STEP

Remarque de sécurité

Avertissement de sécurité	Safety Information