Données de base

# UMSTBVK 2,5/ 5-ST-5,08

Référence: 1833849

L'illustration représente une version 10 pôles de l'article



http://eshop.phoenixcontact.fr/phoenix/treeViewClick.do?UID=1833849

Elément enfichable, Intensité nominale: 12 A, Tension de référence (III/2): 320 V, Nbre. pôles: 5, Pas: 5,08 mm, Connectique: Raccordement vissé, Coloris: vert, Surface des contacts: étain, Montage: Profilé

Notez que les données indiquées ici sont issues du catalogue en ligne. Vous trouverez l'intégralité des informations et des données dans la documentation pour l'utilisateur sous http://www.download.phoenixcontact.fr Les conditions générales d'utilisation pour les téléchargements sur Internet sont applicables.

| Caractéristiques commerciales | |
|---|---|
| EAN | 4 017918 110581 |
| Unité d'emballage | 50 pcs. |
| Tarif douanier | 85366990 |
| Poids brut par pièce | kg |
| Donnée de page de catalogue | Page 294 (CC-2009) |

## Données techniques

### Cotes / pôles

| | |
|---|---|
| Largeur | 42,5 mm |
| Pas | 5,08 mm |
| Cote a | 20,32 mm |
| Nombre de pôles | 5 |
| Filetage vis | M3 |
| Couple de serrage min. | 0,5 Nm |
| Couple de serrage max. | 0,6 Nm |

**Caractéristiques techniques**

| | |
|---|---|
| Famille d'articles | UMSTBVK 2,5/..-ST |
| Groupe d'isolant | I |
| Tension de choc assignée (III/3) | 4 kV |
| Tension de choc assignée (III/2) | 4 kV |
| Tension de choc assignée (II/2) | 4 kV |
| Tension assignée (III/2) | 320 V |
| Tension assignée (II/2) | 630 V |
| Connexion selon la norme | EN-VDE |
| Intensité nominale $I_N$ | 12 A |
| Tension nominale $U_N$ | 320 V |
| Section nominale | 2,5 mm² |
| Matériau isolant | PA |
| Classe d'inflammabilité selon UL 94 | V0 |
| Gabarit | A3 |
| Longueur à dénuder | 7 mm |

**Caractéristiques de raccordement**

| | |
|---|---|
| Section de conducteur rigide min. | 0,2 mm² |
| Section de conducteur rigide max. | 2,5 mm² |
| Section de conducteur souple min. | 0,2 mm² |
| Section de conducteur souple max. | 2,5 mm² |
| Section de conducteur souple avec embout sans cône d'entrée isolant max. | 0,25 mm² |
| | 2,5 mm² |
| Section de conducteur souple avec embout et cône d'entrée isolant min. | 0,25 mm² |
| Section de conducteur souple avec embout et cône d'entrée isolant max. | 2,5 mm² |
| 2 conducteurs rigides de même section min. | 0,2 mm² |
| 2 conducteurs rigides de même section max. | 1 mm² |
| 2 conducteurs souples de même section min. | 0,2 mm² |
| 2 conducteurs souples de même section max. | 1,5 mm² |
| 2 conducteurs souples de même section avec AEH sans cône d'entrée isolant min. | 0,25 mm² |
| 2 conducteurs souples de même section avec AEH sans cône d'entrée isolant max. | 1 mm² |

| | |
|---|---|
| 2 conducteurs souples de même section avec TWIN-AEH et cône d'entrée isolant min. | 0,5 mm² |
| 2 conducteurs souples de même section avec TWIN-AEH et cône d'entrée isolant max. | 1,5 mm² |
| Section du conducteur AWG/kcmil min. | 24 |
| Section du conducteur AWG/kcmil max. | 12 |

## Approbations

Homologations CSA, cULus Recognized, GOST, VDE Gutachten mit Fertigungsüberwachung, CCA, IECEE CB Scheme

Homologations demandées :

Homologations EX :

## Accessoires

| Article | Désignation | Description |
|---|---|---|
| **Connecteur mâle/adaptateur** | | |
| 1734634 | CP-MSTB | Profilé de détrompage, s'enfile dans la rainure de l'élément enfichable ou de l'embase inversée, isolant rouge |
| **Généralités** | | |
| 1733169 | EBP 2- 5 | Peigne de liaison, entièrement isolé, pour connecteurs au pas de 5,0 ou 5,08 mm, pôles : 2 |
| **Outil** | | |
| 1205053 | SZS 0,6X3,5 | Outil de déverrouillage, pour blocs de jonction ST, isolé, s'utilise aussi comme tournevis pour tête fendue, dimensions : 0,6 x 3,5 x 100 mm, manche à deux composants, antidérapant |
| **Repérage** | | |
| 0804293 | SK 5,08/3,8:FORTL.ZAHLEN | Cartes de repérage, Carte, blanc, repéré, longitudinal: numérotation continue 1-10, 11-20, etc. jusqu'à 91-(99)100, Type de montage: Collage, pour BJ au pas de : 5,08 mm |

## Produits complémentaires

| Article | Désignation | Description |
|---|---|---|
| **Généralités** | | |
| 1859548 | EMSTBVA 2,5/ 5-G-5,08 | Embase, Intensité nominale: 12 A, Tension de référence (III/2): 320 V, Nbre. pôles: 5, Pas: 5,08 mm, Coloris: vert, Surface des contacts: étain, Montage: Insertion en force |
| 1873388 | FKIC 2,5/ 5-ST-5,08 | Elément enfichable, Intensité nominale: 12 A, Tension de référence (III/2): 320 V, Nbre. pôles: 5, Pas: 5,08 mm, Connectique: Raccordement à ressort, Coloris: vert, Surface des contacts: étain |
| 1786200 | IC 2,5/ 5-ST-5,08 | Elément enfichable, Intensité nominale: 12 A, Tension de référence (III/2): 320 V, Nbre. pôles: 5, Pas: 5,08 mm, Connectique: Raccordement vissé, Coloris: vert, Surface des contacts: étain |
| 1823875 | ICC 2,5/ 5-STZ-5,08 | Elément enfichable, Intensité nominale: 12 A, Tension de référence (III/2): 320 V, Nbre. pôles: 5, Pas: 5,08 mm, Connectique: raccordement serti, Coloris: vert, Contacts mâles à sertir correspondants avec indication du courant [A] et de la plage de section [mm²] : 10A/ICC-MT 0,5-1,0 (3190577) ; 10A/ICC-MT 0,5-1,0 BA (3190603) ; 12A/ICC-MT 1,5-2,5 (3190580) ; 12A/ICC-MT 1,5-2,5 BA (3190593). BA = contacts en ruban |
| 1759046 | MSTB 2,5/ 5-G-5,08 | Embase, Intensité nominale: 12 A, Tension de référence (III/2): 320 V, Nbre. pôles: 5, Pas: 5,08 mm, Coloris: vert, Surface des contacts: étain, Montage: Soudage |
| 1757271 | MSTBA 2,5/ 5-G-5,08 | Embase, Intensité nominale: 12 A, Tension de référence (III/2): 320 V, Nbre. pôles: 5, Pas: 5,08 mm, Coloris: vert, Surface des contacts: étain, Montage: Soudage |
| 1758047 | MSTBV 2,5/ 5-G-5,08 | Embase, Intensité nominale: 12 A, Tension de référence (III/2): 320 V, Nbre. pôles: 5, Pas: 5,08 mm, Coloris: vert, Surface des contacts: étain, Montage: Soudage |
| 1755765 | MSTBVA 2,5/ 5-G-5,08 | Embase, Intensité nominale: 12 A, Tension de référence (III/2): 320 V, Nbre. pôles: 5, Pas: 5,08 mm, Coloris: vert, Surface des contacts: étain, Montage: Soudage |

## Schémas

Diagramme

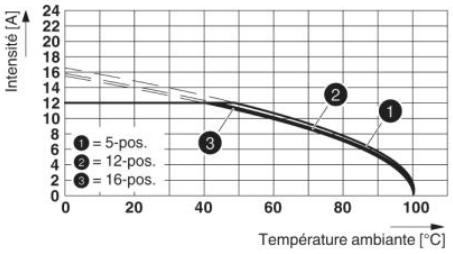


**Type : (U)MSTBVK 2,5/...-ST-5,08 avec IC 2,5/...-ST-5,08**

Dessin coté

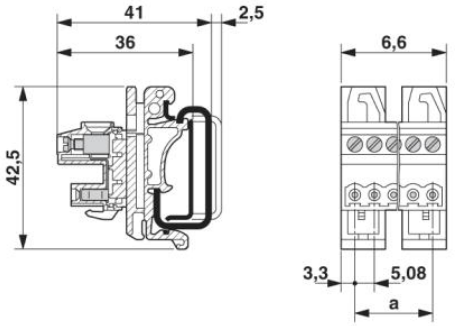

## Adresse

PHOENIX CONTACT SAS
52 Boulevard de Beaubourg - Emerainville
77436 Marne La Vallée Cedex 2,France
Tél : +33 (0) 1 60 17 98 98
Télécopie : +33 (0) 1 60 17 37 97
http://www.phoenixcontact.fr

© 2013 Phoenix Contact
Sous réserve de modifications techniques