Données de base

CCVA 2,5/ 8-G-5,08 P26THRR56

Référence: 1956027



http://eshop.phoenixcontact.fr/phoenix/treeViewClick.do?UID=1956027

Embase, Intensité nominale: 12 A, Tension de référence (III/2): 320 V, Nbre. pôles: 8, Pas: 5,08 mm, Coloris: noir, Surface des contacts: étain, Montage: SMD/THT/THR, Des informations d'utilisation et des recommandations concernant la technologie THR sont disponibles dans la section Téléchargements.

Notez que les données indiquées ici sont issues du catalogue en ligne. Vous trouverez l'intégralité des informations et des données dans la documentation pour l'utilisateur sous http://www.download.phoenixcontact.fr Les conditions générales d'utilisation pour les téléchargements sur Internet sont applicables.

Caractéristiques commerciales

EAN	4 017918 926786
Unité d'emballage	140 pcs.
Tarif douanier	85366990
Poids brut par pièce	kg
Donnée de page de catalogue	Page 241 (CC-2009)

Données techniques

Cotes / pôles

Longueur	8,6 mm
Pas	5,08 mm
Cote a	35,56 mm
Nombre de pôles	8
Dimensions des picots	1 x 1 mm
Ecartement des picots	5,08 mm
Diamètre de perçage	1,6 mm

Caractéristiques techniques

Famille d'articles	CCVA 2,5/..-G
Groupe d'isolant	IIIa
Tension de choc assignée (III/3)	4 kV
Tension de choc assignée (III/2)	4 kV
Tension de choc assignée (II/2)	4 kV
Tension assignée (III/2)	320 V
Tension assignée (II/2)	400 V
Connexion selon la norme	EN-VDE
Intensité nominale I_N	12 A
Tension nominale U_N	250 V
Courant de charge maximal	12 A (par pôle)
Matériau isolant	LCP
Classe d'inflammabilité selon UL 94	V0
Coloris	noir
Tension nominale UL/CUL Usegroup B	250 V
Intensité nominale UL/CUL Usegroup B	10 A
Tension nominale UL/CUL Usegroup D	300 V
Intensité nominale UL/CUL Usegroup D	10 A

Approbations

Homologations cULus Recognized, GOST

Homologations demandées :

Homologations EX :

Accessoires

Article	Désignation	Description
Connecteur mâle/adaptateur		
1734401	CR-MSTB	Cavalier de détrompage, s'insère dans la partie évidée de l'embase ou de l'élément enfichable inversé, isolant rouge

Généralités

1954362	CR-MSTB NAT HT	Cavalier de détrompage HT, inséré dans la partie creuse de l'embase avant le soudage par refusion, en isolant beige résistant à de hautes températures

Repérage

1051993	B-STIFT	Stylo marqueur, pour repérage manuel des rubans Zack vierges, repérage indélébile et ineffaçable, épaisseur de trait 0,5 mm
0804303	SK 5,08/3,8: 0-9	Cartes de repérage, Carte, blanc, repéré, longitudinal: numérotation continue 0-9, Type de montage: Collage, pour BJ au pas de : 5,08 mm
0804293	SK 5,08/3,8:FORTL.ZAHLEN	Cartes de repérage, Carte, blanc, repéré, longitudinal: numérotation continue 1-10, 11-20, etc. jusqu'à 91-(99)100, Type de montage: Collage, pour BJ au pas de : 5,08 mm
0805085	SK 5,08/3,8:SO	Cartes de repérage, blanc, Type de montage: Collage, pour BJ au pas de : 5,08 mm
0805412	SK 5,08/3,8:UNBEDRUCKT	Cartes de repérage, Carte, blanc, vierge, Repérable avec : Bezeichnungsstift, Type de montage: Collage, pour BJ au pas de : 5,08 mm

Schémas

Gab. de perç./géom. de la pastille de soud.

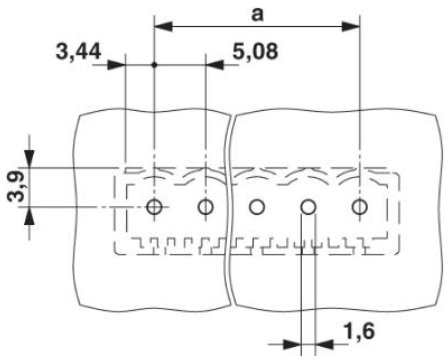

Dessin coté

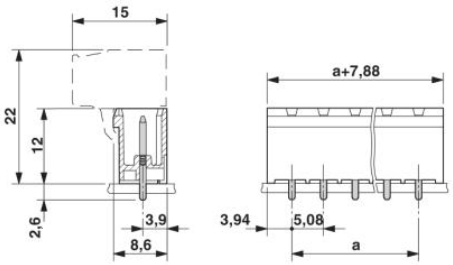

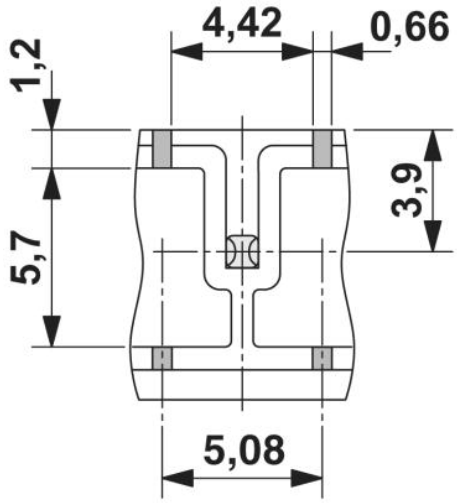

Vue de dessous des espaces libres pour la pâte, profondeur 0,55 mm

Sens de la flèche = sens de l'alimentation

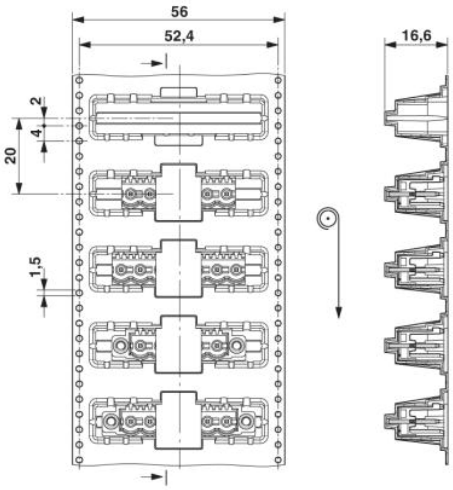

Adresse

PHOENIX CONTACT SAS
52 Boulevard de Beaubourg - Emerainville
77436 Marne La Vallée Cedex 2,France
Tél : +33 (0) 1 60 17 98 98
Télécopie : +33 (0) 1 60 17 37 97
http://www.phoenixcontact.fr



© 2013 Phoenix Contact
Sous réserve de modifications techniques