Données de base

PTSM 0,5/ 4-2,5-V THR R44

Référence: 1770979



http://eshop.phoenixcontact.fr/phoenix/treeViewClick.do?UID=1770979

BJ pour C.I., Intensité nominale: 6 A, Tension nominale: 200 V, Pas: 2,5 mm, Nombre de pôles: 4, Mode de raccordement: Raccordement à ressort, Montage: SMD/THT/THR, Sens d'enfichage conducteur/ circuit imprimé: 90 °, Coloris: noir

Notez que les données indiquées ici sont issues du catalogue en ligne. Vous trouverez l'intégralité des informations et des données dans la documentation pour l'utilisateur sous http://www.download.phoenixcontact.fr Les conditions générales d'utilisation pour les téléchargements sur Internet sont applicables.

Caractéristiques commerciales

EAN	4 046356 459556
Unité d'emballage	310 pcs.
Tarif douanier	85369010
Poids brut par pièce	kg
Donnée de page de catalogue	Page 463 (CC-2009)

Données techniques

Cotes / pôles

Longueur	5 mm
Pas	2,5 mm
Cote a	7,5 mm
Nombre de pôles	4
Dimensions des picots	0,3 X 0,8 mm
Ecartement des picots	2,5 mm
Diamètre de perçage	1,2 mm

Caractéristiques techniques

Famille d'articles	PTSM 0,5/..-V-THR
Groupe d'isolant	IIIa
Tension de choc assignée (III/3)	2,5 kV
Tension de choc assignée (III/2)	2,5 kV
Tension de choc assignée (II/2)	2,5 kV
Tension de référence (III/3)	63 V
Tension assignée (III/2)	200 V
Tension assignée (II/2)	200 V
Connexion selon la norme	EN-VDE
Intensité nominale I_N	6 A
Section nominale	0,5 mm²
Courant de charge maximal	6 A
Matériau isolant	LCP
Classe d'inflammabilité selon UL 94	V0
Longueur à dénuder	6 mm
Tension nominale UL/CUL Usegroup B	150 V
Intensité nominale UL/CUL Usegroup B	5 A

Caractéristiques de raccordement

Section de conducteur rigide min.	0,14 mm²
Section de conducteur rigide max.	0,5 mm²
Section de conducteur souple min.	0,2 mm²
Section de conducteur souple max.	0,5 mm²
Section de conducteur souple avec embout sans cône d'entrée isolant max.	0,25 mm²
	0,5 mm²
Section du conducteur AWG/kcmil min.	24
Section du conducteur AWG/kcmil max.	20
AWG min. selon UL/CUL	26
AWG max. selon UL/CUL	20

Approbations

Homologations	cULus Recognized, GOST

Homologations demandées :

Homologations EX :

Accessoires

Article	Désignation	Description
Outil		
1205202	SZS 0,4X2,0	Micro tournevis pour tête fendue, dimensions : 0,4 x 2,0 x 60 mm, manche à deux composants, antidérapant

Schémas

Gab. de perç./géom. de la pastille de soud.

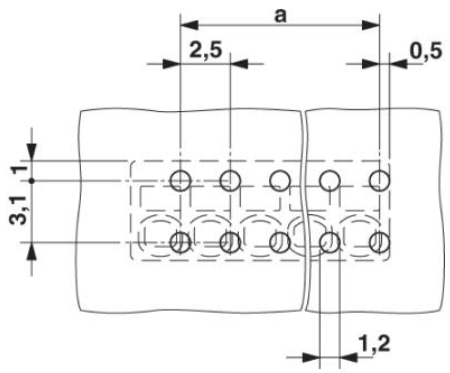

Dessin coté

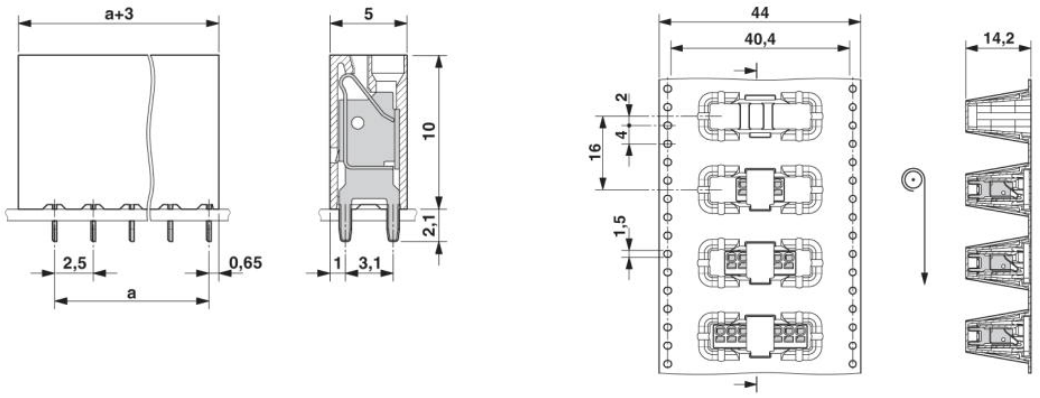

Adresse

PHOENIX CONTACT SAS
52 Boulevard de Beaubourg - Emerainville
77436 Marne La Vallée Cedex 2,France
Tél : +33 (0) 1 60 17 98 98
Télécopie : +33 (0) 1 60 17 37 97
http://www.phoenixcontact.fr

© 2013 Phoenix Contact
Sous réserve de modifications techniques