Données de base

MC 0,5/ 2-G-2,5 THT

Référence: 1963421

L'illustration représente une version 10 pôles de l'article



http://eshop.phoenixcontact.fr/phoenix/treeViewClick.do?UID=1963421

Embase, Intensité nominale: 4 A, Tension de référence (III/2): 160 V, Nbre. pôles: 2, Pas: 2,5 mm, Coloris: noir, Surface des contacts: étain, Montage: SMD/THT/THR, Des informations d'utilisation et des recommandations concernant la technologie THR sont disponibles dans la section Téléchargements.

Notez que les données indiquées ici sont issues du catalogue en ligne. Vous trouverez l'intégralité des informations et des données dans la documentation pour l'utilisateur sous http://www.download.phoenixcontact.fr Les conditions générales d'utilisation pour les téléchargements sur Internet sont applicables.

Caractéristiques commerciales

EAN	4 017918 912253
Unité d'emballage	50 pcs.
Tarif douanier	85366990
Poids brut par pièce	kg
Donnée de page de catalogue	Page 138 (CC-2009)

Données techniques

Cotes / pôles

Longueur	10,1 mm
Hauteur	8,1 mm
Pas	2,5 mm
Cote a	2,5 mm
Nombre de pôles	2
Dimensions des picots	0,8 x 0,8 mm
Ecartement des picots	2,50 mm
Diamètre de perçage	1,4 mm

Caractéristiques techniques

Famille d'articles	MC 0,5/..-G-THT
Groupe d'isolant	IIIa
Tension de choc assignée (III/3)	1,5 kV
Tension de choc assignée (III/2)	2,5 kV
Tension de choc assignée (II/2)	2,5 kV
Tension assignée (III/2)	160 V
Tension assignée (II/2)	160 V
Connexion selon la norme	EN-VDE
Intensité nominale I_N	4 A
Tension nominale U_N	32 V
Courant de charge maximal	4 A
Matériau isolant	PA
Classe d'inflammabilité selon UL 94	V0
Coloris	noir
Tension nominale UL/CUL Usegroup B	125 V
Intensité nominale UL/CUL Usegroup B	4 A

Approbations

Homologations — cULus Recognized, GOST, VDE Gutachten mit Fertigungsüberwachung, CCA, IECEE CB Scheme

Homologations demandées :

Homologations EX :

Accessoires

Article	Désignation	Description
Connecteur mâle/adaptateur		
1881435	CP-MC 0,5	Profilé de détrompage, s'insère dans la rainure de l'embase, isolant rouge

Repérage

0804853	SK 2,54/2,8:FORTL.ZAHLEN	Cartes de repérage, Carte, blanc, repéré, longitudinal: numérotation continue 1-10, 11-20, etc. jusqu'à 91-99, Type de montage: Collage, pour BJ au pas de : 2,54 mm

Schémas

Gab. de perç./géom. de la pastille de soud.

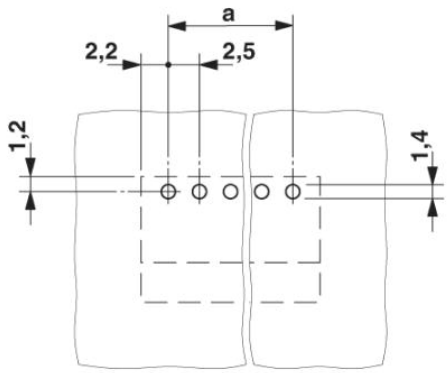

Dessin coté

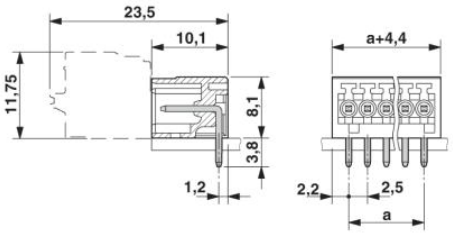

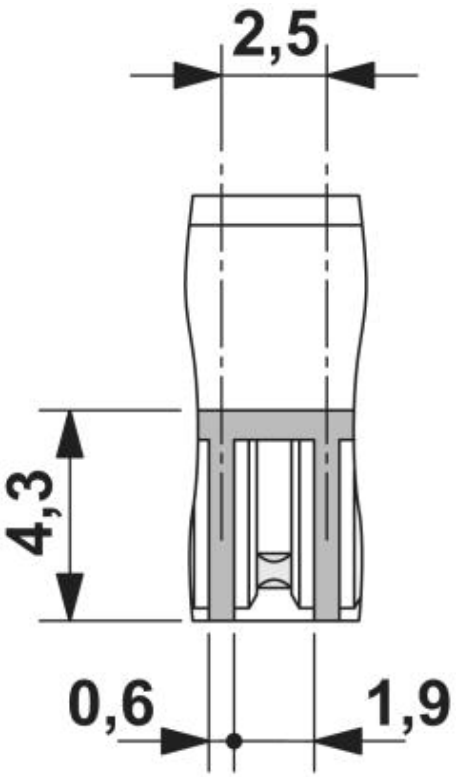

Adresse

PHOENIX CONTACT SAS
52 Boulevard de Beaubourg - Emerainville
77436 Marne La Vallée Cedex 2,France
Tél : +33 (0) 1 60 17 98 98
Télécopie : +33 (0) 1 60 17 37 97
http://www.phoenixcontact.fr

© 2013 Phoenix Contact
Sous réserve de modifications techniques