Données de base

MCV 1,5/ 3-G-3,81 P26 THR

Référence: 1707434

L'illustration représente une version 10 pôles de l'article

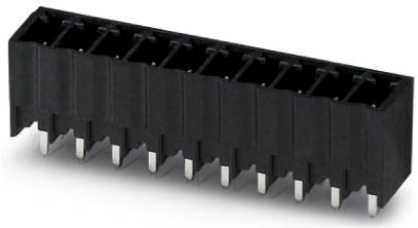

http://eshop.phoenixcontact.fr/phoenix/treeViewClick.do?UID=1707434

Embase, Intensité nominale: 8 A, Tension de référence (III/2): 160 V, Nbre. pôles: 3, Pas: 3,81 mm, Coloris: noir, Surface des contacts: étain, Montage: SMD/THT/THR, Des informations d'utilisation et des recommandations concernant la technologie THR sont disponibles dans la section Téléchargements.

Notez que les données indiquées ici sont issues du catalogue en ligne. Vous trouverez l'intégralité des informations et des données dans la documentation pour l'utilisateur sous http://www.download.phoenixcontact.fr Les conditions générales d'utilisation pour les téléchargements sur Internet sont applicables.

Caractéristiques commerciales

EAN	4 046356 034135
Unité d'emballage	50 pcs.
Tarif douanier	85366990
Poids brut par pièce	kg
Donnée de page de catalogue	Page 165 (CC-2009)

Données techniques

Cotes / pôles

Longueur	7,25 mm
Pas	3,81 mm
Cote a	7,62 mm
Nombre de pôles	3
Dimensions des picots	0,8 x 0,8 mm
Diamètre de perçage	1,4 mm

Caractéristiques techniques

Famille d'articles	MCV 1,5/..-G-THR
Groupe d'isolant	IIIa
Tension de choc assignée (III/3)	2,5 kV
Tension de choc assignée (III/2)	2,5 kV
Tension de choc assignée (II/2)	2,5 kV
Tension assignée (III/2)	160 V
Tension assignée (II/2)	250 V
Connexion selon la norme	EN-VDE
Intensité nominale I_N	8 A
Tension nominale U_N	160 V
Courant de charge maximal	8 A
Matériau isolant	LCP
Classe d'inflammabilité selon UL 94	V0
Coloris	noir
Tension nominale UL/CUL Usegroup B	300 V
Intensité nominale UL/CUL Usegroup B	8 A
Tension nominale UL/CUL Usegroup D	300 V
Intensité nominale UL/CUL Usegroup D	8 A

Approbations

Homologations cULus Recognized, GOST

Homologations demandées :

Homologations EX :

Accessoires

Article	Désignation	Description
Connecteur mâle/adaptateur		
1734634	CP-MSTB	Profilé de détrompage, s'enfile dans la rainure de l'élément enfichable ou de l'embase inversée, isolant rouge

Généralités

1841174	MC 1,5/10-LWL 1,5-3,81	Fibre optique, Pas: 3,81 mm, Nombre de pôles: 10, Cote a: 1,5 mm, Coloris: transparent
1841190	MC 1,5/10-LWL 2,3-3,81	Fibre optique, Pas: 3,81 mm, Nombre de pôles: 10, Cote a: 2,3 mm, Coloris: transparent
1841213	MC 1,5/10-LWL 4-3,81	Fibre optique, Pas: 3,81 mm, Nombre de pôles: 10, Cote a: 4 mm, Coloris: transparent

Repérage

1051993	B-STIFT	Stylo marqueur, pour repérage manuel des rubans Zack vierges, repérage indélébile et ineffaçable, épaisseur de trait 0,5 mm
0804109	SK 3,81/2,8:FORTL.ZAHLEN	Cartes de repérage, Carte, blanc, repéré, longitudinal: numérotation continue 1-10, 11-20, etc. jusqu'à 91-(99)100, Type de montage: Collage, pour BJ au pas de : 3,81 mm
0805056	SK 3,81/2,8:SO	Cartes de repérage, blanc, Type de montage: Collage, pour BJ au pas de : 3,81 mm
0803883	SK U/2,8 WH:UNBEDRUCKT	Cartes de repérage, Feuille, blanc, vierge, Repérable avec : Plotter, Office-Drucksysteme, Type de montage: Collage

Schémas

Gab. de perç./géom. de la pastille de soud.

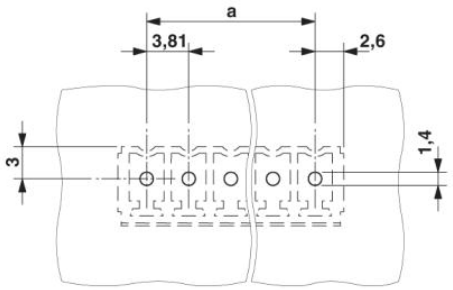

Diagramme

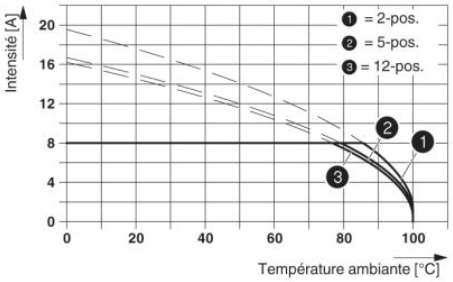

Dessin coté

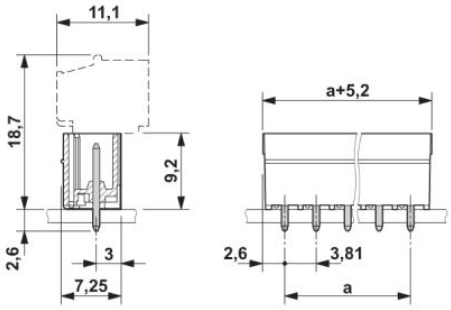

Adresse

PHOENIX CONTACT SAS
52 Boulevard de Beaubourg - Emerainville
77436 Marne La Vallée Cedex 2,France
Tél : +33 (0) 1 60 17 98 98
Télécopie : +33 (0) 1 60 17 37 97
http://www.phoenixcontact.fr

© 2013 Phoenix Contact
Sous réserve de modifications techniques