Données de base

MSTBVA 2,5/ 4-G-5,08-RN

Référence: 1936034

L'illustration représente une version 10 pôles de l'article

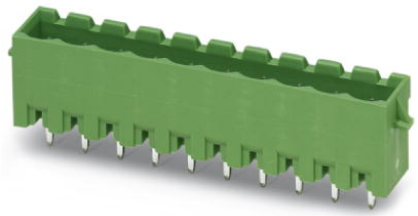

http://eshop.phoenixcontact.fr/phoenix/treeViewClick.do?UID=1936034

Embase, Intensité nominale: 12 A, Tension de référence (III/2): 320 V, Nbre. pôles: 4, Pas: 5,08 mm, Coloris: vert, Surface des contacts: étain, Montage: Soudage, Article avec cran d'arrêt

Notez que les données indiquées ici sont issues du catalogue en ligne. Vous trouverez l'intégralité des informations et des données dans la documentation pour l'utilisateur sous http://www.download.phoenixcontact.fr Les conditions générales d'utilisation pour les téléchargements sur Internet sont applicables.

Caractéristiques commerciales

EAN	4 017918 822026
Unité d'emballage	50 pcs.
Tarif douanier	85366990
Poids brut par pièce	kg
Donnée de page de catalogue	Page 253 (CC-2009)

Données techniques

Cotes / pôles

Longueur	8,6 mm
Pas	5,08 mm
Cote a	15,24 mm
Nombre de pôles	4
Dimensions des picots	1 x 1 mm
Diamètre de perçage	1,4 mm

Caractéristiques techniques

Famille d'articles	MSTBVA 2,5/..-G-RN
Groupe d'isolant	IIIa

Tension de choc assignée (III/3)	4 kV
Tension de choc assignée (III/2)	4 kV
Tension de choc assignée (II/2)	4 kV
Tension assignée (III/2)	320 V
Tension assignée (II/2)	400 V
Connexion selon la norme	EN-VDE
Intensité nominale I_N	12 A
Tension nominale U_N	250 V
Courant de charge maximal	12 A
Matériau isolant	PBT
Classe d'inflammabilité selon UL 94	V0
Coloris	vert
Tension nominale UL/CUL Usegroup B	300 V
Intensité nominale UL/CUL Usegroup B	12 A
Tension nominale UL/CUL Usegroup D	300 V
Intensité nominale UL/CUL Usegroup D	12 A

Approbations

Homologations: cULus Recognized, GOST, VDE Gutachten mit Fertigungsüberwachung, CCA, IECEE CB Scheme

Homologations demandées :

Homologations EX :

Accessoires

Article	Désignation	Description
Connecteur mâle/adaptateur		
1734401	CR-MSTB	Cavalier de détrompage, s'insère dans la partie évidée de l'embase ou de l'élément enfichable inversé, isolant rouge

Schémas

Gab. de perç./géom. de la pastille de soud.

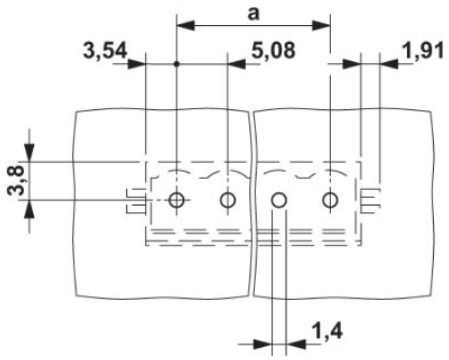

Dessin coté

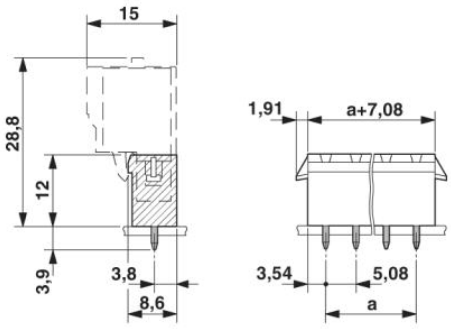

Adresse

PHOENIX CONTACT SAS
52 Boulevard de Beaubourg - Emerainville
77436 Marne La Vallée Cedex 2,France
Tél : +33 (0) 1 60 17 98 98
Télécopie : +33 (0) 1 60 17 37 97
http://www.phoenixcontact.fr

© 2013 Phoenix Contact
Sous réserve de modifications techniques