Données de base

MCDNV 1,5/20-G1-3,5 P26THR

Référence: 1952966

L'illustration représente une version 10 pôles de l'article

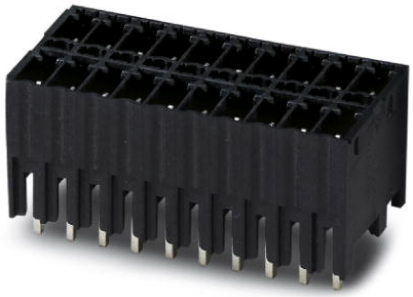

http://eshop.phoenixcontact.fr/phoenix/treeViewClick.do?UID=1952966

Embase, Intensité nominale: 8 A, Tension de référence (III/2): 200 V, Nbre. pôles: 20, Pas: 3,5 mm, Coloris: noir, Surface des contacts: étain, Montage: SMD/THT/THR, La longueur des broches est de 26 mm. Vous trouverez des informations destinées aux utilisateurs et des recommandations concernant le procédé de soudage par refusion sous : http://www.combicon.com

Notez que les données indiquées ici sont issues du catalogue en ligne. Vous trouverez l'intégralité des informations et des données dans la documentation pour l'utilisateur sous http://www.download.phoenixcontact.fr Les conditions générales d'utilisation pour les téléchargements sur Internet sont applicables.

Caractéristiques commerciales

EAN	4 017918 920166
Unité d'emballage	50 pcs.
Tarif douanier	85366990
Poids brut par pièce	kg

Données techniques

Cotes / pôles

Longueur	16 mm
Hauteur	13,3 mm
Pas	3,5 mm
Cote a	66,5 mm
Nombre de pôles	20
Dimensions des picots	0,8 x 0,8 mm
Ecartement des picots	3,50 mm
Diamètre de perçage	1,4 mm

Caractéristiques techniques

Famille d'articles	MCDNV 1,5/..-G1-THR
Groupe d'isolant	IIIa
Tension de choc assignée (III/3)	2,5 kV
Tension de choc assignée (III/2)	2,5 kV
Tension de choc assignée (II/2)	2,5 kV
Tension assignée (III/2)	200 V
Tension assignée (II/2)	250 V
Connexion selon la norme	EN-VDE
Intensité nominale I_N	8 A
Tension nominale U_N	160 V
Courant de charge maximal	8 A (par pôle)
Matériau isolant	LCP
Classe d'inflammabilité selon UL 94	V0
Coloris	noir
Tension nominale UL/CUL Usegroup B	150 V
Intensité nominale UL/CUL Usegroup B	8 A
Tension nominale UL/CUL Usegroup D	150 V
Intensité nominale UL/CUL Usegroup D	8 A

Approbations

Homologations cULus Recognized, GOST

Homologations demandées :

Homologations EX :

Accessoires

Article	Désignation	Description
Connecteur mâle/adaptateur		
1734634	CP-MSTB	Profilé de détrompage, s'enfile dans la rainure de l'élément enfichable ou de l'embase inversée, isolant rouge

Repérage

0805030	SK 3,5/2,8:SO	Cartes de repérage, blanc, Type de montage: Collage, pour BJ au pas de : 3,5 mm
0804109	SK 3,81/2,8:FORTL.ZAHLEN	Cartes de repérage, Carte, blanc, repéré, longitudinal: numérotation continue 1-10, 11-20, etc. jusqu'à 91-(99)100, Type de montage: Collage, pour BJ au pas de : 3,81 mm

Schémas

Gab. de perç./géom. de la pastille de soud.

*) ≤ 8 pôles= 1,3 / > 8 pôles = 1,4

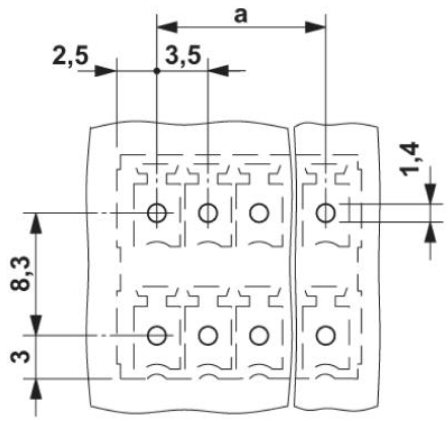

Dessin coté

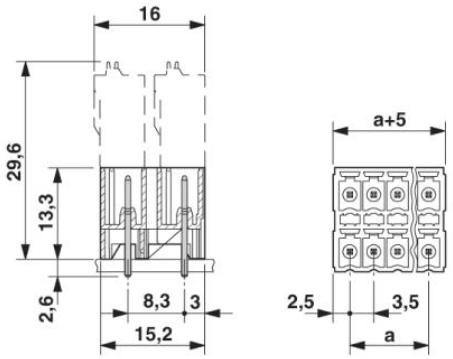

Adresse

PHOENIX CONTACT SAS
52 Boulevard de Beaubourg - Emerainville
77436 Marne La Vallée Cedex 2,France
Tél : +33 (0) 1 60 17 98 98
Télécopie : +33 (0) 1 60 17 37 97
http://www.phoenixcontact.fr



© 2013 Phoenix Contact
Sous réserve de modifications techniques