Données de base

PTA 1,5/ 2-5,0

Référence: 1988804

L'illustration représente une version 10 pôles de l'article



http://eshop.phoenixcontact.fr/phoenix/treeViewClick.do?UID=1988804

BJ pour C.I., Intensité nominale: 17,5 A, Tension nominale: 400 V, Pas: 5 mm, Nombre de pôles: 2, Mode de raccordement: Raccordement vissé, Montage: Soudage, Sens d'enfichage conducteur/circuit imprimé: 45 °, Coloris: vert

Notez que les données indiquées ici sont issues du catalogue en ligne. Vous trouverez l'intégralité des informations et des données dans la documentation pour l'utilisateur sous http://www.download.phoenixcontact.fr Les conditions générales d'utilisation pour les téléchargements sur Internet sont applicables.

Caractéristiques commerciales	
EAN	4 046356 036795
Unité d'emballage	250 pcs.
Tarif douanier	85369010
Poids brut par pièce	kg
Donnée de page de catalogue	Page 469 (CC-2009)

Données techniques

Cotes / pôles

Pas	5 mm
Cote a	5 mm
Nombre de pôles	2
Dimensions des picots	1,0 mm
Ecartement des picots	5 mm
Diamètre de perçage	1,3 mm
Filetage vis	M2,6
Couple de serrage min.	0,35 Nm
Couple de serrage max.	0,4 Nm

Caractéristiques techniques

Famille d'articles	PTA 1,5
Groupe d'isolant	I
Tension de choc assignée (III/3)	4 kV
Tension de choc assignée (III/2)	4 kV
Tension de choc assignée (II/2)	4 kV
Tension de référence (III/3)	250 V
Tension assignée (III/2)	400 V
Tension assignée (II/2)	630 V
Connexion selon la norme	EN-VDE
Intensité nominale I_N	17,5 A
Section nominale	1,5 mm²
Courant de charge maximal	24 A
Matériau isolant	PA
Classe d'inflammabilité selon UL 94	V0
Gabarit	A1 / B1
Longueur à dénuder	5 mm
Tension nominale UL/CUL Usegroup B	300 V
Intensité nominale UL/CUL Usegroup B	15 A
Tension nominale UL/CUL Usegroup D	300 V
Intensité nominale UL/CUL Usegroup D	10 A

Caractéristiques de raccordement

Section de conducteur rigide min.	0,14 mm²
Section de conducteur rigide max.	2,5 mm²
Section de conducteur souple min.	0,14 mm²
Section de conducteur souple max.	2,5 mm²
Section de conducteur souple avec embout sans cône d'entrée isolant max.	0,25 mm²
	1,5 mm²
Section de conducteur souple avec embout et cône d'entrée isolant min.	0,25 mm²
Section de conducteur souple avec embout et cône d'entrée isolant max.	1,5 mm²
Section du conducteur AWG/kcmil min.	26
Section du conducteur AWG/kcmil max.	14
2 conducteurs rigides de même section min.	0,14 mm²

2 conducteurs rigides de même section max.	1 mm²
2 conducteurs souples de même section min.	0,14 mm²
2 conducteurs souples de même section max.	0,75 mm²
2 conducteurs souples de même section avec AEH sans cône d'entrée isolant min.	0,25 mm²
2 conducteurs souples de même section avec AEH sans cône d'entrée isolant max.	0,34 mm²
2 conducteurs souples de même section avec TWIN-AEH et cône d'entrée isolant min.	0,25 mm²
2 conducteurs souples de même section avec TWIN-AEH et cône d'entrée isolant max.	0,75 mm²
AWG min. selon UL/CUL	26
AWG max. selon UL/CUL	12

Approbations

Homologations

cULus Recognized, GOST, VDE Gutachten mit Fertigungsüberwachung, CCA, IECEE CB Scheme

Homologations demandées :

Homologations EX :

Accessoires

Article	Désignation	Description
Outil		
1205053	SZS 0,6X3,5	Outil de déverrouillage, pour blocs de jonction ST, isolé, s'utilise aussi comme tournevis pour tête fendue, dimensions : 0,6 x 3,5 x 100 mm, manche à deux composants, antidérapant
Repérage		
0804183	SK 5/3,8:FORTL.ZAHLEN	Cartes de repérage, Carte, blanc, repéré, longitudinal: numérotation continue 1-10, 11-20, etc. jusqu'à 91-(99)100, Type de montage: Collage, pour BJ au pas de : 5 mm

Schémas

Gab. de perç./géom. de la pastille de soud.

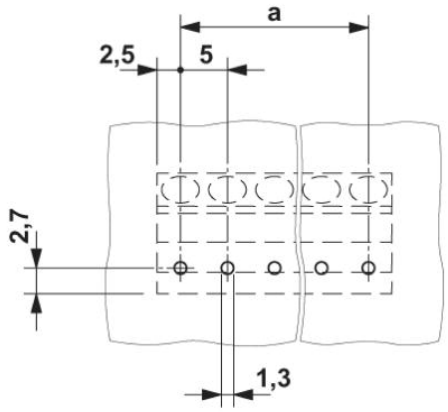

Diagramme

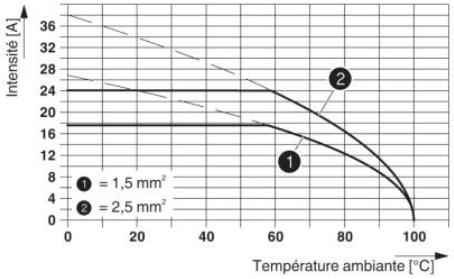

Dessin coté

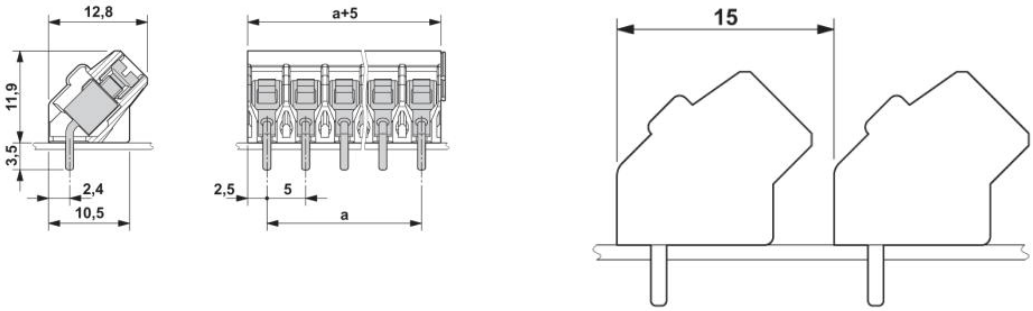

Adresse

PHOENIX CONTACT SAS
52 Boulevard de Beaubourg - Emerainville
77436 Marne La Vallée Cedex 2,France
Tél : +33 (0) 1 60 17 98 98
Télécopie : +33 (0) 1 60 17 37 97
http://www.phoenixcontact.fr

© 2013 Phoenix Contact
Sous réserve de modifications techniques