Données de base

SACC-DSIV-M12FSB-5CON-L 90

Référence: 1527870



http://eshop.phoenixcontact.fr/phoenix/treeViewClick.do?UID=1527870

Connecteur femelle encastrable pour capteurs et actionneurs, 5 pôles, M12, détrompage B, montage vissé/sur face arrière, filetage M12, raccordement soudé coudé

Notez que les données indiquées ici sont issues du catalogue en ligne. Vous trouverez l'intégralité des informations et des données dans la documentation pour l'utilisateur sous http://www.download.phoenixcontact.fr Les conditions générales d'utilisation pour les téléchargements sur Internet sont applicables.

Caractéristiques commerciales

EAN	4 046356 011402
Unité d'emballage	10 pcs.
Tarif douanier	85366990
Poids brut par pièce	kg
Donnée de page de catalogue	Page 31 (PC-2009)

Données techniques

Autres caractéristiques

Courant de référence à 40 °C	4 A
Tension de référence	125 V
Nombre de pôles	5
Résistance de contact	≤ 3 mΩ
Résistance d'isolement	≥ 100 MΩ
Température ambiante (fonctionnement)	-40 °C ... 85 °C (connecteur mâle / femelle)

Caractéristiques générales

Normes / Spécifications	Connecteur M12 CEI 61076-2-101

Détrompage	B - inversé
Catégorie de surtension	II
Degré de pollution	3
Indice de protection	IP67
Matériau de contact	CuZn
Matériau de surface du contact	Au
Matériau de porte-contacts	PA 66
Matériau de la molette	laiton, nickelé
Matériau du joint	NBR
Type de montage	Montage face arrière M12 x 1 avec contre-écrou
Mode de raccordement	Picots de soudage
Affichage d'état	Non

Approbations

Homologations GOST

Homologations demandées :

Homologations EX :

Schémas

Gab. de perç./géom. de la pastille de soud.

Connecteurs encastrables M12

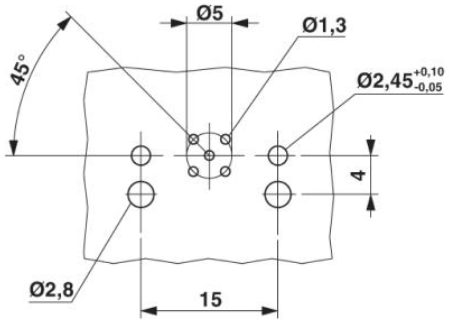

Diagramme

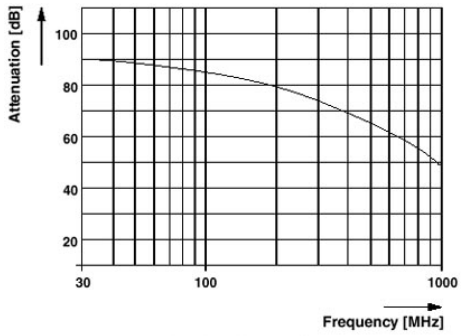

Attenuation curve of the SACC... male/female connectors

Dessin coté

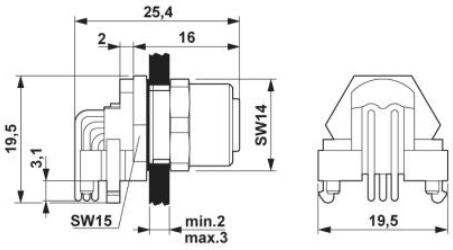

Connecteurs encastrables M12

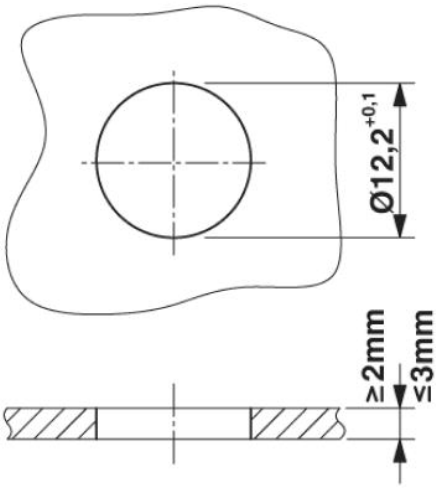

Découpe de montage

Dessin schématique

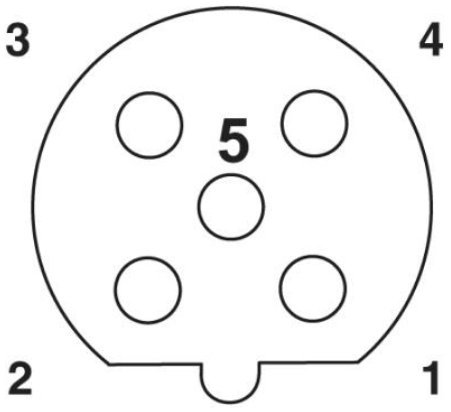

Schéma des pôles connecteur femelle M12, 5 pôles, détrompage B, vue côté femelle

Adresse

PHOENIX CONTACT SAS
52 Boulevard de Beaubourg - Emerainville
77436 Marne La Vallée Cedex 2,France
Tél : +33 (0) 1 60 17 98 98
Télécopie : +33 (0) 1 60 17 37 97
http://www.phoenixcontact.fr

© 2013 Phoenix Contact
Sous réserve de modifications techniques