Données de base

GPE 27X18 SR/R

Référence: 0806893

L'image montre la version GPE 27x12,5 SR/R



http://eshop.phoenixcontact.fr/phoenix/treeViewClick.do?UID=0806893

Matériau de gravure, Planche, argenté, vierge, Repérable avec : Gravur, Plotter, Type de montage: Collage, Surface utile: 27 x 18 mm

Notez que les données indiquées ici sont issues du catalogue en ligne. Vous trouverez l'intégralité des informations et des données dans la documentation pour l'utilisateur sous http://www.download.phoenixcontact.fr Les conditions générales d'utilisation pour les téléchargements sur Internet sont applicables.

Caractéristiques commerciales	
EAN	4 017918 144982
Unité d'emballage	10 pcs.
Tarif douanier	39203000
Poids brut par pièce	kg
Donnée de page de catalogue	Page 596 (CL-2009)

Données techniques

Généralités

Remarque	repérable avec le système CMS
Hauteur	18 mm
Largeur (a)	27 mm
Coloris	argenté
Résistance à l'effacement	DIN EN 61010-1 (VDE 0411-1)
Température ambiante (fonctionnement)	-40 °C ... 120 °C
Composants	exempt de silicone et d'halogène
Matériau	TRANSPLY-ABS
Nombre d'étiquettes	30
Nombre d'étiquettes par ligne	3

Approbations

Homologations

Homologations demandées :

Homologations EX :

Schémas

Dessin coté

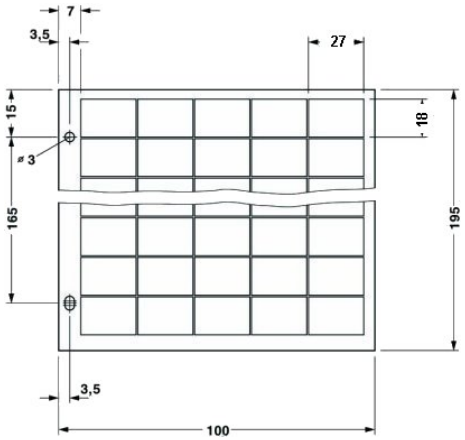

Adresse

PHOENIX CONTACT SAS
52 Boulevard de Beaubourg - Emerainville
77436 Marne La Vallée Cedex 2,France
Tél : +33 (0) 1 60 17 98 98
Télécopie : +33 (0) 1 60 17 37 97
http://www.phoenixcontact.fr

© 2013 Phoenix Contact
Sous réserve de modifications techniques