Données de base

SACCBP-FS-5CON-M16/1,0-PUR SCO

Référence: 1419328



http://eshop.phoenixcontact.fr/phoenix/treeViewClick.do?UID=1419328

Connecteur femelle encastrable, blindé, 5 pôles, M12, détrompage A, montage vissé/sur face arrière avec filetage M16, avec câble 1 m, 5 x 0,34 mm²

Notez que les données indiquées ici sont issues du catalogue en ligne. Vous trouverez l'intégralité des informations et des données dans la documentation pour l'utilisateur sous http://www.download.phoenixcontact.fr Les conditions générales d'utilisation pour les téléchargements sur Internet sont applicables.

Caractéristiques commerciales

EAN	4 046356 533294
Unité d'emballage	1 pcs.
Tarif douanier	85444290
Poids brut par pièce	kg

Données techniques

Autres caractéristiques

Courant de référence à 40 °C	4 A
Tension de référence	60 V
Nombre de pôles	5
Résistance de contact	≤ 3 mΩ
Résistance d'isolement	≥ 100 MΩ
Longueur du câble	1 m
Température ambiante (fonctionnement)	-25 °C ... 85 °C (connecteur mâle / femelle)

Caractéristiques générales

Normes / Spécifications	Connecteur M12 CEI 61076-2-101
Détrompage	A - standard

Catégorie de surtension	II
Degré de pollution	3
Indice de protection	IP67
Matériau de contact	CuZn
Matériau de surface du contact	Au
Matériau de porte-contacts	PA 66
Matériau de la molette	Zinc moulé sous pression, nickelé
Matériau du joint	NBR
Type de montage	Montage face arrière M16 x 1,5 avec écrou plat
Mode de raccordement	extrémité non terminée
Affichage d'état	Non

Caractéristiques du câble

Type de câble	PUR exempt d'halogène noir
Symbole du câble	Li9Y-V1-C-V1-11Y
AWG ligne de signaux	22
Coloris des fils	marron, blanc, bleu, noir, gris
Câblage total	5 fils avec 2 masses de remplissage en direction de l'âme
Blindage	Tresse en fils de cuivre
Revêtement optique de blindage	85 %
Gaine extérieure, coloris	gris-noir RAL 7021
Diamètre extérieur du câble	5,90 mm
Poids du câble	48 kg/km
Gaine extérieure, matériau	PUR
Matériau de remplissage	PE
Matériau conducteur	Cordon Cu nu
Température ambiante (fonctionnement)	-30 °C ... 85 °C (câble, pose fixe)

Approbations

Homologations GOST

Homologations demandées :

Homologations EX :

Accessoires

Article	Désignation	Description
Généralités		
1453368	SACC-M16-SEALING PLUG SET	Vis de fermeture M16 pour découpe de boîtier M16 vacante

Schémas

Dessin coté

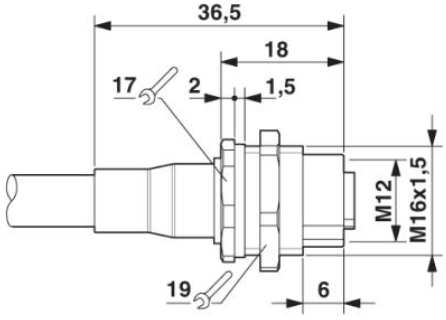

Connecteurs encastrables M12

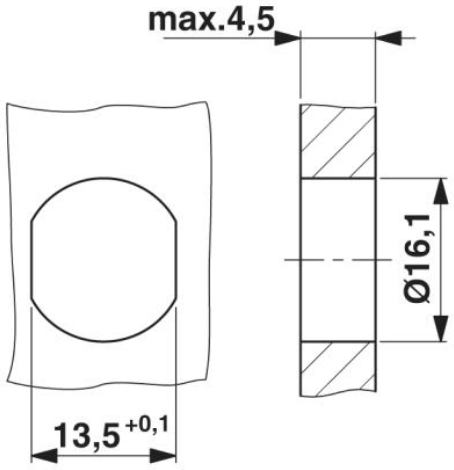

Découpe du boîtier pour filet de fixation M16, paroi de montage avec perçage traversant (alternativement avec surface de protection anti-torsion)

Schéma électrique

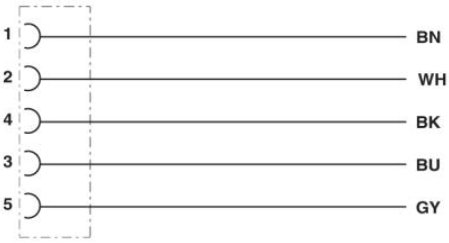

Affectation des contacts du connecteur femelle M12

Dessin schématique

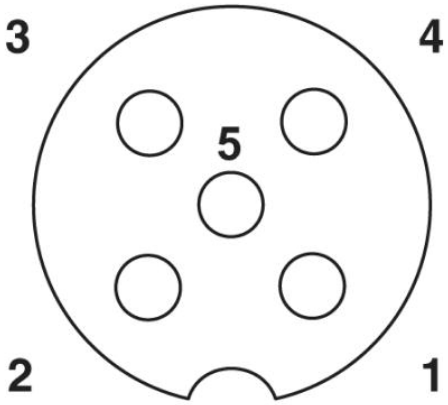

Brochage connecteur femelle M12, 5 pôles, détrompage A, vue côté femelle



PUR exempt d'halogène noir blindé [PUR]

Adresse

PHOENIX CONTACT SAS
52 Boulevard de Beaubourg - Emerainville
77436 Marne La Vallée Cedex 2,France
Tél : +33 (0) 1 60 17 98 98
Télécopie : +33 (0) 1 60 17 37 97
http://www.phoenixcontact.fr



© 2013 Phoenix Contact
Sous réserve de modifications techniques