Données de base

SACCBP-M12FSD-4CON-M16/5,0-931

Référence: 1534614



http://eshop.phoenixcontact.fr/phoenix/treeViewClick.do?UID=1534614

Connecteur femelle encastrable pour système de bus, ETHERNET, 4 pôles, M12, blindé, détrompage D, montage vissé/sur face arrière, filetage M16, câble bus de 5 m, 2 x 2 x 0,14 mm²

Ethernet

Notez que les données indiquées ici sont issues du catalogue en ligne. Vous trouverez l'intégralité des informations et des données dans la documentation pour l'utilisateur sous http://www.download.phoenixcontact.fr Les conditions générales d'utilisation pour les téléchargements sur Internet sont applicables.

Caractéristiques commerciales

EAN	4 046356 026789
Unité d'emballage	1 pcs.
Tarif douanier	85444290
Poids brut par pièce	kg

Données techniques

Autres caractéristiques

Courant de référence à 40 °C	4 A
Tension de référence	60 V
Nombre de pôles	4
Résistance de contact	≤ 3 mΩ
Résistance d'isolement	≥ 100 MΩ
Longueur du câble	5 m
Température ambiante (fonctionnement)	-25 °C ... 90 °C (connecteur mâle / femelle)

Caractéristiques générales

Détrompage	Données - D
Catégorie de surtension	II

Degré de pollution	3
Indice de protection	IP67
Matériau de contact	CuZn
Matériau de surface du contact	Ni/Au
Matériau de porte-contacts	PA 66
Matériau de la molette	laiton, nickelé
Matériau du joint	NBR
Affichage d'état	Non
Tension d'essai	2500 V

Caractéristiques du câble

Type de câble	Ethernet
Type de câble (symbole)	93E
Structure de câble	2x2xAWG26/7 PIMF
Section du conducteur	2x 2x 0,14 mm²
AWG ligne de signaux	26
Structure du conducteur ligne de signal	7x 0,15 mm
Diamètre du fil avec isolant	≤ 1,05 mm
Coloris des fils	blanc/orange-orange, blanc/vert-vert
Câblage par paire	2 fils par paire
Type de blindage de paire	Feuille en polyester recouverte d'alu
Câblage total	2 paires avec 2 masses de remplissage en direction de l'âme
Blindage	Tresse en fils de cuivre étamé
Gaine extérieure, coloris	bleu lagon RAL 5021
Diamètre extérieur du câble D	6,7 mm
Rayon de courbure minimal, pose souple	34 mm
Poids du câble	42 kg/km
Gaine extérieure, matériau	PUR
Matériau Isolant du fil	PE cellulaire
Matériau conducteur	Cordon Cu nu
Résistance d'isolement	≥ 5 GΩ*km
Résistance du conducteur	≤ 150 Ω/km
Propriétés de transmission (catégorie)	CAT5 (CEI 11801:2002), CAT5e (TIA 568B:2001)
Capacité en service	42 pF
Impédance d'onde	100 Ω ±5 % (pour 100 MHz)
Vitesse du signal	0,72 c

Effet d'écran	60 dB (jusqu'à 1000 MHz)
Résistance de liaison	5,00 mΩ/m (pour 10 MHz)
Tension nominale câble	max. 125 V
Tension d'essai câble	1000 V
Propriétés particulières	exempt de substances néfastes à l'application d'enduits
Résistance à la propagation des flammes	selon CEI 60332-2-2
Absence d'halogène	selon CEI 60754-1/2
Résistance à l'huile	selon DIN EN 60811-2-1
Résistance spéciale	Résistant aux microbes selon VDE 0282, partie 10
	Résistant à l'hydrolyse selon DIN 53504
Etanche aux fumées	selon CEI 61034-1/2
Température ambiante (fonctionnement)	-40 °C ... 70 °C (câble, pose fixe)
	-10 °C ... 50 °C (câble, pose souple)

Approbations

Homologations GOST

Homologations demandées :

Homologations EX :

Schémas

Dessin coté

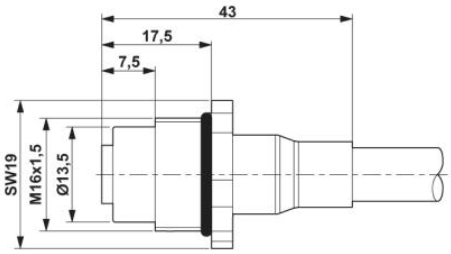

Connecteurs encastrables M12

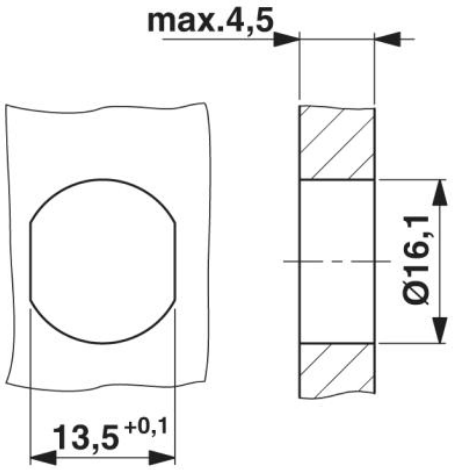

Découpe du boîtier pour filet de fixation M16, paroi de montage avec perçage traversant (alternativement avec surface de protection anti-torsion)

Schéma électrique

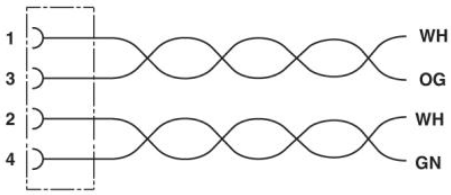

Affectation des contacts du connecteur femelle M12

Dessin schématique

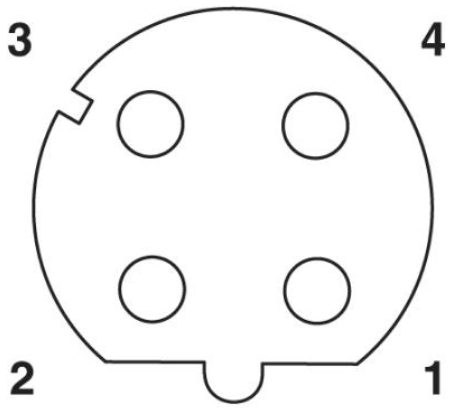

Schéma des pôles connecteur femelle M12, 4 pôles, détrompage D, vue côté femelle

Adresse

PHOENIX CONTACT SAS
52 Boulevard de Beaubourg - Emerainville
77436 Marne La Vallée Cedex 2,France
Tél : +33 (0) 1 60 17 98 98
Télécopie : +33 (0) 1 60 17 37 97
http://www.phoenixcontact.fr



© 2013 Phoenix Contact
Sous réserve de modifications techniques