Données de base

SACC-M12MR-8Q SH

Référence: 1553653



http://eshop.phoenixcontact.fr/phoenix/treeViewClick.do?UID=1553653

Connecteur-bus, Ethernet, 8-pôles, blindé, Connecteur mâle coudé M12, Détrompage A, Raccordement autodénudant, Matériau de la molette: laiton, nickelé, Diamètre extérieur du câble 4 mm ... 8 mm

Ethernet

Notez que les données indiquées ici sont issues du catalogue en ligne. Vous trouverez l'intégralité des informations et des données dans la documentation pour l'utilisateur sous http://www.download.phoenixcontact.fr Les conditions générales d'utilisation pour les téléchargements sur Internet sont applicables.

Caractéristiques commerciales

EAN	4 046356 158824
Unité d'emballage	1 pcs.
Tarif douanier	85366990
Poids brut par pièce	kg
Donnée de page de catalogue	Page 52 (PC-2009)

Données techniques

Autres caractéristiques

Courant de référence à 40 °C	1,75 A
Tension de référence	30 V
Nombre de pôles	8
Résistance de contact	≤ 5 mΩ
Résistance d'isolement	≥ 100 MΩ
Température ambiante (fonctionnement)	-40 °C ... 85 °C

Caractéristiques générales

Détrompage	A - standard
Catégorie de surtension	II

Degré de pollution	3
Indice de protection	IP67
Classe d'inflammabilité selon UL 94	V0
Matériau de contact	CuSn
Matériau de surface du contact	Ni/Au
Matériau de porte-contacts	PA 66
Matériau de surface de prise	Zinc coulé sous pression, nickelé
Matériau de la molette	laiton, nickelé
Matériau du joint	Néoprène
Mode de raccordement	Raccordement autodénudant
Section de conducteur souple min.	0,14 mm²
Section de conducteur souple max.	0,34 mm²
Section du conducteur AWG/kcmil min.	26
Section du conducteur AWG/kcmil max.	22
Diamètre extérieur	4 mm ... 8 mm
Section raccordable	0,14 mm² ... 0,34 mm²
Section raccordable AWG	26 ... 22
Cycles d'enfichage	≥ 100
Couple de serrage	0,4 Nm (Molette M12)
Propriétés de transmission (catégorie)	CAT5 (CEI 11801:2002), CAT5e (TIA 568B:2001)

Approbations

Homologations GOST

Homologations demandées :

Homologations EX :

Accessoires

Article	Désignation	Description
Eléments de protection et de fermeture		
1430873	PROT-M12 FS-PA-CHAIN	Cache de protection M12 en plastique avec bande de fixation pour lignes de capteurs, pour des connecteurs mâles M12 non affectés
Généralités		
1417333	VS-OE-OE-94B/...	Câble Ethernet, blindé, à 4 paires, AWG 26 flexible (7 fils), RAL 5021 (bleu d'eau), longueur variable, au mètre
1417346	VS-OE-OE-94C/...	Câble Ethernet, blindé, à 4 paires, AWG 26 compatible avec les chaînes porte-câbles (19 fils), RAL 5021 (bleu d'eau), longueur variable, au mètre
1417359	VS-OE-OE-94F/...	Câble Ethernet CAT6, blindé, 4x2xAWG 26 flexible (7 fils), RAL 5021 (bleu lagon), au mètre
Outil		
1205862	MICROFOX SC	Pince coupante diagonale pour fil Cu jusqu'à 1,5 mm de diamètre
1208445	SACC BIT M12-D20	Pièce enfichable pour le montage de connecteurs librement confectionnés SACC M12, sauf pour les connecteurs M12 à technique de raccordement rapide QUICKON, pour tournevis hexagonaux de 4mm
1208429	TSD 04 SAC	Tournevis dynamométrique, couple de serrage préréglé de 0,4 Nm et entraînement hexagonal de 4 mm pour connecteur M12
1212224	TSD-M 1,2NM	Tournevis dynamométrique, précision selon EN ISO 6789, réglable de 0,3 à 1,2 Nm
1212600	TSD-M SAC-BIT ADAPTER	Embout d'adaptateur, pour outils dynamométriques TSD-M…, entraînement 1/4"-E6,3, avec six pans de 4 mm pour embouts SAC
1212161	WIREFOX-D 40	**Outil à dénuder,** pour le dénudage de câbles de Ø 4,5 mm à 40 mm, épaisseur d'élément de contact jusqu'à 4,5 mm, couteau pivotant pour coupes rondes, longues et en spirale

Schémas

Dessin coté

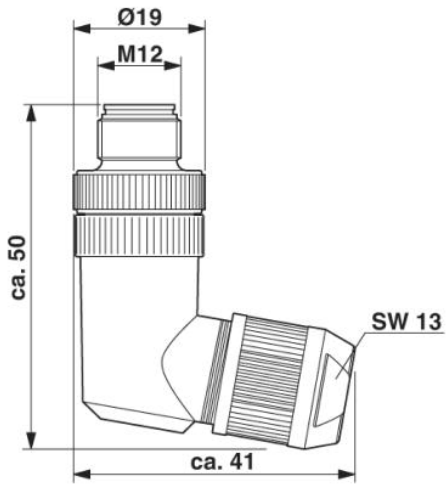

Connecteur mâle M12 x 1, coudé, blindé

Dessin schématique

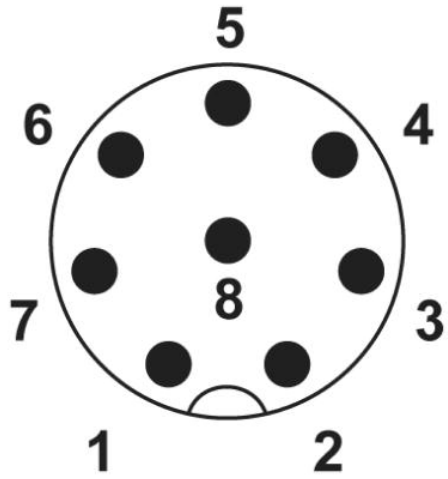

Schéma des pôles, connecteur mâle M12, 8 pôles, vue côté mâle

Adresse

PHOENIX CONTACT SAS
52 Boulevard de Beaubourg - Emerainville
77436 Marne La Vallée Cedex 2,France
Tél : +33 (0) 1 60 17 98 98
Télécopie : +33 (0) 1 60 17 37 97
http://www.phoenixcontact.fr

© 2013 Phoenix Contact
Sous réserve de modifications techniques