Fiche technique | Numéro d'article: 770-7105

Connecteur en T Linect®; Connecteur femelle / connecteur mâle; 5 pôles; Boîtier blanc; couvercle bleu; pour applications DALI

www.wago.com/770-7105

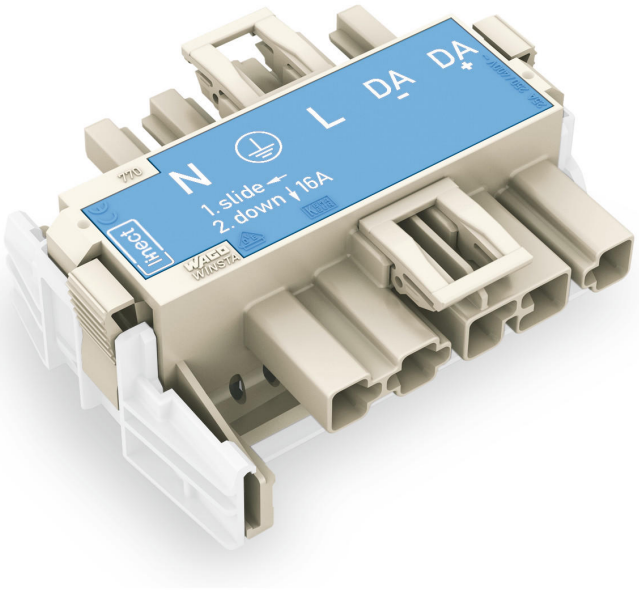

RoHS ✓ Compliant

BOMcheck.net

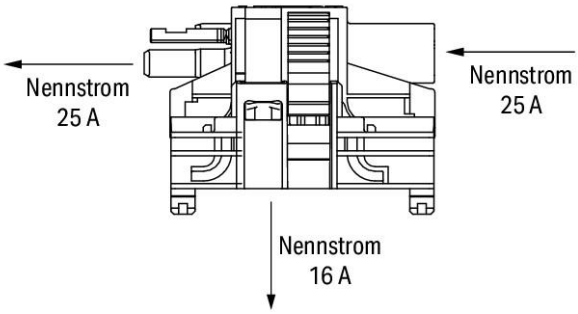

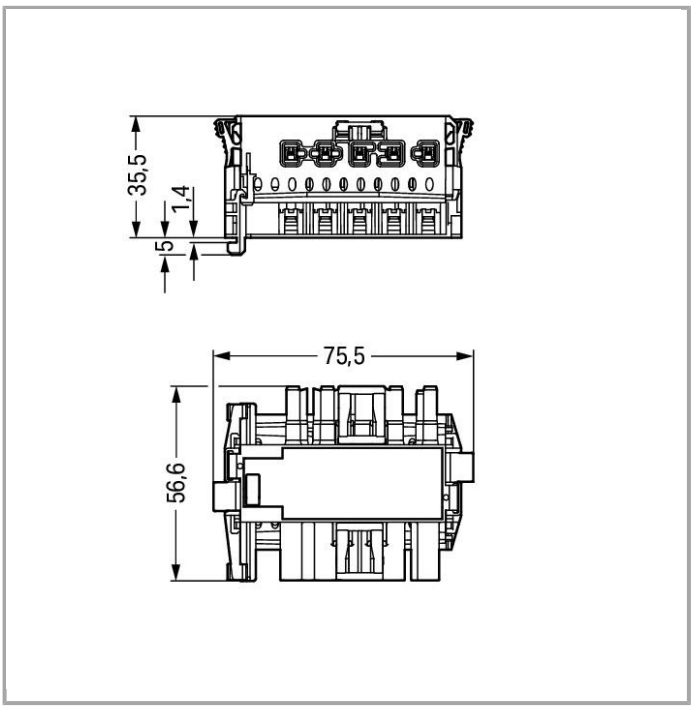

Description du produit :

Note:

Les connecteurs encastrables pour luminaires ou autres équipements ainsi que tous les types de distributeurs sont prééquipés de cliquets assurant le verrouillage des connecteurs mâles et femelles. Un cliquet de verrouillage supplémentaire est nécessaire uniquement dans le cas d'une « connexion volante » (mâle/femelle).

Indication sur la température d'utilisation continue:

-35°C à +85°C

Câble en PVC pour températures ≤ 70°C (y compris câbles sans halogène)

Parties isolantes pour températures ≤ 105°C

Only in mated condition (These compact connectors are not designed for use in open, easily accessible areas)

Données

Données électriques

Ratings per IEC/EN 60664-1

Tension de référence (III / 3)	400 V
Tension assignée de tenue aux chocs (III / 3)	6 kV
Courant	25 A
Courant de référence 2	16 A
Légende Données de référence	(III / 3) ≙ Catégorie de surtension III / degré de pollution 3

Données de raccordement

Nombre de pôles	5
Nombre total des potentiels	5
Fonction de mise à la terre	with preceding GND contact

Données géométriques

Pas	10 mm (0.394 inch)
Largeur	75,5 mm / 2.972 inch
Hauteur	40,5 mm / 1.594 inch
Profondeur	56,6 mm / 2.228 inch

Données mécaniques

Détrompage	I
Force d'enfichage d'une connexion par enfichage	env. 20 à 70 N (en fonction du nombre de pôles)
Force de maintien d'une connexion par enfichage	avec verrouillage : > 80 N
Force de séparation d'une connexion par enfichage	sans verrouillage : environ 20 à 70 N (selon le nombre de pôles)
Type distributeur	Linect®
Impression	N L DA- DA+
Indice de protection	IP20
Repérage du potentiel	N L DA- DA+

Plug connection

Version de contact dans le domaine des connecteurs	Connecteurs femelles/connecteurs mâles
Protection contre l'inversion	Yes
Verrouillage de la connexion par enfichage	Cliquet de verrouillage
Cliquet de verrouillage	yes

Données du matériau

Couleur	blanc
Matière isolante	Polyamide 66 (PA 66)
Classe d'inflammabilité selon UL94	V0
Matériau du contact	Cuivre ou bien alliage de cuivre avec finition de surface
Charge calorifique	0.905 MJ
Poids	41.15 g

Conditions d'environnement

Température ambiante (fonctionnement)	-35 … 85 °C

Dates commerciales

Country of origin	DE
GTIN	4050821000402
Customs Tariff No.	85366990990
Product Group	20 (WINSTA)

Autorisations / certificats

Approbations spécifiques au pays

Logo	Approbation	Nom du certificat
	VDE VDE Prüf- und Zertifizierungsinstitut	40029808

Produits correspondants

protection

	N° art.: 770-201 Pièce de raccordement; pour connecteur femelle; 12 pôles; divisible	www.wago.com/770-201
	N° art.: 770-221 Pièce de raccordement; pour connecteur femelle; 12 pôles; divisible	www.wago.com/770-221
	**N° art.: 770-360** Pièce de raccordement; pour fiche; 5 pôles; divisible	www.wago.com/770-360

Téléchargements

Documentation

Bid Text

770-7105 WINSTA LINECT	Jan 19, 2016	DOC 24,1 kB	Téléchargement

Sous réserve de modifications.

WAGO Contact SAS
Paris Nord 2 - 83 rue des Chardonnerets
Tremblay-en-France
BP 55065
95947 Roissy CDG Cedex
~~Téléphone : 01 48 17 25 90 | Fax : 01 48 63 25 20~~
E-mail : info-fr@wago.com | Web : www.wago.fr

Avez-vous des questions sur nos produits ?
Nous nous tenons volontiers à votre disposition au +49 (571) 887-44222.