Données de base

# FRONT 2,5-H/SA10

Référence: 1700040



http://eshop.phoenixcontact.fr/phoenix/treeViewClick.do?UID=1700040

BJ pour C.I., Intensité nominale: 24 A, Tension nominale: 400 V, Pas: 5 mm, Nombre de pôles: 1, Mode de raccordement: Raccordement vissé, Montage: Soudage, Sens d'enfichage conducteur/circuit imprimé: 0 °, Coloris: vert, L'article est juxtaposable à différents nombres de pôles !

Notez que les données indiquées ici sont issues du catalogue en ligne. Vous trouverez l'intégralité des informations et des données dans la documentation pour l'utilisateur sous http://www.download.phoenixcontact.fr Les conditions générales d'utilisation pour les téléchargements sur Internet sont applicables.

## Caractéristiques commerciales

| | |
|---|---|
| EAN | 4 017918 022730 |
| Unité d'emballage | 50 pcs. |
| Tarif douanier | 85369010 |
| Poids brut par pièce | kg |

## Données techniques

### Cotes / pôles

| | |
|---|---|
| Longueur | 19,5 mm |
| Pas | 5 mm |
| Nombre de pôles | 1 |
| Dimensions des picots | 0,8 x 0,8 mm |
| Ecartement des picots | 10 mm |
| Diamètre de perçage | 1,2 mm |
| Filetage vis | M2,5 |
| Couple de serrage min. | 0,4 Nm |
| Couple de serrage max. | 0,5 Nm |

**Caractéristiques techniques**

| | |
|---|---|
| Famille d'articles | FRONT 2,5-H/SA10 |
| Groupe d'isolant | I |
| Tension de choc assignée (III/3) | 4 kV |
| Tension de choc assignée (III/2) | 4 kV |
| Tension de choc assignée (II/2) | 4 kV |
| Tension de référence (III/3) | 250 V |
| Tension assignée (III/2) | 400 V |
| Tension assignée (II/2) | 630 V |
| Connexion selon la norme | EN-VDE |
| Intensité nominale $I_N$ | 24 A |
| Section nominale | 2,5 mm² |
| Courant de charge maximal | 17,5 A |
| Matériau isolant | PA |
| Classe d'inflammabilité selon UL 94 | V0 |
| Gabarit | A3 |
| Longueur à dénuder | 9 mm |
| Tension nominale UL/CUL Usegroup B | 250 V |
| Intensité nominale UL/CUL Usegroup B | 10 A |
| Tension nominale UL/CUL Usegroup C | 300 V |
| Intensité nominale UL/CUL Usegroup C | 17 A |
| Tension nominale UL/CUL Usegroup D | 300 V |
| Intensité nominale UL/CUL Usegroup D | 10 A |

**Caractéristiques de raccordement**

| | |
|---|---|
| Section de conducteur rigide min. | 0,2 mm² |
| Section de conducteur rigide max. | 2,5 mm² |
| Section de conducteur souple min. | 0,2 mm² |
| Section de conducteur souple max. | 2,5 mm² |
| Section de conducteur souple avec embout sans cône d'entrée isolant max. | 0,25 mm² |
| | 1,5 mm² |
| Section de conducteur souple avec embout et cône d'entrée isolant min. | 0,25 mm² |
| Section de conducteur souple avec embout et cône d'entrée isolant max. | 1,5 mm² |
| Section du conducteur AWG/kcmil min. | 24 |

| | |
|---|---|
| Section du conducteur AWG/kcmil max. | 14 |
| 2 conducteurs rigides de même section min. | 0,2 mm² |
| 2 conducteurs rigides de même section max. | 0,75 mm² |
| 2 conducteurs souples de même section min. | 0,2 mm² |
| 2 conducteurs souples de même section max. | 0,75 mm² |
| 2 conducteurs souples de même section avec AEH sans cône d'entrée isolant min. | 0,25 mm² |
| 2 conducteurs souples de même section avec AEH sans cône d'entrée isolant max. | 0,34 mm² |
| AWG min. selon UL/CUL | 30 |
| AWG max. selon UL/CUL | 12 |

## Approbations

Homologations CSA, cULus Recognized, GOST, GL, RS

Homologations demandées :

Homologations EX :

## Accessoires

| Article | Désignation | Description |
|---|---|---|
| **Généralités** | | |
| 1733169 | EBP 2- 5 | Peigne de liaison, entièrement isolé, pour connecteurs au pas de 5,0 ou 5,08 mm, pôles : 2 |
| **Montage** | | |
| 1700024 | D-FRONT 2,5-H-O.Z. | Flasque, nécessaire à l'extrémité d'une rangée de BJ, 2,5 mm d'épaisseur, coloris : vert |
| 1700079 | RZ 2,5-FRONT 2,5 H | Intercalaire modulaire, augmente le pas de 2,5 mm, s'emboîte en épousant la forme du bloc de jonction, coloris : vert |
| **Outil** | | |
| 1205053 | SZS 0,6X3,5 | Outil de déverrouillage, pour blocs de jonction ST, isolé, s'utilise aussi comme tournevis pour tête fendue, dimensions : 0,6 x 3,5 x 100 mm, manche à deux composants, antidérapant |

**Repérage**

| | | |
|---|---|---|
| 1051993 | B-STIFT | Stylo marqueur, pour repérage manuel des rubans Zack vierges, repérage indélébile et ineffaçable, épaisseur de trait 0,5 mm |
| 0804183 | SK 5/3,8:FORTL.ZAHLEN | Cartes de repérage, Carte, blanc, repéré, longitudinal: numérotation continue 1-10, 11-20, etc. jusqu'à 91-(99)100, Type de montage: Collage, pour BJ au pas de : 5 mm |
| 0805072 | SK 5/3,8:SO | Cartes de repérage, blanc, Type de montage: Collage, pour BJ au pas de : 5 mm |
| 0805409 | SK 5/3,8:UNBEDRUCKT | Cartes de repérage, Carte, blanc, vierge, Repérable avec : Bezeichnungsstift, Type de montage: Collage, pour BJ au pas de : 5 mm |
| 0803906 | SK U/3,8 WH:UNBEDRUCKT | Cartes de repérage, Feuille, blanc, vierge, Repérable avec : Plotter, Office-Drucksysteme, Type de montage: Collage |

## Produits complémentaires

| Article | Désignation | Description |
|---|---|---|

**Montage**

| | | |
|---|---|---|
| 1700024 | D-FRONT 2,5-H-O.Z. | Flasque, nécessaire à l'extrémité d'une rangée de BJ, 2,5 mm d'épaisseur, coloris : vert |

## Schémas

Gab. de perç./géom. de la pastille de soud.

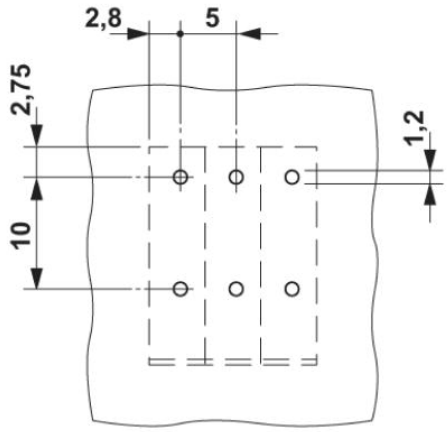

Dessin coté

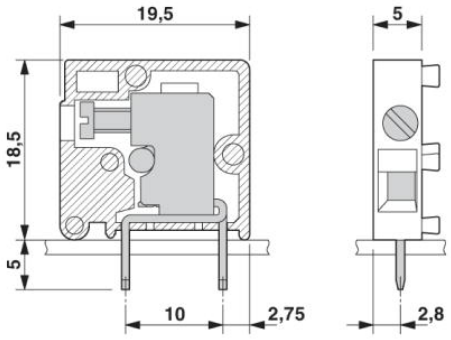

## Adresse

PHOENIX CONTACT SAS
52 Boulevard de Beaubourg - Emerainville
77436 Marne La Vallée Cedex 2,France
Tél : +33 (0) 1 60 17 98 98
Télécopie : +33 (0) 1 60 17 37 97
http://www.phoenixcontact.fr

© 2013 Phoenix Contact
Sous réserve de modifications techniques