Données de base

SACCBP-FSB-2CON-PG9/0,5-910SCO

Référence: 1437449



http://eshop.phoenixcontact.fr/phoenix/treeViewClick.do?UID=1437449

Connecteur femelle encastrable pour système de bus, PROFIBUS, 2 pôles, M12, blindé, détrompage B, SPEEDCONNEC, montage vissé/ sur face arrière, filetage Pg9, câble bus de 0,5 m, 2x 0,25 mm²

Notez que les données indiquées ici sont issues du catalogue en ligne. Vous trouverez l'intégralité des informations et des données dans la documentation pour l'utilisateur sous http://www.download.phoenixcontact.fr Les conditions générales d'utilisation pour les téléchargements sur Internet sont applicables.

Caractéristiques commerciales

EAN	4 046356 457576
Unité d'emballage	1 pcs.
Tarif douanier	85444290
Poids brut par pièce	kg
Donnée de page de catalogue	Page 273 (PC-2009)

Données techniques

Autres caractéristiques

Courant de référence à 40 °C	4 A
Tension de référence	60 V
Nombre de pôles	2
Résistance de contact	≤ 3 mΩ
Résistance d'isolement	≥ 100 MΩ
Longueur du câble	0,5 m
Température ambiante (fonctionnement)	-25 °C ... 85 °C (connecteur mâle / femelle)

Caractéristiques générales

Normes / Spécifications	Connecteur M12 CEI 61076-2-101

Détrompage	B - inversé
Type de signal/catégorie	PROFIBUS
Catégorie de surtension	II
Degré de pollution	3
Indice de protection	IP67
Matériau de contact	CuZn
Matériau de surface du contact	Ni/Au
Matériau de porte-contacts	PA 66
Matériau de la molette	Zinc moulé sous pression, nickelé
Matériau du joint	NBR
Affichage d'état	Non

Caractéristiques du câble

Type de câble	PROFIBUS
Type de câble (symbole)	910
Style UL AWM	21198 (80 °C / 300 V)
Section du conducteur	2x 0,25 mm² (ligne de signal)
AWG ligne de signaux	24
Structure du conducteur ligne de signal	19x 0,13 mm
Diamètre du fil avec isolant	2,55 mm ±0,07 mm
Coloris des fils	rouge, vert
Câblage total	2 fils avec 2 masses de remplissage en direction de l'âme
Blindage	Film alu revêtu matériau plastique, tresse en fils de cuivre étamés
Revêtement optique de blindage	85 %
Gaine extérieure, coloris	violet RAL 4001
Diamètre extérieur du câble D	7,8 mm ± 0,2 mm
Nombre de cycles de flexion	2000000
Rayon de courbure minimum, utilisation de chaînes porte-câbles	8 x D
Course	4,5 m
Vitesse de déplacement	3 m/s
Accélération	3 m/s²
Gaine extérieure, matériau	PUR
Matériau Isolant du fil	PE moussé
Matériau conducteur	Cordon Cu étamé
Résistance d'isolement	≥ 5 GΩ*km

Résistance du conducteur	157,2 Ω/km
Capacité en service	30 nF
Impédance d'onde	nom. 150 Ω ±10 % (3 MHz ... 20 MHz)
Effet d'écran	≤ 4,9 dB (pour 16 MHz)
Tension nominale câble	30 V
Tension d'essai fil/fil	1500 V (50 Hz, 1 min)
Tension d'essai fil/blindage	1500 V (50 Hz, 1 min)
Résistance à la propagation des flammes	UL 1581, Sec. 1060 (FT-1)
	CEI 60332-1
Résistance spéciale	Non adhésif
Température ambiante (fonctionnement)	-40 °C ... 80 °C (câble, pose fixe)
	-30 °C ... 70 °C (câble, pose souple)

Approbations

Homologations GOST, UL Recognized

Homologations demandées :

Homologations EX :

Schémas

Dessin coté

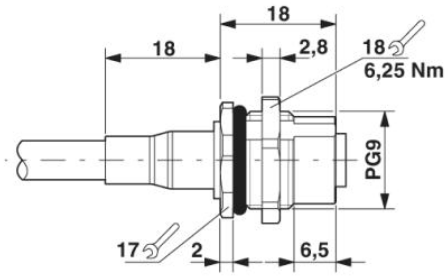

Traversée de paroi M12

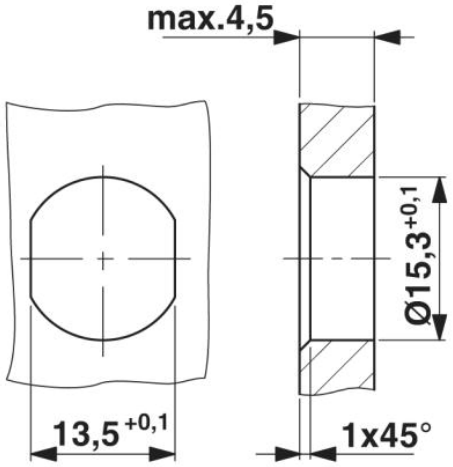

Découpe du boîtier pour filet de fixation Pg9, paroi de montage avec perçage traversant (alternativement avec surface de protection anti-torsion)

Schéma électrique

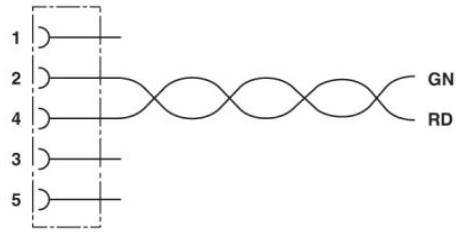

Affectation des contacts du connecteur femelle M12

Dessin schématique

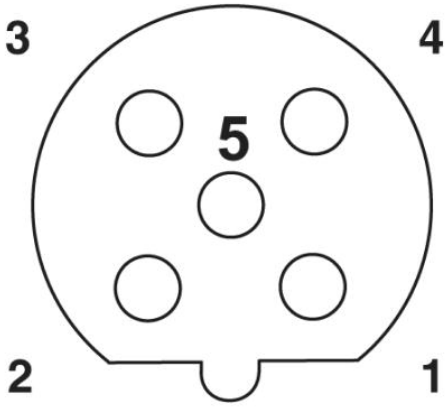

Schéma des pôles connecteur femelle M12, 5 pôles, détrompage B, vue côté femelle

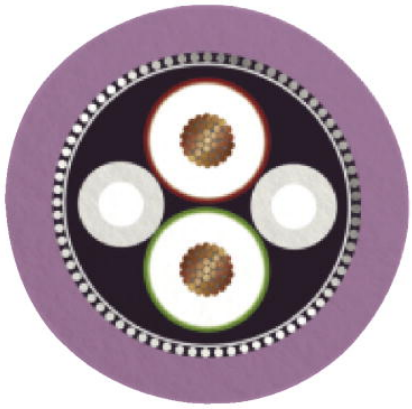

PROFIBUS [910]

Adresse

PHOENIX CONTACT SAS
52 Boulevard de Beaubourg - Emerainville
77436 Marne La Vallée Cedex 2,France
Tél : +33 (0) 1 60 17 98 98
Télécopie : +33 (0) 1 60 17 37 97
http://www.phoenixcontact.fr



© 2013 Phoenix Contact
Sous réserve de modifications techniques