Données de base

SACC-DSI-M8FS-4CON-M10-L180 SH

Référence: 1456129



http://eshop.phoenixcontact.fr/phoenix/treeViewClick.do?UID=1456129

Connecteur mâle encastrable pour capteurs/actionneurs, connecteur femelle 4 pôles, M8, montage vissé/sur face arrière, avec filetage de fixation M10, avec raccordement soudé droit

Notez que les données indiquées ici sont issues du catalogue en ligne. Vous trouverez l'intégralité des informations et des données dans la documentation pour l'utilisateur sous http://www.download.phoenixcontact.fr Les conditions générales d'utilisation pour les téléchargements sur Internet sont applicables.

Caractéristiques commerciales

EAN	4 046356 605762
Unité d'emballage	20 pcs.
Tarif douanier	85366990
Poids brut par pièce	kg

Données techniques

Autres caractéristiques

Courant de référence à 40 °C	4 A
Tension de référence	30 V
Nombre de pôles	4
Résistance de contact	≤ 3 mΩ
Résistance d'isolement	≥ 100 MΩ
Température ambiante (fonctionnement)	-25 °C ... 85 °C

Caractéristiques générales

Normes / Spécifications	Connecteur M8 CEI 61076-2-104
Détrompage	A - standard
Catégorie de surtension	II

Degré de pollution	3
Indice de protection	IP67
Matériau de contact	Alliage de Cu
Matériau de surface du contact	Au
Matériau de porte-contacts	PA 66
Matériau de la molette	Zinc moulé sous pression, nickelé
Matériau du joint	NBR
Type de montage	Montage face arrière M10 avec écrou plat
Mode de raccordement	Picots de soudage
Affichage d'état	Non

Caractéristiques du câble

Température ambiante (fonctionnement)	-25 °C ... 85 °C

Approbations

Homologations GOST

Homologations demandées :

Homologations EX :

Schémas

Gab. de perç./géom. de la pastille de soud.

Gabarit de perçage

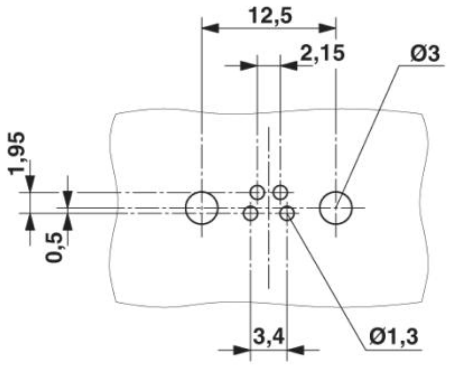

Dessin coté

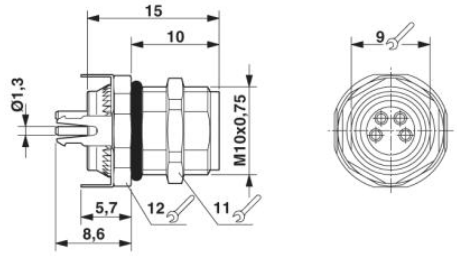

Connecteur femelle encastrable M8

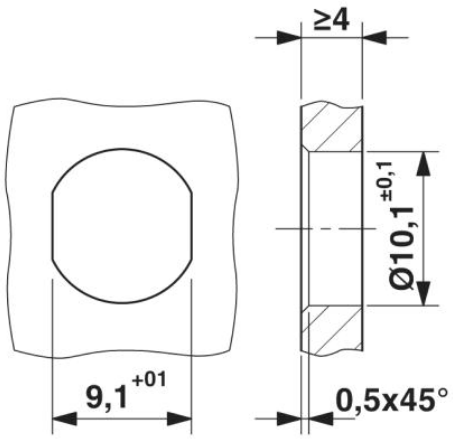

Paroi de montage avec perçage traversant

Dessin schématique

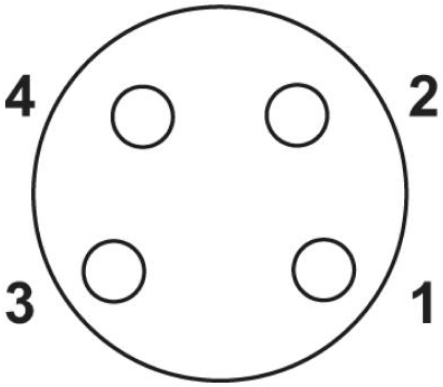

Schéma des pôles connecteur femelle M8 4 pôles, vue côté femelle

Adresse

PHOENIX CONTACT SAS
52 Boulevard de Beaubourg - Emerainville
77436 Marne La Vallée Cedex 2,France
Tél : +33 (0) 1 60 17 98 98
Télécopie : +33 (0) 1 60 17 37 97
http://www.phoenixcontact.fr



© 2013 Phoenix Contact
Sous réserve de modifications techniques