Données de base

DMCV 1,5/ 6-G1-3,5 P20THR

Référence: 1787247

L'illustration représente une version 10 pôles de l'article

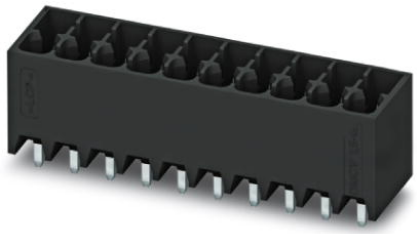

http://eshop.phoenixcontact.fr/phoenix/treeViewClick.do?UID=1787247

Embase, Intensité nominale: 8 A, Tension de référence (III/2): 160 V, Nbre. pôles: 6, Pas: 3,5 mm, Coloris: noir, Surface des contacts: étain, Montage: SMD/THT/THR

Notez que les données indiquées ici sont issues du catalogue en ligne. Vous trouverez l'intégralité des informations et des données dans la documentation pour l'utilisateur sous http://www.download.phoenixcontact.fr Les conditions générales d'utilisation pour les téléchargements sur Internet sont applicables.

Caractéristiques commerciales

EAN	4 046356 596862
Unité d'emballage	50 pcs.
Tarif douanier	85366990
Poids brut par pièce	kg

Données techniques

Cotes / pôles

Longueur	10,6 mm
Hauteur	12 mm
Pas	3,5 mm
Cote a	17,5 mm
Nombre de pôles	6
Dimensions des picots	0,8 x 0,8 mm
Ecartement des picots	5,50 mm
Diamètre de perçage	1,4 mm

Caractéristiques techniques

Famille d'articles	DMCV 1,5/..-G1-THR

Groupe d'isolant	IIIa
Tension de choc assignée (III/3)	2,5 kV
Tension de choc assignée (III/2)	2,5 kV
Tension de choc assignée (II/2)	2,5 kV
Tension assignée (III/2)	160 V
Tension assignée (II/2)	250 V
Connexion selon la norme	EN-VDE
Intensité nominale I_N	8 A
Tension nominale U_N	160 V
Courant de charge maximal	8 A
Matériau isolant	LCP
Classe d'inflammabilité selon UL 94	V0
Coloris	noir
Tension nominale UL/CUL Usegroup B	150 V
Intensité nominale UL/CUL Usegroup B	8 A

Approbations

Homologations cULus Recognized

Homologations demandées :

Homologations EX :

Produits complémentaires

Article	Désignation	Description
Généralités		
1790140	DFMC 1,5/ 6-ST-3,5	Elément enfichable, Intensité nominale: 8 A, Tension de référence (III/2): 160 V, Nbre. pôles: 6, Pas: 3,5 mm, Connectique: Raccordement à ressort, Coloris: vert, Surface des contacts: étain

Schémas

Gab. de perç./géom. de la pastille de soud.

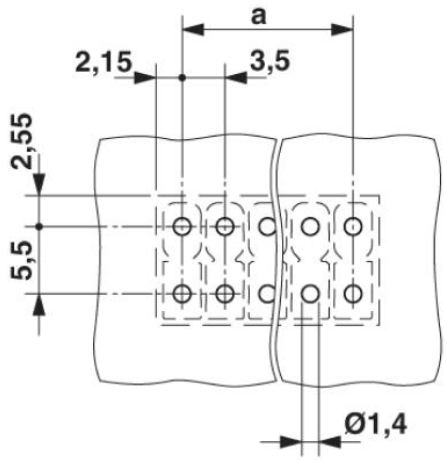

Diagramme

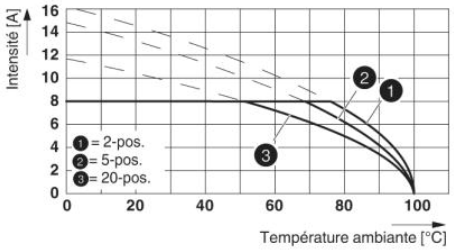

Dessin coté

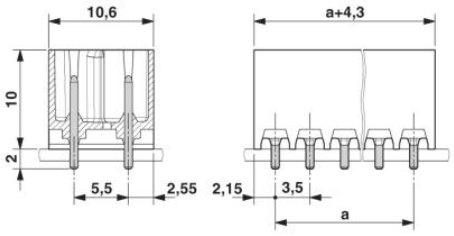

Dessin schématique

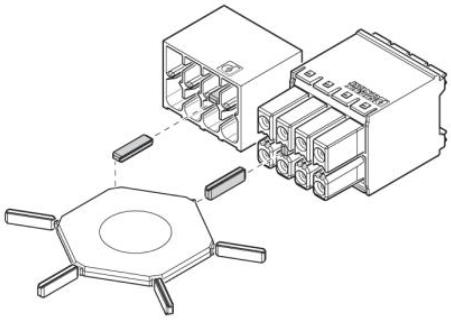

Utilisation de la languette de détrompage CP-DMC...

Adresse

PHOENIX CONTACT SAS
52 Boulevard de Beaubourg - Emerainville
77436 Marne La Vallée Cedex 2,France
Tél : +33 (0) 1 60 17 98 98
Télécopie : +33 (0) 1 60 17 37 97
http://www.phoenixcontact.fr



© 2013 Phoenix Contact
Sous réserve de modifications techniques