Embase - GMSTBA 2,5/ 9-G-7,62 - 1766301

Please be informed that the data shown in this PDF Document is generated from our Online Catalog. Please find the complete data in the user's documentation. Our General Terms of Use for Downloads are valid (http://download.phoenixcontact.com)



L'illustration représente une version 10 pôles de l'article

Embase, Intensité nominale: 12 A, Tension de référence (III/2): 630 V, Nbre. pôles: 9, Pas: 7,62 mm, Coloris: vert, Surface des contacts: étain, Montage: Soudage

Product Features

- Variantes avec bride filetée au pas de 7,62 mm
- Enfichage parallèle au circuit imprimé
- Embase à picots coudés pour applications 630 V (III/2)

Key commercial data

package_quantity	100
GTIN	4017918032326

Technical data

Dimensions

Longueur	12 mm
Pas	7,62 mm
Cote a	60,96 mm
Dimensions des picots	1 x 1 mm
Diamètre de perçage	1,4 mm

Généralités

Famille d'articles	GMSTBA 2,5/..-G
Groupe d'isolant	I
Tension de choc assignée (III/3)	6 kV
Tension de choc assignée (III/2)	6 kV
Tension de choc assignée (II/2)	6 kV
Tension de référence (III/3)	400 V
Tension assignée (III/2)	630 V
Tension assignée (II/2)	630 V
Connexion selon la norme	EN-VDE
Intensité nominale I_N	12 A
Courant de charge maximal	12 A
Matériau isolant	PA
Classe d'inflammabilité selon UL 94	V0

Embase - GMSTBA 2,5/ 9-G-7,62 - 1766301

Technical data

Généralités

Coloris	vert
Nombre de pôles	9

classifications

eCl@ss

eCl@ss 4.0	272607xx
eCl@ss 4.1	27260701
eCl@ss 5.0	27260701
eCl@ss 5.1	27260701
eCl@ss 6.0	27260704
eCl@ss 7.0	27440402
eCl@ss 8.0	27440402

ETIM

ETIM 3.0	EC001121
ETIM 4.0	EC002637
ETIM 5.0	EC002637

UNSPSC

UNSPSC 6.01	30211810
UNSPSC 7.0901	39121409
UNSPSC 11	39121409
UNSPSC 12.01	39121409
UNSPSC 13.2	39121409

approvals

CSA / UL Recognized / VDE Gutachten mit Fertigungsüberwachung / cUL Recognized / GOST / IECEE CB Scheme / GOST / CCA / cULus Recognized /

Approval details

CSA

Usegroups	**B**	**D**
Tension nominale UN	300 V	300 V
Intensité nominale IN	10 A	10 A
mm²/AWG/kcmil		

Embase - GMSTBA 2,5/ 9-G-7,62 - 1766301

approvals

UL Recognized

Usegroups	B	D
Tension nominale UN	300 V	300 V
Intensité nominale IN	15 A	10 A
mm²/AWG/kcmil		

VDE Gutachten mit Fertigungsüberwachung

Tension nominale UN	400 V
Intensité nominale IN	12 A
mm²/AWG/kcmil	

cUL Recognized

Usegroups	B	D
Tension nominale UN	300 V	300 V
Intensité nominale IN	15 A	10 A
mm²/AWG/kcmil		

GOST

IECEE CB Scheme

Tension nominale UN	400 V
Intensité nominale IN	12 A
mm²/AWG/kcmil	

CCA

Tension nominale UN	400 V

Embase - GMSTBA 2,5/ 9-G-7,62 - 1766301

approvals

Intensité nominale IN	12 A
mm²/AWG/kcmil	

cULus Recognized

accessories

Élément de codage

CR-MSTB - 1734401



Cache

MSTB-BL - 1755477



Repère pour borne imprimé

SK 7,62/3,8:FORTL.ZAHLEN - 0804549



Drawings

Embase - GMSTBA 2,5/ 9-G-7,62 - 1766301

Gabarit de perçage

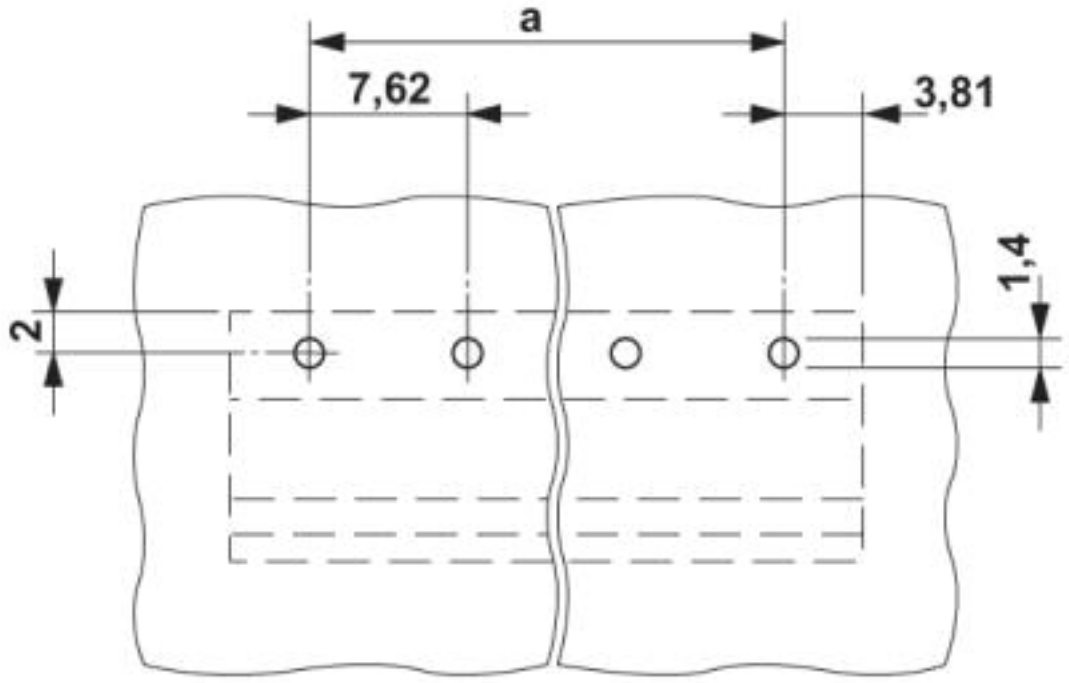

Diagramme

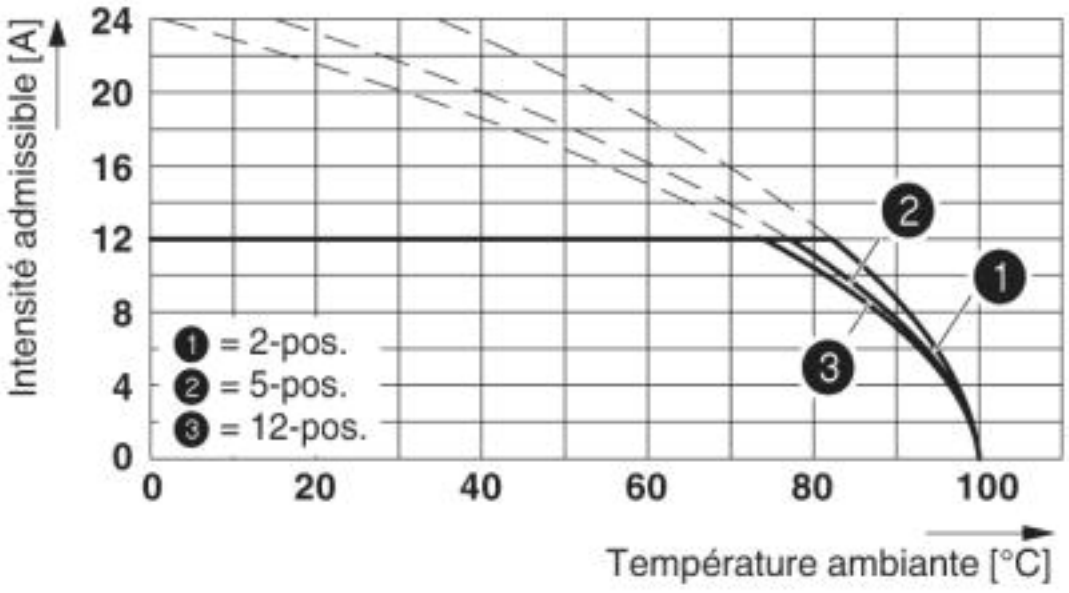

Type : GMSTB 2,5/...-ST-7,62 avec GMSTBA 2,5/...-G-7,62

Embase - GMSTBA 2,5/ 9-G-7,62 - 1766301

Dessin coté

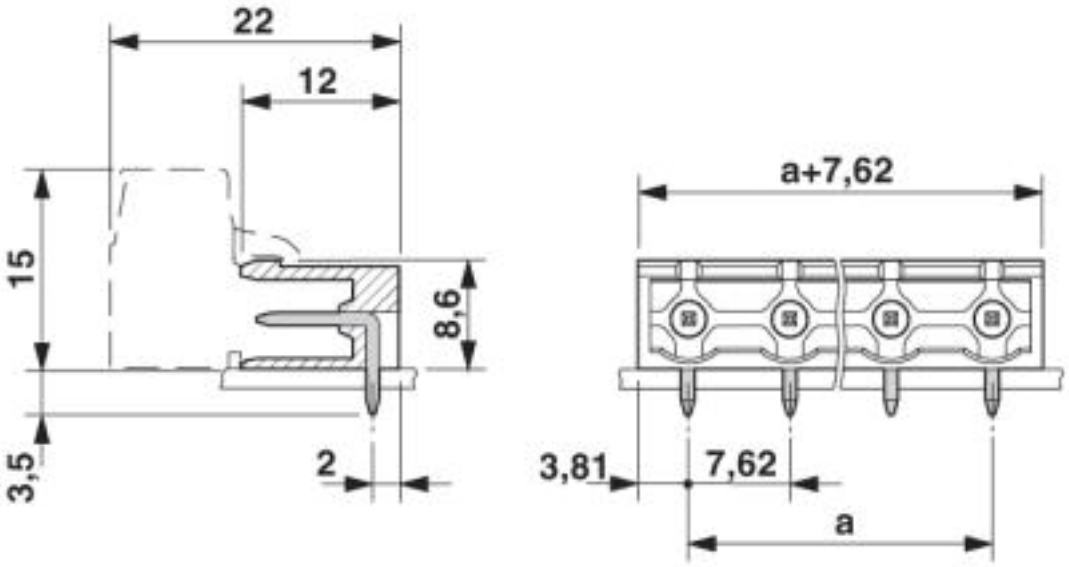

© Phoenix Contact 2013 - all rights reserved
http://www.phoenixcontact.com