Embase - MC 1,5/10-GF-3,81 - 1827949

Please be informed that the data shown in this PDF Document is generated from our Online Catalog. Please find the complete data in the user's documentation. Our General Terms of Use for Downloads are valid (http://download.phoenixcontact.com)

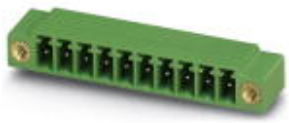

Embase, Intensité nominale: 8 A, Tension de référence (III/2): 160 V, Nbre. pôles: 10, Pas: 3,81 mm, Coloris: vert, Surface des contacts: étain, Montage: Soudage

Product Features

- Variantes avec crans d'arrêt pour verrouillage de connecteurs avec brides de verrouillage
- Embases mâles à hauteur réduite et pas compacts
- Enfichage parallèle et perpendiculaire au C.I.
- Détrompage individuel des pôles grâce à l'insertion de profilés de détrompage

Key commercial data

package_quantity	100
GTIN	4017918050399

Technical data

Dimensions

Longueur	9,2 mm
Pas	3,81 mm
Cote a	34,29 mm
Dimensions des picots	0,8 x 0,8 mm
Diamètre de perçage	1,2 mm

Généralités

Famille d'articles	MC 1,5/..-GF
Groupe d'isolant	IIIa
Tension de choc assignée (III/3)	2,5 kV
Tension de choc assignée (III/2)	2,5 kV
Tension de choc assignée (II/2)	2,5 kV
Tension de référence (III/3)	160 V
Tension assignée (III/2)	160 V
Tension assignée (II/2)	250 V
Connexion selon la norme	EN-VDE
Intensité nominale I_N	8 A
Courant de charge maximal	8 A
Matériau isolant	PBT
Classe d'inflammabilité selon UL 94	V0

Embase - MC 1,5/10-GF-3,81 - 1827949

Technical data

Généralités

Coloris	vert
Nombre de pôles	10

classifications

eCl@ss

eCl@ss 4.0	272607xx
eCl@ss 4.1	27260701
eCl@ss 5.0	27260701
eCl@ss 5.1	27260701
eCl@ss 6.0	27260704
eCl@ss 7.0	27440402
eCl@ss 8.0	27440402

ETIM

ETIM 3.0	EC001121
ETIM 4.0	EC002637
ETIM 5.0	EC002637

UNSPSC

UNSPSC 6.01	30211810
UNSPSC 7.0901	39121409
UNSPSC 11	39121409
UNSPSC 12.01	39121409
UNSPSC 13.2	39121409

approvals

CSA / UL Recognized / VDE Gutachten mit Fertigungsüberwachung / cUL Recognized / GOST / IECEE CB Scheme / GOST / CCA / cULus Recognized /

Approval details

CSA

Usegroups	**B**	**D**
Tension nominale UN	300 V	300 V
Intensité nominale IN	8 A	8 A
mm²/AWG/kcmil		

Embase - MC 1,5/10-GF-3,81 - 1827949

approvals

UL Recognized

Usegroups	B	D
Tension nominale UN	300 V	300 V
Intensité nominale IN	8 A	8 A
mm²/AWG/kcmil		

VDE Gutachten mit Fertigungsüberwachung

Tension nominale UN	160 V
Intensité nominale IN	8 A
mm²/AWG/kcmil	

cUL Recognized

Usegroups	B	D
Tension nominale UN	300 V	300 V
Intensité nominale IN	8 A	8 A
mm²/AWG/kcmil		

GOST

IECEE CB Scheme

Tension nominale UN	160 V
Intensité nominale IN	8 A
mm²/AWG/kcmil	

CCA

Tension nominale UN	160 V

Embase - MC 1,5/10-GF-3,81 - 1827949

approvals

Intensité nominale IN	8 A
mm²/AWG/kcmil	

cULus Recognized

accessories

Repère pour borne imprimé

SK 3,81/2,8:FORTL.ZAHLEN - 0804109



Élément de codage

CP-MSTB - 1734634



accessories

MC 1,5/10-LWL 1,5-3,81 - 1841174



MC 1,5/10-LWL 2,3-3,81 - 1841190



Embase - MC 1,5/10-GF-3,81 - 1827949

accessories

MC 1,5/10-LWL 4-3,81 - 1841213



Drawings

Gabarit de perçage

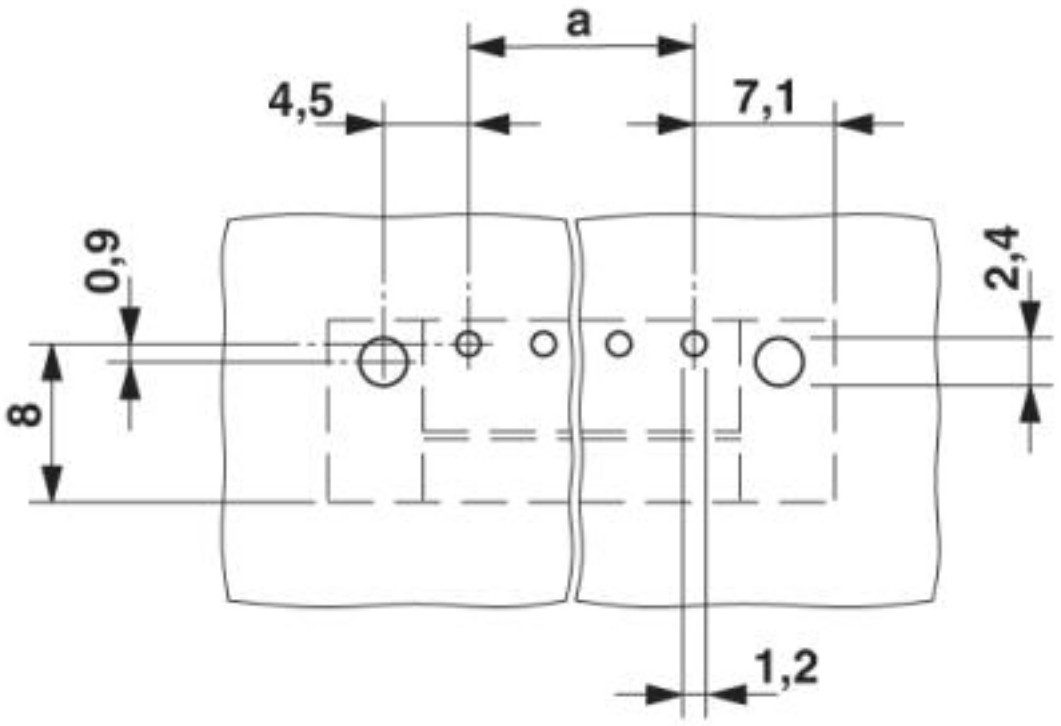

Embase - MC 1,5/10-GF-3,81 - 1827949

Diagramme

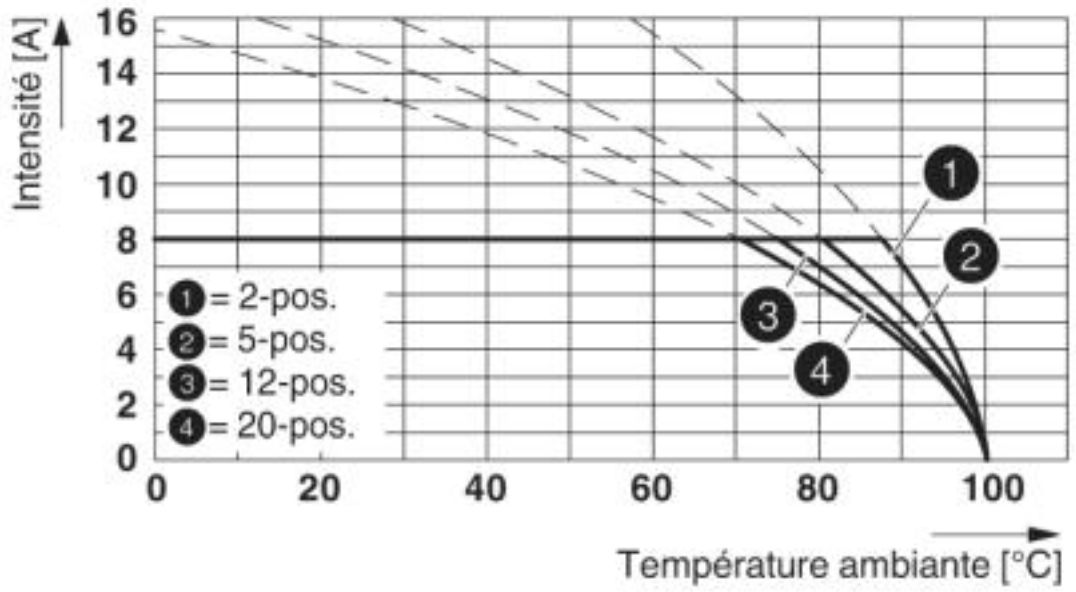

Type : MC 1,5/...-STF-3,81 avec MC 1,5/...-GF-3,81

Dessin coté

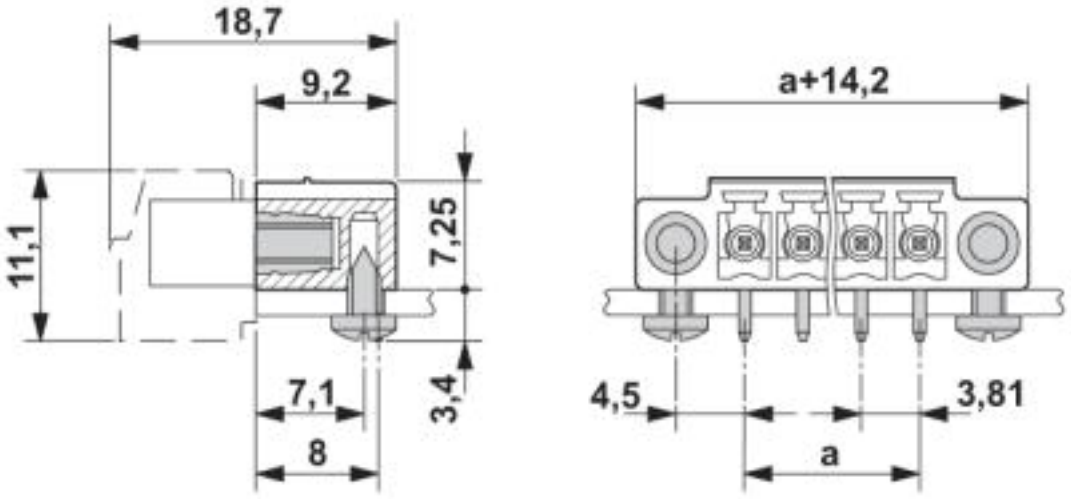

© Phoenix Contact 2013 - all rights reserved
http://www.phoenixcontact.com