Données de base

MK3DSH 3/ 3-5,08-EX

Référence: 1869787



http://eshop.phoenixcontact.fr/phoenix/treeViewClick.do?UID=1869787

BJ pour C.I., Intensité nominale: 24 A, Tension nominale: 320 V, Intensité nominale (Ex): 20 A, Tension nominale (Ex): 176 V, Pas: 5,08 mm, Nombre de pôles: 3, Mode de raccordement: Raccordement vissé, Montage: Soudage, Sens d'enfichage conducteur/circuit imprimé: 0 °, Coloris: vert, L'article est juxtaposable à différents nombres de pôles !

Notez que les données indiquées ici sont issues du catalogue en ligne. Vous trouverez l'intégralité des informations et des données dans la documentation pour l'utilisateur sous http://www.download.phoenixcontact.fr Les conditions générales d'utilisation pour les téléchargements sur Internet sont applicables.

Caractéristiques commerciales

EAN	4 017918 266677
Unité d'emballage	50 pcs.
Tarif douanier	85369010
Poids brut par pièce	kg
Donnée de page de catalogue	Page 123 (CC-2009)

Données techniques

Cotes / pôles

Longueur	12,1 mm
Hauteur	44,8 mm
Pas	5,08 mm
Cote a	10,16 mm
Nombre de pôles	3
Dimensions des picots	0,9 x 0,9 mm
Diamètre de perçage	1,3 mm

Filetage vis	M3
Couple de serrage min.	0,5 Nm
Couple de serrage max.	0,6 Nm

Caractéristiques techniques

Famille d'articles	MK3DSH 3-EX
Groupe d'isolant	I
Tension de choc assignée (III/3)	4 kV
Tension de choc assignée (III/2)	4 kV
Tension de choc assignée (II/2)	4 kV
Tension de référence (III/3)	250 V
Tension assignée (III/2)	320 V
Tension assignée (II/2)	630 V
Connexion selon la norme	EN-VDE
Intensité nominale I_N	24 A
Section nominale	2,5 mm²
Courant de charge maximal	24 A
Matériau isolant	PA
Classe d'inflammabilité selon UL 94	V0
Gabarit	A3
Longueur à dénuder	7 mm

Caractéristiques spécifiques Ex

Repérage	0344Ex II 2G / Ex e II
Certificat CE d'essai du modèle-type	KEMA 01ATEX2130 U
Certificat CEIEx	IECEx KEM 07.0019 U
Tension de référence	176 V
Courant de référence	20 A
Couple de serrage min.	0,5 Nm
Couple de serrage max.	0,6 Nm

Caractéristiques de raccordement

Section de conducteur rigide min.	0,2 mm²
Section de conducteur rigide max.	4 mm²
Section de conducteur souple min.	0,2 mm²
Section de conducteur souple max.	2,5 mm²

Section de conducteur souple avec embout sans cône d'entrée isolant max.	0,25 mm²
	1,5 mm²
Section de conducteur souple avec embout et cône d'entrée isolant min.	0,25 mm²
Section de conducteur souple avec embout et cône d'entrée isolant max.	1,5 mm²
Section du conducteur AWG/kcmil min.	24
Section du conducteur AWG/kcmil max.	12
2 conducteurs rigides de même section min.	0,2 mm²
2 conducteurs rigides de même section max.	1,5 mm²
2 conducteurs souples de même section min.	0,2 mm²
2 conducteurs souples de même section max.	1,5 mm²
2 conducteurs souples de même section avec AEH sans cône d'entrée isolant min.	0,25 mm²
2 conducteurs souples de même section avec AEH sans cône d'entrée isolant max.	0,75 mm²
2 conducteurs souples de même section avec TWIN-AEH et cône d'entrée isolant min.	0,5 mm²
2 conducteurs souples de même section avec TWIN-AEH et cône d'entrée isolant max.	1,5 mm²
AWG min. selon UL/CUL	30
AWG max. selon UL/CUL	12

Approbations

Homologations	0344 DEKRA
Homologations EX :	ATEX, IECEx
Homologations demandées :	

Accessoires

Article	Désignation	Description
Montage		
1711408	EA-MKDS	Capot unitaire, pour recouvrir les différents pôles, encliquetable, coloris : orange, transparent

Outil

1205053	SZS 0,6X3,5	Outil de déverrouillage, pour blocs de jonction ST, isolé, s'utilise aussi comme tournevis pour tête fendue, dimensions : 0,6 x 3,5 x 100 mm, manche à deux composants, antidérapant

Repérage

0804303	SK 5,08/3,8: 0-9	Cartes de repérage, Carte, blanc, repéré, longitudinal: numérotation continue 0-9, Type de montage: Collage, pour BJ au pas de : 5,08 mm
0804293	SK 5,08/3,8:FORTL.ZAHLEN	Cartes de repérage, Carte, blanc, repéré, longitudinal: numérotation continue 1-10, 11-20, etc. jusqu'à 91-(99)100, Type de montage: Collage, pour BJ au pas de : 5,08 mm
0805085	SK 5,08/3,8:SO	Cartes de repérage, blanc, Type de montage: Collage, pour BJ au pas de : 5,08 mm
0805412	SK 5,08/3,8:UNBEDRUCKT	Cartes de repérage, Carte, blanc, vierge, Repérable avec : Bezeichnungsstift, Type de montage: Collage, pour BJ au pas de : 5,08 mm

Schémas

Gab. de perç./géom. de la pastille de soud.

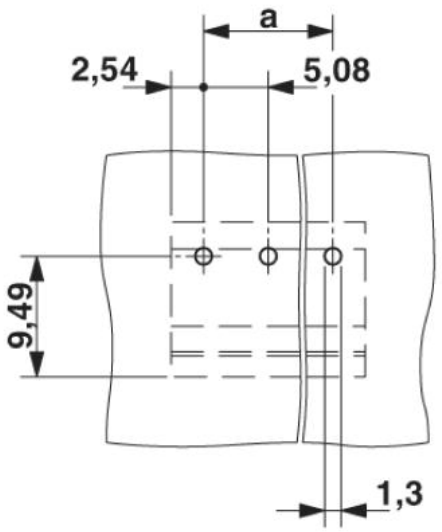

Dessin coté

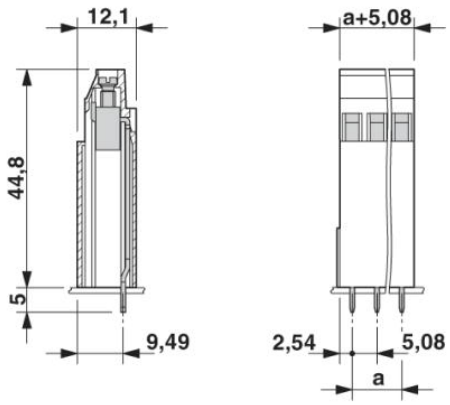

Adresse

PHOENIX CONTACT SAS
52 Boulevard de Beaubourg - Emerainville
77436 Marne La Vallée Cedex 2,France
Tél : +33 (0) 1 60 17 98 98
Télécopie : +33 (0) 1 60 17 37 97
http://www.phoenixcontact.fr

© 2013 Phoenix Contact
Sous réserve de modifications techniques