Borne de raccordement pour circuit imprimé - FFKDS/ H-2,54 - 1791826

Please be informed that the data shown in this PDF Document is generated from our Online Catalog. Please find the complete data in the user's documentation. Our General Terms of Use for Downloads are valid (http://download.phoenixcontact.com)



BJ pour C.I., Intensité nominale: 6 A, Tension nominale: 160 V, Pas: 2,54 mm, Nombre de pôles: 1, Mode de raccordement: Raccordement à ressort, Montage: Soudage, Sens d'enfichage conducteur/ circuit imprimé: 0 °, Coloris: vert, L'article est juxtaposable à différents nombres de pôles !

Product Features

- BJ pour C.I. avec raccordement à ressort frontal
- Picot double pour une stabilité élevée sur le circuit imprimé
- Technique de raccordement à insertion directe Push-in pour conducteurs rigides ou souples avec embout
- Lors de la connexion de conducteurs souples sans embout, le point de connexion s'ouvre avec le levier d'ouverture orange.

Key commercial data

package_quantity	250
GTIN	4017918044459

Technical data

Dimensions

Longueur	13,6 mm
Pas	2,54 mm
Dimensions des picots	0,5 x 0,8 mm
Diamètre de perçage	1,1 mm

Généralités

Famille d'articles	FFKDS(A)/H
Groupe d'isolant	I
Tension de choc assignée (III/3)	2,5 kV
Tension de choc assignée (III/2)	2,5 kV
Tension de choc assignée (II/2)	2,5 kV
Tension de référence (III/3)	63 V
Tension assignée (III/2)	160 V
Tension assignée (II/2)	320 V
Connexion selon la norme	EN-VDE
Intensité nominale I_N	6 A
Section nominale	0,5 mm²
Courant de charge maximal	6 A (pour une section de conducteur de 0,5 mm²)
Matériau isolant	PA

Borne de raccordement pour circuit imprimé - FFKDS/ H-2,54 - 1791826

Technical data

Généralités

Broche à souder de surface	Sn
Classe d'inflammabilité selon UL 94	V0
Longueur à dénuder	11 mm
Nombre de pôles	1

Caractéristiques de raccordement

Section de conducteur rigide min.	0,14 mm²
Section de conducteur rigide max.	0,5 mm²
Section de conducteur souple min.	0,14 mm²
Section de conducteur souple max.	0,5 mm²
Section du conducteur AWG/kcmil min.	26
Section du conducteur AWG/kcmil max.	20
AWG min. selon UL/CUL	26
AWG max. selon UL/CUL	20

classifications

eCl@ss

eCl@ss 4.0	27141109
eCl@ss 4.1	27141109
eCl@ss 5.0	27141190
eCl@ss 5.1	27141190
eCl@ss 6.0	27261101
eCl@ss 7.0	27440401
eCl@ss 8.0	27440401

ETIM

ETIM 3.0	EC001121
ETIM 4.0	EC002643
ETIM 5.0	EC002643

UNSPSC

UNSPSC 6.01	30211801
UNSPSC 7.0901	39121432
UNSPSC 11	39121432
UNSPSC 12.01	39121432
UNSPSC 13.2	39121432

approvals

CSA / UL Recognized / KEMA-KEUR / cUL Recognized / GOST / CCA / GOST / CCA / IECEE CB Scheme / cULus Recognized /

Borne de raccordement pour circuit imprimé - FFKDS/ H-2,54 - 1791826

approvals

Approval details

CSA

Usegroups	B
Tension nominale UN	150 V
Intensité nominale IN	6 A
mm²/AWG/kcmil	20

UL Recognized

Usegroups	B
Tension nominale UN	150 V
Intensité nominale IN	6 A
mm²/AWG/kcmil	26-20

KEMA-KEUR

Tension nominale UN	63 V
Intensité nominale IN	
mm²/AWG/kcmil	0.5

cUL Recognized

Usegroups	B
Tension nominale UN	150 V
Intensité nominale IN	6 A
mm²/AWG/kcmil	26-20

GOST

CCA

Tension nominale UN	63 V
Intensité nominale IN	

Borne de raccordement pour circuit imprimé - FFKDS/ H-2,54 - 1791826

approvals

mm²/AWG/kcmil	0.5

Tension nominale UN	63 V
Intensité nominale IN	
mm²/AWG/kcmil	0.5

IECEE CB Scheme

Tension nominale UN	63 V
Intensité nominale IN	
mm²/AWG/kcmil	0.5

cULus Recognized

accessories

Repère pour borne imprimé

SK 2,54/2,8:FORTL.ZAHLEN - 0804853



Drawings

Borne de raccordement pour circuit imprimé - FFKDS/ H-2,54 - 1791826

Gabarit de perçage

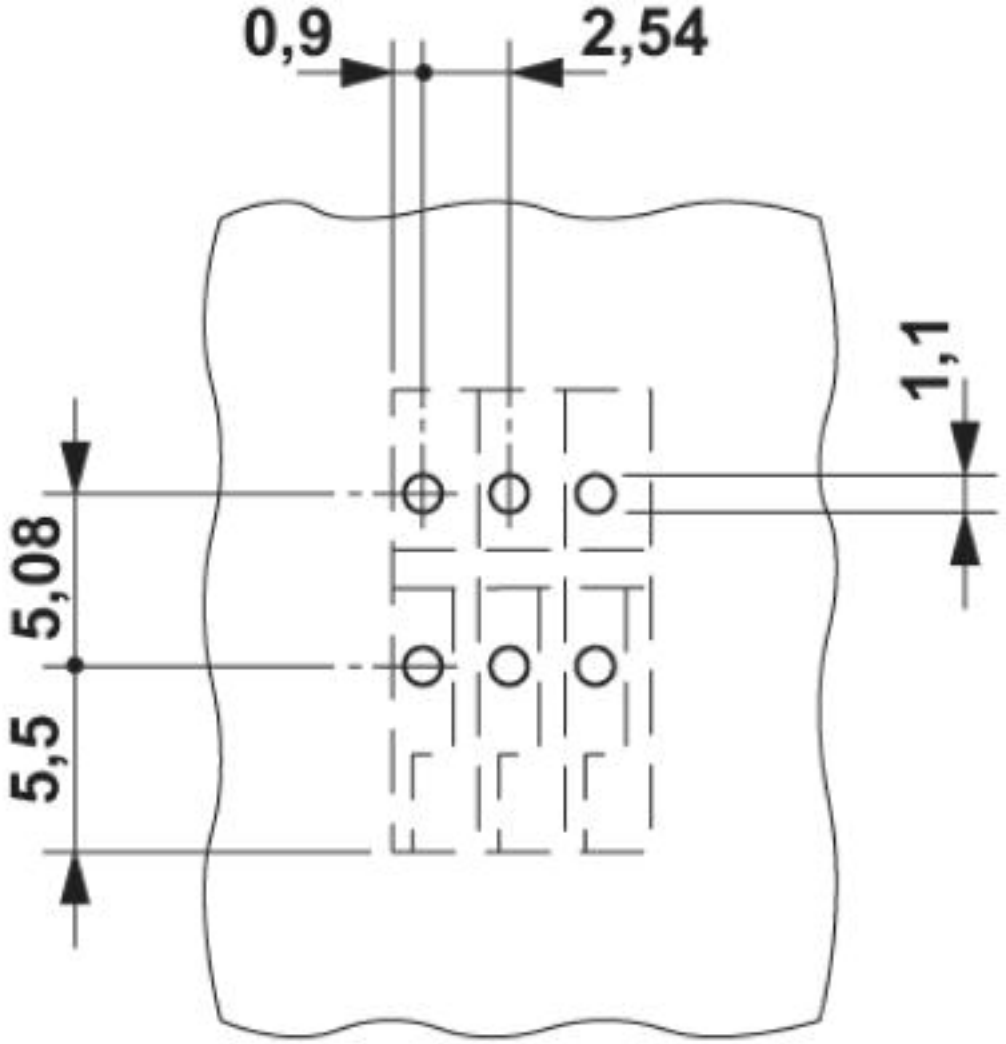

Borne de raccordement pour circuit imprimé - FFKDS/ H-2,54 - 1791826

Dessin coté

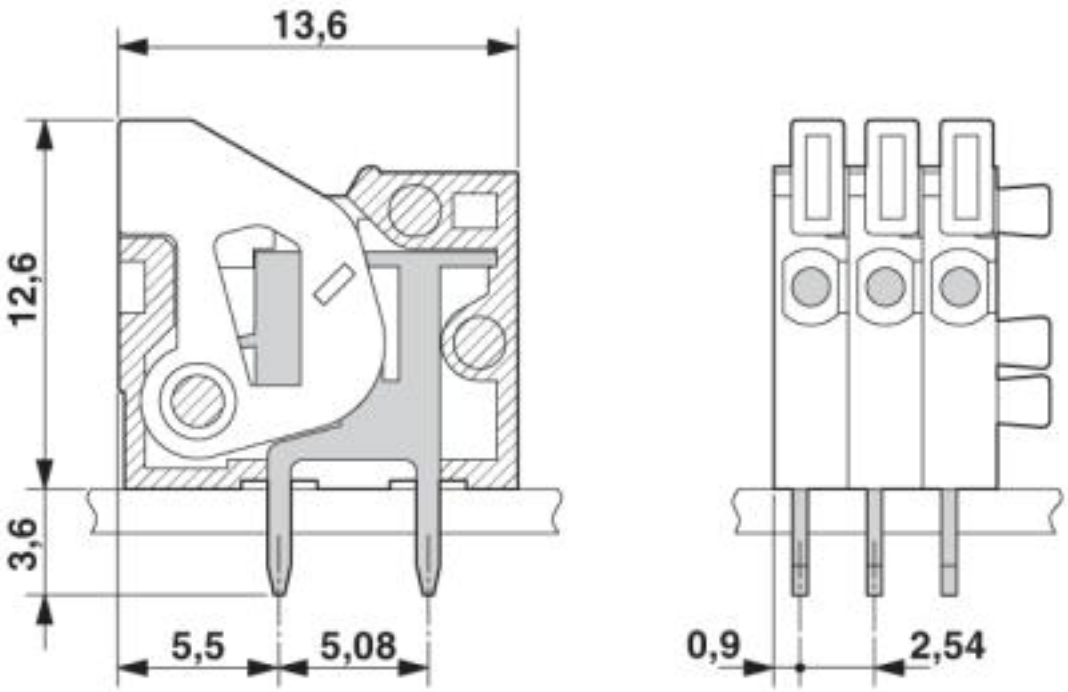

© Phoenix Contact 2013 - all rights reserved
http://www.phoenixcontact.com