Données de base

MCDV 1,5/ 2-G-3,81

Référence: 1830402

L'illustration représente une version 10 pôles de l'article



http://eshop.phoenixcontact.fr/phoenix/treeViewClick.do?UID=1830402

Embase, Intensité nominale: 8 A, Tension de référence (III/2): 160 V, Nbre. pôles: 2, Pas: 3,81 mm, Coloris: vert, Surface des contacts: étain, Montage: Soudage, En cas de combinaison avec des éléments enfichables MCV, utiliser respectivement un connecteur mâle MCVW et un connecteur mâle MCVR.

Notez que les données indiquées ici sont issues du catalogue en ligne. Vous trouverez l'intégralité des informations et des données dans la documentation pour l'utilisateur sous http://www.download.phoenixcontact.fr Les conditions générales d'utilisation pour les téléchargements sur Internet sont applicables.

Caractéristiques commerciales

EAN	4 017918 110499
Unité d'emballage	50 pcs.
Tarif douanier	85366990
Poids brut par pièce	kg
Donnée de page de catalogue	Page 184 (CC-2009)

Données techniques

Cotes / pôles

Longueur	22,7 mm
Pas	3,81 mm
Cote a	3,81 mm
Nombre de pôles	2
Dimensions des picots	0,8 x 0,8 mm
Diamètre de perçage	1,2 mm

Caractéristiques techniques

Famille d'articles	MCDV 1,5/..-G
Groupe d'isolant	I
Tension de choc assignée (III/3)	2,5 kV
Tension de choc assignée (III/2)	2,5 kV
Tension de choc assignée (II/2)	2,5 kV
Tension assignée (III/2)	160 V
Tension assignée (II/2)	250 V
Connexion selon la norme	EN-VDE
Intensité nominale I_N	8 A
Tension nominale U_N	160 V
Courant de charge maximal	8 A
Matériau isolant	PA
Classe d'inflammabilité selon UL 94	V0
Coloris	vert
Tension nominale UL/CUL Usegroup B	300 V
Intensité nominale UL/CUL Usegroup B	8 A
Tension nominale UL/CUL Usegroup D	300 V
Intensité nominale UL/CUL Usegroup D	8 A

Approbations

Homologations CSA, cULus Recognized, GOST, VDE Gutachten mit Fertigungsüberwachung, CCA, IECEE CB Scheme

Homologations demandées :

Homologations EX :

Accessoires

Article	Désignation	Description
Connecteur mâle/adaptateur		
1734634	CP-MSTB	Profilé de détrompage, s'enfile dans la rainure de l'élément enfichable ou de l'embase inversée, isolant rouge

Repérage

0804109	SK 3,81/2,8:FORTL.ZAHLEN	Cartes de repérage, Carte, blanc, repéré, longitudinal: numérotation continue 1-10, 11-20, etc. jusqu'à 91-(99)100, Type de montage: Collage, pour BJ au pas de : 3,81 mm

Produits complémentaires

Article	Désignation	Description
Généralités		
1851041	FK-MCP 1,5/ 2-ST-3,81	Elément enfichable, Intensité nominale: 8 A, Tension de référence (III/2): 160 V, Nbre. pôles: 2, Pas: 3,81 mm, Connectique: Raccordement à ressort, Coloris: vert, Surface des contacts: étain
1850660	FRONT-MC 1,5/ 2-ST-3,81	Elément enfichable, Intensité nominale: 8 A, Tension de référence (III/2): 160 V, Nbre. pôles: 2, Pas: 3,81 mm, Connectique: Raccordement vissé, Coloris: vert, Surface des contacts: étain
1862577	IMC 1,5/ 2-G-3,81	Embase, Intensité nominale: 8 A, Tension de référence (III/2): 160 V, Nbre. pôles: 2, Pas: 3,81 mm, Coloris: vert, Surface des contacts: étain, Montage: Soudage
1875425	IMCV 1,5/ 2-G-3,81	Embase, Intensité nominale: 8 A, Tension de référence (III/2): 160 V, Nbre. pôles: 2, Pas: 3,81 mm, Coloris: vert, Surface des contacts: étain, Montage: Soudage
1803578	MC 1,5/ 2-ST-3,81	Elément enfichable, Intensité nominale: 8 A, Tension de référence (III/2): 160 V, Nbre. pôles: 2, Pas: 3,81 mm, Connectique: Raccordement vissé, Coloris: vert, Surface des contacts: étain
1852176	MCC 1/ 2-STZ-3,81	Elément enfichable, Intensité nominale: 8 A, Tension de référence (III/2): 160 V, Nbre. pôles: 2, Pas: 3,81 mm, Connectique: raccordement serti, Coloris: vert, Contacts femelles à sertir correspondants avec indication du courant [A] et de la plage de section [mm²] : 5A/MCC-MT 0,2-0,35 (1859988) ; 8A/MCC-MT 0,5-1,0 (1859991)
1827127	MCVR 1,5/ 2-ST-3,81	Elément enfichable, Intensité nominale: 8 A, Tension de référence (III/2): 160 V, Nbre. pôles: 2, Pas: 3,81 mm, Connectique: Raccordement vissé, Coloris: vert, Surface des contacts: étain
1826979	MCVW 1,5/ 2-ST-3,81	Elément enfichable, Intensité nominale: 8 A, Tension de référence (III/2): 160 V, Nbre. pôles: 2, Pas: 3,81 mm, Connectique: Raccordement vissé, Coloris: vert, Surface des contacts: étain
1897393	QC 0,5/ 2-ST-3,81	Elément enfichable, Intensité nominale: 6 A, Tension de référence (III/2): 200 V, Nbre. pôles: 2, Pas: 3,81 mm, Connectique: Connexion autodénudante QUICKON, Coloris: vert, Surface des contacts: étain

Schémas

Gab. de perç./géom. de la pastille de soud.

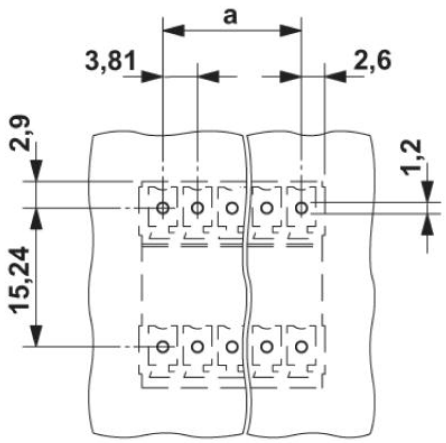

Dessin coté

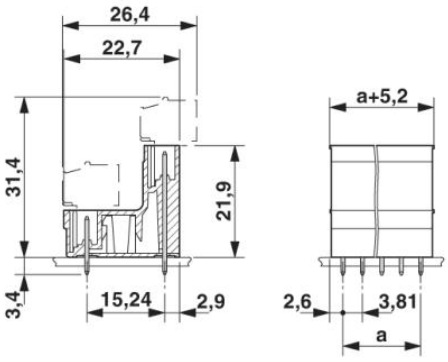

Adresse

PHOENIX CONTACT SAS
52 Boulevard de Beaubourg - Emerainville
77436 Marne La Vallée Cedex 2,France
Tél : +33 (0) 1 60 17 98 98
Télécopie : +33 (0) 1 60 17 37 97
http://www.phoenixcontact.fr

© 2013 Phoenix Contact
Sous réserve de modifications techniques