BJ pour circuit imprimé - SMKDS 1/ 4-3,81 - 1728307

Please be informed that the data shown in this PDF Document is generated from our Online Catalog. Please find the complete data in the user's documentation. Our General Terms of Use for Downloads are valid (http://download.phoenixcontact.com)

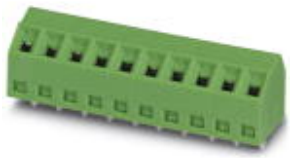

L'illustration représente une version 10 pôles de l'article

BJ pour C.I., Intensité nominale: 10 A, Tension nominale: 200 V, Pas: 3,81 mm, Nombre de pôles: 4, Mode de raccordement: Raccordement vissé, Montage: Soudage, Sens d'enfichage conducteur/ circuit imprimé: 55 °, Coloris: vert

Product Features

- Axes du conducteur et du tournevis inclinés à 55° par rapport à leur position habituelle
- Montage de plusieurs rangées de blocs de jonction à la suite les unes des autres - même résultat qu'avec plusieurs étages avec la même hauteur de montage

Key commercial data

package_quantity	250
GTIN	4017918025755

Technical data

Dimensions

Longueur	10 mm
Pas	3,81 mm
Cote a	11,43 mm
Dimensions des picots	0,5 x 0,9 mm
Diamètre de perçage	1,1 mm

Généralités

Famille d'articles	SMKDS 1
Groupe d'isolant	I
Tension de choc assignée (III/3)	2,5 kV
Tension de choc assignée (III/2)	2,5 kV
Tension de choc assignée (II/2)	2,5 kV
Tension de référence (III/3)	160 V
Tension assignée (III/2)	200 V
Tension assignée (II/2)	400 V
Connexion selon la norme	EN-VDE
Intensité nominale I_N	10 A
Section nominale	1 mm²
Courant de charge maximal	12 A
Matériau isolant	PA

BJ pour circuit imprimé - SMKDS 1/ 4-3,81 - 1728307

Technical data

Généralités

Broche à souder de surface	Sn
Classe d'inflammabilité selon UL 94	V0
Longueur à dénuder	5 mm
Nombre de pôles	4
Filetage vis	M2
Couple de serrage min.	0,22 Nm
Couple de serrage max.	0,25 Nm

Caractéristiques de raccordement

Section de conducteur rigide min.	0,14 mm²
Section de conducteur rigide max.	1,5 mm²
Section de conducteur souple min.	0,14 mm²
Section de conducteur souple max.	1 mm²
Section de conducteur souple avec embout sans cône d'entrée isolant max.	0,25 mm²
Section de conducteur souple avec embout sans cône d'entrée isolant max.	0,5 mm²
Section de conducteur souple avec embout et cône d'entrée isolant min.	0,25 mm²
Section de conducteur souple avec embout et cône d'entrée isolant max.	0,5 mm²
Section du conducteur AWG/kcmil min.	26
Section du conducteur AWG/kcmil max.	16
2 conducteurs rigides de même section min.	0,14 mm²
2 conducteurs rigides de même section max.	0,5 mm²
2 conducteurs souples de même section min.	0,14 mm²
2 conducteurs souples de même section max.	0,2 mm²
AWG min. selon UL/CUL	30
AWG max. selon UL/CUL	16

classifications

eCl@ss

eCl@ss 4.0	27141109
eCl@ss 4.1	27141109
eCl@ss 5.0	27141190
eCl@ss 5.1	27141190
eCl@ss 6.0	27261101
eCl@ss 7.0	27440401
eCl@ss 8.0	27440401

ETIM

ETIM 3.0	EC001121
ETIM 4.0	EC002643

BJ pour circuit imprimé - SMKDS 1/ 4-3,81 - 1728307

classifications

ETIM

ETIM 5.0	EC002643

UNSPSC

UNSPSC 6.01	30211801
UNSPSC 7.0901	39121432
UNSPSC 11	39121432
UNSPSC 12.01	39121432
UNSPSC 13.2	39121432

approvals

CSA / UL Recognized / SEV / cUL Recognized / GOST / CCA / IECEE CB Scheme / GOST / SEV / cULus Recognized /

Approval details

CSA

Usegroups	B	D
Tension nominale UN	150 V	300 V
Intensité nominale IN	10 A	10 A
mm²/AWG/kcmil	28-16	28-16

UL Recognized

Usegroups	B	D
Tension nominale UN	300 V	300 V
Intensité nominale IN	10 A	10 A
mm²/AWG/kcmil	30-16	30-16

SEV

Tension nominale UN	125 V
Intensité nominale IN	
mm²/AWG/kcmil	1.5

cUL Recognized

Usegroups	B	D
Tension nominale UN	300 V	300 V

BJ pour circuit imprimé - SMKDS 1/ 4-3,81 - 1728307

approvals

Usegroups	B	D
Intensité nominale IN	10 A	10 A
mm²/AWG/kcmil	30-16	30-16

GOST

CCA

IECEE CB Scheme

Tension nominale UN	125 V
Intensité nominale IN	12 A
mm²/AWG/kcmil	1.5

cULus Recognized

accessories

Repère pour borne imprimé

SK 3,81/2,8:FORTL.ZAHLEN - 0804109



Outil de serrage

BJ pour circuit imprimé - SMKDS 1/ 4-3,81 - 1728307

accessories

SZS 0,4X2,5 VDE - 1205037



Repère pour borne vierge

SK U/2,8 WH:UNBEDRUCKT - 0803883



Crayon de marquage

B-STIFT - 1051993



accessories

SK 3,81/2,8:SO - 0805056



Drawings

BJ pour circuit imprimé - SMKDS 1/ 4-3,81 - 1728307

Gabarit de perçage

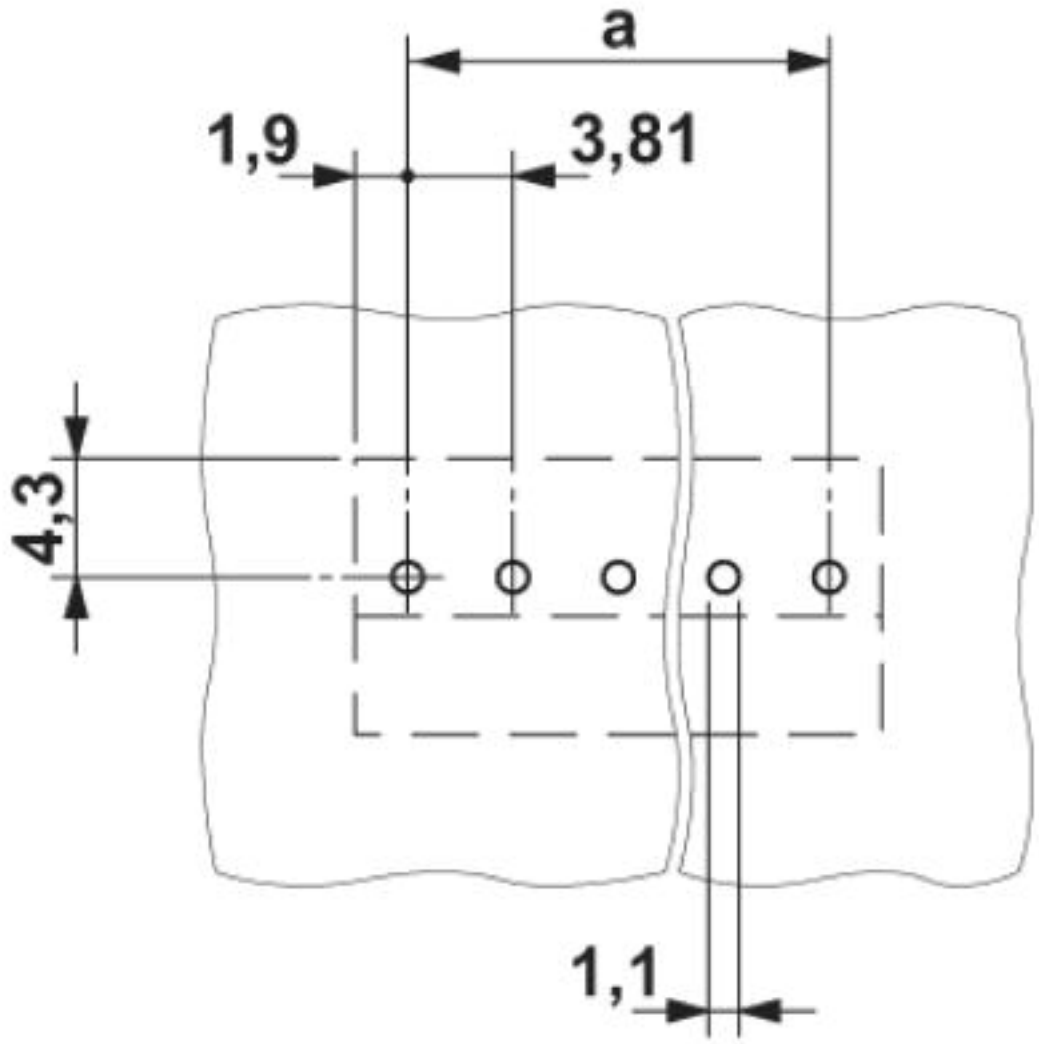

BJ pour circuit imprimé - SMKDS 1/ 4-3,81 - 1728307

Dessin coté

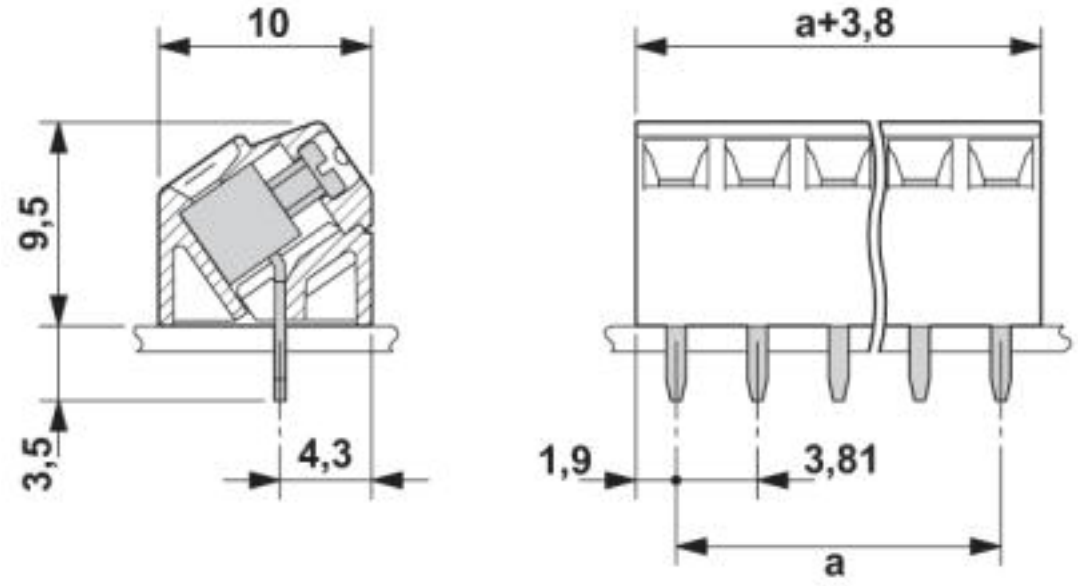

© Phoenix Contact 2013 - all rights reserved
http://www.phoenixcontact.com