Convertisseur multimédia 10/100 Base-TX vers 100 Base-FX



Guide d'installation rapide

DN-82010-1_DN-82020-1_DN-82021-1

Sommaire

1. Présentation....3
2. Contenu de l'emballage....3
3. Spécifications techniques....3
4. Installation du convertisseur....4
   Unité autonome....4
   Unité à insérer....4
   Connexion filaire, panneau avant et panneau latéral....5
   Configuration des commutateurs Dip pour les convertisseurs....5
5. Les différents états du témoin lumineux....6
6. Raccordement d'équipements TP, fibre....7
7. Guide de dépannage....7

1. Présentation

Le IEEE802.3u Ethernet prend en charge deux types de connexion réseau pour les médias, tels que 10/100Base-TX et 100Base-FX. Le convertisseur multimédia par pont est intègre un boîtier de commande et une mémoire tampon qui permet deux types de fonctionnements. Ce convertisseur peut être utilisé comme équipement autonome ou être inséré dans un châssis avec convertisseur 483 mm (19 pouces) pour être utilisé comme un châssis de câblage centrale.

2. Contenu de l'emballage

Avant toute installation du convertisseur, vérifiez d'être en possession des éléments suivants:

- Convertisseur Fibre TP
- Adaptateur de courant CA-CC (pour les modèles externes) ou cordon d'alimentation (pour les modèles internes).
- Le mode d'emploi

Contactez votre revendeur lorsqu'un élément est manquant ou endommagé.

3. Spécifications techniques

Normes	IEEE802.3, IEEE802.3U, 10/100Base-TX, 100Base-FX.
Médias supportés	10Base-T: Cat. 3, 4, 5 UTP/STP, max 100m. 100Base-TX: Cat. 5 UTP/STP, max. 10m. Multi-mode: (50/125 µm, 62,5/125 µm). Monomode: (9/125 µm).
Connecteur TP	SC/ST/FC
Distance de transmission référencée	Multimode Dual-fibre: 2km. Monomode Dual-fibre: 20/40/60/80/100/120 km. Monomode fibre simple: WDM 20/40/60/80 km.
Vitesse de transfert des données	10Mo/s / 100Mo/s
Contrôle du débit	Le IEEE802.3x Flow control pour le mode Full duplex, avec en option la fonction Contre-pression pour l'utilisation en mode Half duplex.
Alimentation	5 VCC ou 110~260 VCA ou 48 VCC.
Consommation d’énergie	2,5 W.
Température de fonctionnement	0°C à 55°C.
Humidité relative	5 % à 80 % d’HR (sans condensation).

Caractéristique
1. Switch à 2 ports intégré: • Supporte le transfert de cadres croisé modifié afin d'obtenir une faible latence. • Supporte le transfert de données en mode de conversion pur à faible latence extrême. • Prend en charge le contrôle de flux pours un fonctionnement en full duplex et half duplex. • Contrôle de la bande passante • Transfert de 1600 octets de paquets pour la gestion. 2. Prise en charge standard de 100Base-FX. 3. Mémoire vive de 128 Ko pour la mise en mémoire tampon des données. 4. Supporte la fonction MDI-MDIX automatique 5. Prend en charge l'acceptation de pannes de liaison via la fonction (LFP) 6. Le témoin lumineux indique l''état de la liaison/activité, full/half duplex, 10/100 M

4. Installation du convertisseur

Unité autonome

- Vérifiez que l'adaptateur secteur CC est conforme aux exigences de tension CA de votre pays puis connectez le cordon d'alimentation
- Connectez le câble média pour la connexion réseau.

Unité à insérer

- Le convertisseur multimédia interne et le châssis doivent être alimentés par la même source d'alimentation, les dimensions du convertisseur multimédia et du châssis sont conçues pour correspondre, connecteur d'alimentation CC, connecteur d'alimentation CC et sécurité d'alimentation.
- Éteignez l'alimentation du convertisseur 483 mm (19").
- Assurez-vous qu'il n'y ait aucune activité dans le réseau.
- Localisez le connecteur d'alimentation +5 VCC sur le panneau arrière du convertisseur, insérez-le puis connectez-le au connecteur d'alimentation 5VCC du châssis de 483 mm (19").
- Connectez le câble média pour la connexion réseau.
- Mettez en marche l'alimentation du châssis sur lequel est installé le convertisseur, le témoin d'alimentation s'allume.

Port de fibre	Fixez le câble de fibre, le câble de fibre TX RX doit être couplé aux deux extrémités. Configuration par défaut: Mode Full duplex
Port TP	Connectez le câble TP de Cat.5 au port TP.

Connexion filaire, panneau avant et panneau latéral

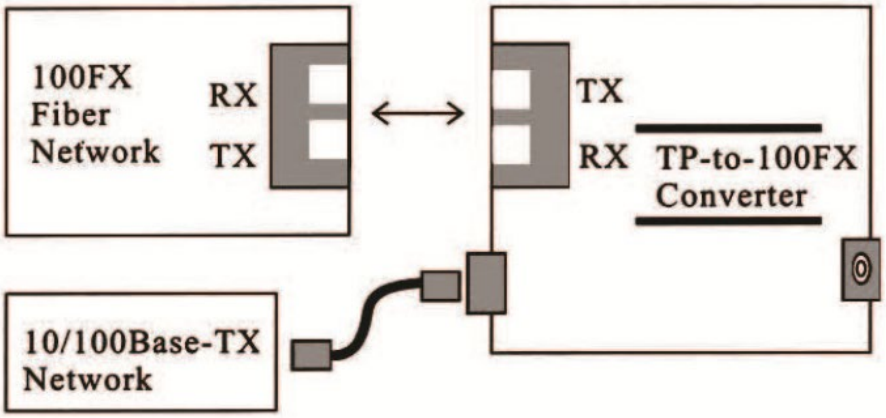

Fig. 1: Raccordements réseau basique

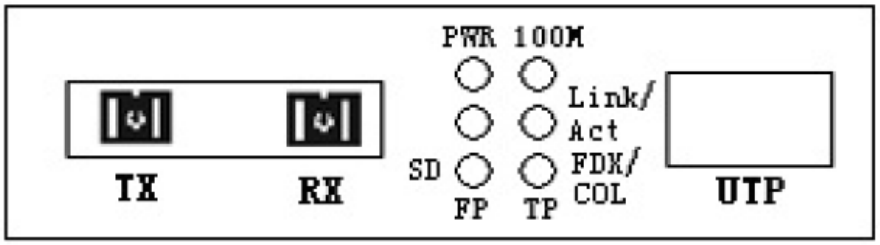

Fig. 2: Panneau avant pour la conversion double fibre

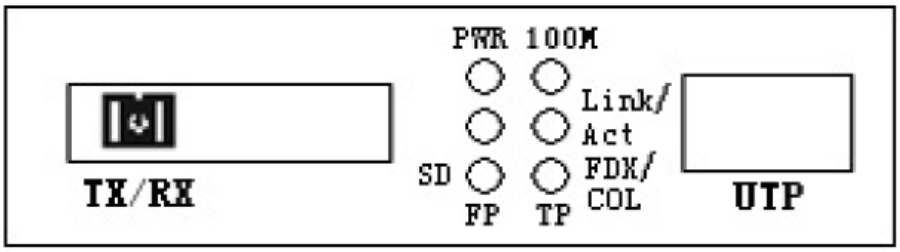

Fig 3: Panneau avant pour la conversion simple fibre

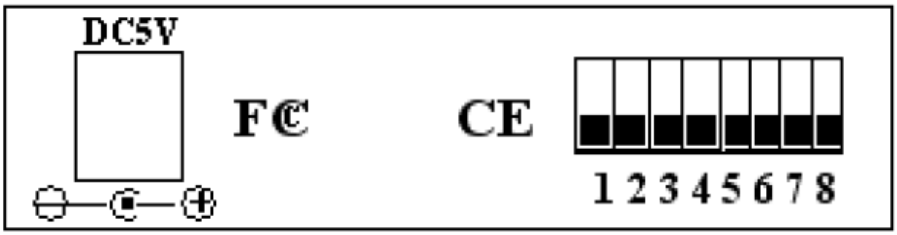

Fig 4: Panneau arrière pour la conversion simple/double fibre

Configuration des commutateurs Dip pour les convertisseurs

N°	Fonction	Description
1	LFP	ON: Link fault passthrough (passage d'un défaut de liaison) OFF: LFP désactivé

2	Fil direct	ON: Mode convertisseur pur OFF: Commutateur de stockage et de transfert
3	Avance rapide	ON: Avance rapide désactivée OFF: Avance rapide activée
4	TP-Force	ON: Force la vitesse TP OFF: Négociation automatique 10/100M
5	IEEE 802.3x	ON: IEEE802.3x désactivé OFF: IEEE802.3x activé
6	Mode_vitesse	ON: 10M OFF: 100M
7	Duplex_Mode	ON: Port TP half duplex OFF: Port TP full duplex
8	FX-Full	ON: Port fibre half duplex OFF: Port fibre en duplex intégral

5. Les différents états du témoin lumineux

Témoin lumineux	**État**	**Description**
FX Link/Act	Activé	Affichage de l'état de la connexion de la liaison par fibre. Lorsque le témoin est allumé, cela indique que le raccordement de la connexion par fibre est correctement effectuée.
	Clignote	La liaison par fibre est active. Lorsque le témoin clignote, cela indique que les paquets traversent l'extrémité FX.
TX Link/Act	Activé	Affichage de l'état de la connexion de la liaison électrique. Lorsque le témoin est allumé, cela indique que le raccordement de la connexion électrique est correctement effectuée.
	Clignote	La liaison par fibre est active. lorsque le témoin clignote, cela indique que les paquets traversent l'extrémité TX.
FDX	Activé	L'émetteur-récepteur fonctionne en mode full duplex.
	Désactivé	L'émetteur-récepteur fonctionne en mode half duplex.
ALIMENTATION	Activé	L'unité est sous tension, l'alimentation est normale.
SD	Activé	Un signal de fibre est détecté.
100M	Activé	La vitesse de transfert de l'interface électrique est de 100 Mo/s.
	Désactivé	La vitesse de transfert de l'interface électrique est de 10 Mo/s.

6. Raccordement d’équipements TP, fibre

Port TP du convertisseur 10/100TX	Configuration par défaut: 10/100 Mo/s Nway • Auto-négociation pour partenaires Nway TP. • Half-Duplex pour partenaires non-Nway TP, hub de classe II ou périphérique 10Base-T.
Port de bibre du convertisseur 100FX	100 Mo/s avec sélection du mode duplex: • Full-duplex pour partenaire de liaison à fibre 100Fdx. • Half-duplex pour partenaire de liaison à fibre 100Hdx. Le sélecteur du mode FX duplex est situé sur le panneau arrière de l'unité.

7. Guide de dépannage

En cas de panne du convertisseur multimédia, isolez puis corrigez la panne en répondant aux questions suivantes et en prenant les mesures indiquées:

1 Est-ce que le témoin d'alimentation du convertisseur multimédia s'allume?
NON

- Est-ce que la tension et la fréquence employées par l'adaptateur de courant sont appropriées à la prise de courant de votre secteur?
- Est-ce que l'adaptateur de courant est correctement raccordé au convertisseur ainsi qu'à la prise de courant?
- Pour toute assistance technique, contactez votre distributeur local.

OUI - Passez à l'étape 2.

2 Est-ce que le témoin « Duplex/Link » d'un port connecté à un câble à paire torsadée est allumé?
NON

- Vérifiez le raccordement des câbles en cuivre.

OUI

- ÉTEINT = Le mode Half duplex du convertisseur multimédia est activé.
- ALLUMÉ = Le mode Full duplex du convertisseur multimédia est activé.
- Si le mode incorrect est sélectionné, déconnectez puis reconnectez le câble à paire torsadée pour redémarrer le processus d'initialisation.

Passez à l'étape 3.

3 Est-ce que le témoin « Liaison » du port Câble de fibre est allumé?
NON

- Vérifiez le raccordement des câbles de fibre.
- Vérifiez que les câbles TX et RX sont connectés aux ports RX et TX du périphérique 100Base-FX.

OUI - Passez à l'étape 4.

4 Est-ce que le témoin « Vitesse » d'un port connecté à un câble à paire torsadée est allumé?
NON

- Vérifiez le raccordement des câbles en cuivre.

OUI

- ÉTEINT = Le mode 10 Mo/s du convertisseur multimédia est activé.
- ALLUMÉ = Le mode 100 Mo/s du convertisseur multimédia est activé.
- Si la vitesse incorrecte est sélectionnée, déconnectez puis reconnectez le câble à paire torsadée pour redémarrer le processus d'initialisation.

Remarque: Pour raccorder l'unité à un routeur, pont ou switch, référez-vous au mode d'emploi du périphérique.

Assmann Electronic GmbH déclare par la présente que la Déclaration de Conformité est incluse dans la livraison. Dans le cas contraire, demandez l'envoi de la Déclaration de Conformité par courrier postal adressé au fabricant à l'adresse indiquée ci-dessous.

www.assmann.com
Assmann Electronic GmbH
Auf dem Schüffel 3
58513 Lüdenscheid
Allemagne