Câbles pour capteurs/actionneurs - SAC-3P-10,0-PUR/M 8FR-2L - 1683594

Remarque : les données indiquées ici sont tirées du catalogue en ligne. Vous trouverez toutes les informations et données dans la documentation utilisateur. Les conditions générales d'utilisation pour les téléchargements sur Internet sont applicables. (http://phoenixcontact.fr/download)



Câbles pour capteurs/actionneurs, 3-pôles, PUR exempt d'halogène, gris-noir RAL 7021, extrémité libre, sur Connecteur femelle coudé M8, avec 2 LED, Longueur du câble: 10 m

Avantages

- Simplicité et sécurité : composants enfichables contrôlés électriquement à 100 %
- Notre norme : câble PUR exempt d'halogène robuste
- Convivialité : disponibilité accrue des machines grâce au diagnostic rapide et facile

Données commerciales

package_quantity	1
GTIN	4017918185848

Caractéristiques techniques

Cotes

Longueur du câble	10 m
Longueurs du dégainage de l'extrémité non terminée	50 mm

Conditions d'environnement

Température ambiante (fonctionnement)	-25 °C ... 90 °C (connecteur mâle / femelle)
Indice de protection	IP65
Indice de protection	IP67
Indice de protection	IP68

Généralités

Courant de référence à 40 ℃	4 A
Tension de référence	24 V
Nombre de pôles	3
Résistance d'isolement	≥ 100 MΩ
Détrompage	A - standard
Normes / Spécifications	Connecteur M8 CEI 61076-2-104
Affichage d'état	2 LED
Circuit/composant de protection	déconnecté
Catégorie de surtension	II
Degré de pollution	3

Câbles pour capteurs/actionneurs - SAC-3P-10,0-PUR/M 8FR-2L - 1683594

Caractéristiques techniques

Généralités

Cycles d'enfichage	≥ 100
Couple de serrage	0,2 Nm (Connecteur mâle M8)

Matériau

Classe d'inflammabilité selon UL 94	HB
Matériau de contact	CuSn
Matériau de surface du contact	Ni/Au
Matériau de porte-contacts	TPU GF
Matériau de surface de prise	TPU, ignifuge, autoextinguible
Matériau de la molette	Zinc moulé sous pression, nickelé
Matériau du joint	NBR

Normes et spécifications

Désignation de la norme	Connecteur M8
Normes/Prescriptions	CEI 61076-2-104
Classe d'inflammabilité selon UL 94	HB

Câble

Type de câble	PUR exempt d'halogène noir
Type de câble (symbole)	PUR
Symbole du câble	Li9Y11Y-HF
Style UL AWM	20549
Section du conducteur	3x 0,25 mm² (Ligne de signal)
AWG ligne de signaux	24
Structure du conducteur ligne de signal	32x 0,10 mm
Diamètre du fil avec isolant	1,17 mm ±0,02 mm (Ligne de signal)
Epaisseur isolement	≥ 0,38 mm (Isolant de fil)
Coloris des fils	marron, bleu, noir
Câblage total	3 fils torsadés longitudinalement
Pas de câblage, câblage total	40 mm
Gaine extérieure, coloris	gris-noir RAL 7021
Épaisseur gaine extérieure	env. 0,9 mm
Diamètre extérieur du câble D	4,4 mm ±0,15 mm
Rayon de courbure minimal, pose fixe	22 mm
Rayon de courbure minimal, pose souple	44 mm
Rayon de courbure minimum, position fixe	5 x D
Rayon de courbure minimum, position flexible	10 x D
Nombre de cycles de flexion	4000000
Rayon de courbure	44 mm
Course	10 m
Vitesse de déplacement	3 m/s
Accélération	10 m/s²

Câbles pour capteurs/actionneurs - SAC-3P-10,0-PUR/M 8FR-2L - 1683594

Caractéristiques techniques

Câble

Poids du câble	24 kg/km
Gaine extérieure, matériau	PUR
Matériau Isolant du fil	PP
Matériau conducteur	Cordon Cu nu
Résistance d'isolement	≥ 100 GΩ*km (à 20 °C)
Résistance du conducteur	≤ 78 Ω/km (à 20 °C)
Tension nominale câble	≤ 300 V
Tension d'essai câble	≥ 3000 V
Propriétés particulières	compatible chaîne porte-câbles
Propriétés particulières	exempt de silicone
Propriétés particulières	exempt de substances néfastes à l'application d'enduits
Résistance à la propagation des flammes	selon UL Style 20549
Absence d'halogène	selon DIN VDE 0472 partie 815
Résistance à l'huile	selon DIN EN 60811-2-1
Résistance spéciale	résistant à l'hydrolyse et aux microbes
Résistance spéciale	bonne résistance aux acides, aux lessives alcalines et aux solvants
Résistance spéciale	résistant à l'eau de mer
Résistance spéciale	relativement résistant aux UV selon DIN EN ISO 4892-2-A
Température ambiante (fonctionnement)	-40 °C ... 80 °C (câble, pose fixe)
Température ambiante (fonctionnement)	-25 °C ... 80 °C (câble, pose souple)

Classifications

eCl@ss

eCl@ss 4.0	27060306
eCl@ss 4.1	27060306
eCl@ss 5.0	27061801
eCl@ss 5.1	27061801
eCl@ss 6.0	27061801
eCl@ss 7.0	27061801
eCl@ss 8.0	27279218
eCl@ss 9.0	27060311

ETIM

ETIM 2.0	EC000830
ETIM 3.0	EC001855
ETIM 4.0	EC001855
ETIM 5.0	EC001855

UNSPSC

UNSPSC 6.01	31251501

Câbles pour capteurs/actionneurs - SAC-3P-10,0-PUR/M 8FR-2L - 1683594

Classifications

UNSPSC

UNSPSC 7.0901	31251501
UNSPSC 11	31251501
UNSPSC 12.01	31251501
UNSPSC 13.2	31251501

Homologations

UL Listed / cUL Listed / EAC / cULus Listed /

Détails des approbations

UL Listed s

Tension nominale UN	24 V
Intensité nominale IN	4 A
mm²/AWG/kcmil	

cUL Listed s

Tension nominale UN	24 V
Intensité nominale IN	4 A
mm²/AWG/kcmil	

EAC s

cULus Listed s

Accessoires

Marquage des conducteurs

Câbles pour capteurs/actionneurs - SAC-3P-10,0-PUR/M 8FR-2L - 1683594

Accessoires

PABA WH/15 - 1013151



PABA YE/15 - 1013698



PABA RD/15 - 1013944



Câble porte-repère

PATG 2/15 - 1013038



PATG 3/15 - 1013041



Câbles pour capteurs/actionneurs - SAC-3P-10,0-PUR/M 8FR-2L - 1683594

Accessoires

PATG 4/15 - 1013054



Crayon de marquage

B-STIFT - 1051993



Outil de coupe

CUTFOX-S VDE - 1212207



Outil à dénuder

WIREFOX SAC-1 - 1212757



WIREFOX SAC - 1212623



Câbles pour capteurs/actionneurs - SAC-3P-10,0-PUR/M 8FR-2L - 1683594

Accessoires

WIREFOX 10 - 1212150



WP-CTA POM 13,0 BK - 1422884



Tube ondulé

WP-PA HF 13,0 BK - 3240681



WP-PA HF-HB 13,0 BK - 3240839



Cache de protection

PROT-M 8 MS-PA-CHAIN - 1430860



Câbles pour capteurs/actionneurs - SAC-3P-10,0-PUR/M 8FR-2L - 1683594

Accessoires

Outil dynamométrique

TSD 02 SAC - 1208487



Outil de serrage

SAC BIT M8-D10 - 1208461



Schémas

Dessin coté

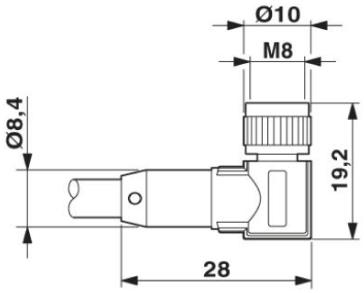

Connecteur femelle M8 x 1, coudé, avec LED

Câbles pour capteurs/actionneurs - SAC-3P-10,0-PUR/M 8FR-2L - 1683594

Schéma de connexion

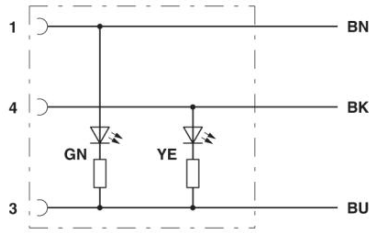

Affectation des contacts du connecteur femelle M8

Dessin schématique

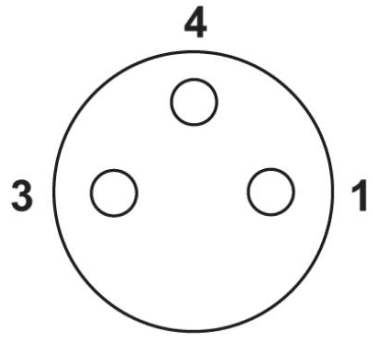

Schéma des pôles connecteur femelle M8 3 pôles, vue côté femelle

Dessin schématique

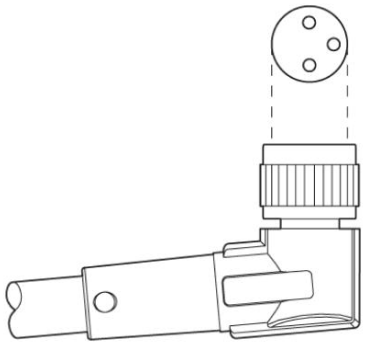

Orientation des brochages

Câbles pour capteurs/actionneurs - SAC-3P-10,0-PUR/M 8FR-2L - 1683594

Section de câble

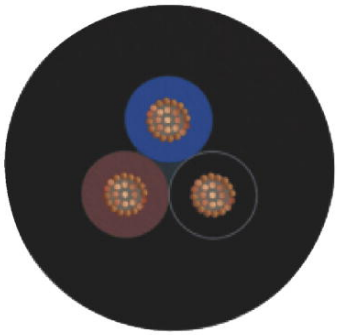

PUR exempt d'halogène noir [PUR]

Phoenix Contact 2016 © - all rights reserved
http://www.phoenixcontact.com