METZ CONNECT
We realize ideas

Fiche de spécifications

Industry IP67 V1 metal plug housing bend protected

Référence
1401025000ME
EAN 4250184116608

2017-13-04

Illustrations



Schéma dimensionnel

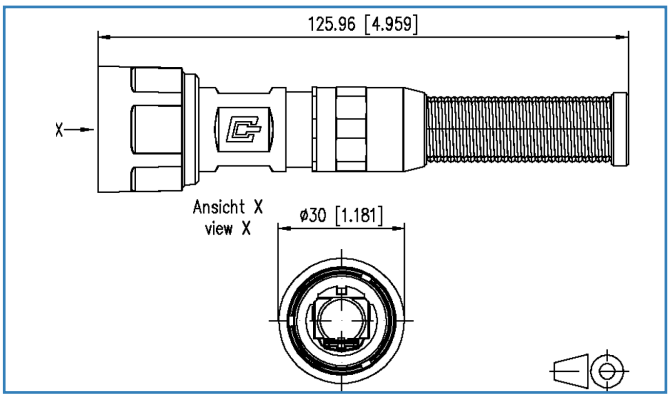

Voir schéma aggrandi en fin du document

c UL US LISTED

Description du produit

- Embase pour insert mâle avec fermeture à baïonnette selon les normes ISO/IEC 24702 et IEC 61076-3-106, variante 1
- Boîtier avec indice de protection IP67 pour recevoir les inserts mâles de la gamme Industry
- Plage des diamètres de la gaine des câbles pouvant être raccordés : jusqu'à 10 mm
- Résistant aux gouttes de sueur
- Boîtier métallique convenant aux applications industrielles, solidité renforcée
- Classe de combustibilité selon UL 94V-0
- Résistance aux substances chimiques améliorée
- Possibilité de marquage sur l'embase
- Un clip pour le codage couleur peut être encliqueté après la confection
- Le câble peut être passé alors que l'embase pour insert mâle est préassemblée
- Inserts mâles appropriés : E-DAT Industry RJ45 field plug insert, E-DAT Industry RJ45 plug insert, OpDAT Industry 2LC plug insert, OpDAT Industry 2SC plug insert
- Versions : plug housing, plug housing bend protected

© 2017 METZ CONNECT - Technische Änderungen vorbehalten! Subject to modifications! Sous réserve de modifications techniques!

Fiche de spécifications

Industry IP67 V1 metal plug housing bend protected

Référence
1401025000ME
EAN 4250184116608

2017-13-04

Caractéristiques

Données générales	
Domaines d'application	
	Environnement dur
Format	Embases pour inserts mâles
Couleur	métallique
Dimensions	
Dimension (l x L x H)	126,00 x 30,00 x 30,00 mm
Dimension (l x L x H)	4,961 x 1,181 x 1,181 in.
Possiblité d'étiquetage	sur boîtier
Possibilité de marquage	par clip encliquetable
Raccordements/interfaces	
Nombre de ports interface 2	1
Nombre de ports équipés interface 2	0
Boîtier de protection interface 1	V1
Boîtier de protection interface 2	V1
Diamètre de la gaine de câble (min. - max.)	
Diamètre de la gaine de câble	5,00 - 10,00 mm
Diamètre de la gaine de câble	0,197 - 0,394 in.
Sens d'enfichage du module	droit
Accès ou départ de câble	180°
Propriétés mécaniques	
Mode de verrouillage (boîtier de protection)	Baïonnette
Endurance - Nombre de cycles de connexion	min. 750
Décharge de traction	Presse-étoupe PG
Matériaux et propiétés des matériaux	
Matériau - Boîtier de protection	GD-Zn (zinc moulé sous pression)
Matériau - Joint plat	NBR (caoutchouc nitrile butadiène)
Matériau - Ecrou borgne	CuZn (laiton)

© 2017 METZ CONNECT - Technische Änderungen vorbehalten! Subject to modifications! Sous réserve de modifications techniques!

Fiche de spécifications

Industry IP67 V1 metal plug housing bend protected

Référence
1401025000ME
EAN 4250184116608

2017-13-04

Caractéristiques

Conditions d'environnement	
Température (min. - max.)	
Température - Stockage °C	-40 - 70 °C
Température - Stockage °F	-40 - 158 °F
Température - Service °C	-40 - 70 °C
Température - Service °F	-40 - 158 °F
Pénétration de particules	IP6X
Pénétration de liquide/immersion	IPX7
Changement rapide de température	-40°C / -40°F - +70°C / +158°F / 25 cycles t=30min
Chaleur humide	+25°C / +77°F / +65°C / 149°F / 93% RH // -10°C / 14°F / 21 cycles
Essai au brouillard salin (test NSS)	+35°C / +95 / 4 days 5% NaCL
Résistance aux perles de soudure	oui
Robustesse accrue	oui
Meilleure résistance aux produits chimiques	oui

Homologations	
RoHS	conforme
UL listed (file no.)	DUXR.E178484 c UL US LISTED

Le produit répond aux normes suivants	
Câblage universel du bâtiment	
Secteur industriel	ISO/IEC 24702
Norme UL pour accessoires de communication	UL 1863
Indices de protection par boîtier	IEC 60529
Connecteurs pour équipement électronique	
Connecteurs rectangulaires	DIN EN 61076-3-106

© 2017 METZ CONNECT - Technische Änderungen vorbehalten! Subject to modifications! Sous réserve de modifications techniques!

Fiche de spécifications

Industry IP67 V1 metal plug housing bend protected

Référence
1401025000ME
EAN 4250184116608

2017-13-04

Caractéristiques

Classifications	
ETIM 5.0	EC001121
ETIM 6.0	EC000437

Spécifications d'emballage	
Type d'emballage	5 pc(s) / carton
Unité d'emballage - poids (gramme)	706,00 g
Unité d'emballage - poids (livre)	1,56 lb
Dimension - Emballage (l x H x P)	247,00 x 161,00 x 58,00 mm
Dimension - Emballage (l x H x P)	9,724 x 6,339 x 2,283 in.

© 2017 METZ CONNECT - Technische Änderungen vorbehalten! Subject to modifications! Sous réserve de modifications techniques!

Fiche de spécifications

Industry IP67 V1 metal plug housing bend protected

Référence
1401025000ME
EAN 4250184116608

2017-13-04

Accessoires

Référence	Désignation
1401500810-I	E-DAT Industry RJ45 plug insert Cat.6 Class E_A
1401400810-I	E-DAT Industry RJ45 field plug insert Cat.6 Class E_A
1402500820-I	OpDAT Industry 2SC MM plug insert
1401018002KI	Industry IP67 V1 plug protective cap
1402600820-I	OpDAT Industry 2SC SM plug insert
1402700820-I	OpDAT Industry 2SC POF plug insert
1402800820-I	OpDAT Industry 2LC MM plug insert
1402900820-I	OpDAT Industry 2LC SM plug insert
1401009001-I	Industry color coding ring V1/V4/V14 orange
1401009003-I	Industry color coding ring V1/V4/V14 light grey
1401009004-I	Industry color coding ring V1/V4/V14 white
1401009005-I	Industry color coding ring V1/V4/V14 yellow
1401009006-I	Industry color coding ring V1/V4/V14 blue
1401009007-I	Industry color coding ring V1/V4/V14 green
1402500822-I	OpDAT Industry 2SC MM plug insert
1402600822-I	OpDAT Industry 2SC SM plug insert
1402700822-I	OpDAT Industry 2SC POF plug insert

© 2017 METZ CONNECT - Technische Änderungen vorbehalten! Subject to modifications! Sous réserve de modifications techniques!

Fiche de spécifications
Industry IP67 V1 metal plug housing bend protected

Référence
1401025000ME
EAN 4250184116608

2017-13-04

Illustrations

Schéma dimensionnel

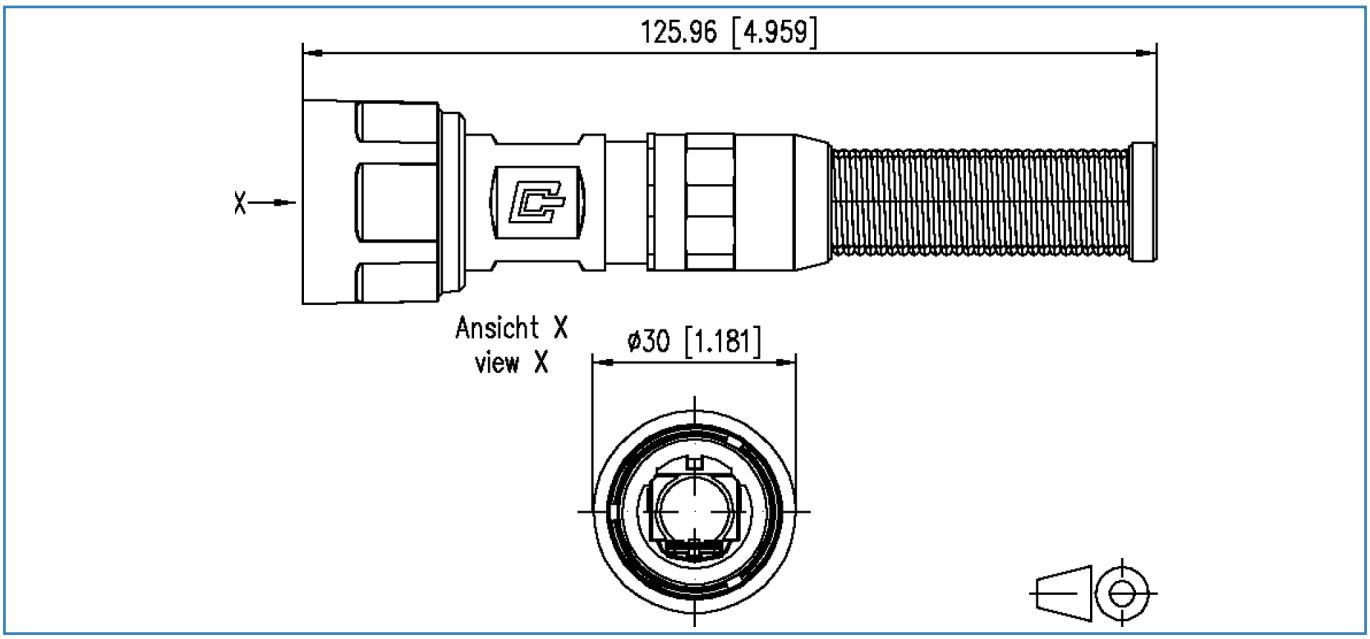

© 2017 METZ CONNECT - Technische Änderungen vorbehalten! Subject to modifications! Sous réserve de modifications techniques!