Fiche de données

SAIE-M12BD-4-H10TL

Weidmüller Interface GmbH & Co. KG
Klingenbergstraße 16
D-32758 Detmold
Germany
Fon: +49 5231 14-0
Fax: +49 5231 14-292083
www.weidmueller.com

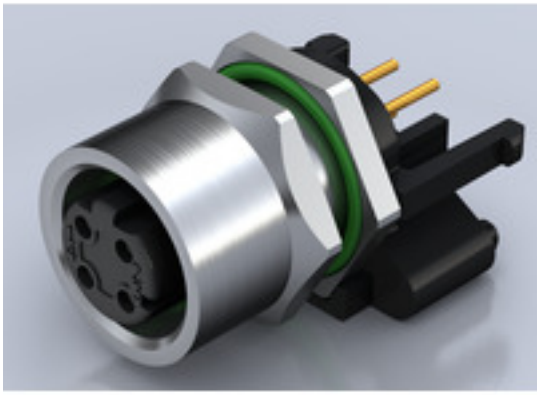

Weidmüller est désormais l'un des leaders internationaux de l'industrie du connecteur. Les connecteurs ronds constituent un des piliers de cette famille de produits. Weidmüller les regroupe sous l'appellation SAI. Dans le développement des produits SAI, les ingénieurs Weidmüller ont toujours mis l'accent sur des concepts d'installation rationnels et économiques, et – en collaboration avec les principaux utilisateurs – ont mis sur le marché des produits bien conçus qui font référence en matière de fonctionnalité et de qualité, au niveau mondial. Les meilleurs exemples : les nouveaux répartiteurs d'énergie avec M12 à codage S et T. Ces modules sont caractérisés par des courants et des tensions particulièrement élevés. Cette particularité les rend utilisables, par exemple, avec des moteurs triphasés.

Informations générales de commande

Type	SAIE-M12BD-4-H10TL
Référence	2424170000
Version	Connecteurs à équiper, M12, Nombre de pôles: 4
GTIN (EAN)	4050118432077
Cdt.	10 pièce(s)

SAIE-M12BD-4-H10TL

Weidmüller Interface GmbH & Co. KG
Klingenbergstraße 16
D-32758 Detmold
Germany
Fon: +49 5231 14-0
Fax: +49 5231 14-292083
www.weidmueller.com

Caractéristiques techniques

Dimensions et poids

Poids net	20 g

Conformité environnementale du produit

REACH SVHC	Lead 7439-92-1

Données techniques du connecteur débrochable pour circuit imprimé

Boîtier	Femelle M12	Codage	D
Filetage de montage	M12	Hauteur du montage	10 mm
Nombre de pôles	4	Raccordement du blindage	Oui
Surfaces de boîtier	nickelé	Type de montage	Montage sur la face arrière
Tension nominale	250 V	Tension nominale	250 V
Courant nominal	4 A	Courant nominal	4 A
Plage de températures	-30...80 °C	Degré de protection	IP67
Surface du contact	Au (Or)	Matériau de base du boîtier	CuZn, nickelé
Filetage du raccordement	M12	Couple de serrage	M12 : 0,8 Nm
Filetage de montage	M 12	Plage de couple de montage	1.2 Nm
Montage sur le circuit imprimé	Brasage par immersion	Tenue d´isolation	100 MΩ
Degré de pollution	3 (2 avec la zone étanche)	Cycles d'enfichage	≥ 100
Matériau des contacts	CuZn	Matériau du contre-écrou	CuZn, nickelé
Matériau du boîtier à bride	CuZn, nickelé		

Caractéristiques des matériaux

Matériau des contacts	CuZn	Surface du contact	Au (Or)

Paramètres système

Montage sur le circuit imprimé	Brasage par immersion	Cycles d'enfichage	≥ 100
Degré de protection	IP67	Nombre de pôles	1
Nombre de pôles	4	Tenue d´isolation	100 MΩ

Classifications

ETIM 6.0	EC002638	eClass 6.2	27-26-07-02
eClass 9.0	27-44-03-09	eClass 9.1	27-44-03-09

Agréments

ROHS	Conforme

Téléchargements

Brochure/Catalogue	FL FIELDWIRING EN
Données techniques	STEP

SAIE-M12BD-4-H10TL

Weidmüller Interface GmbH & Co. KG
Klingenbergstraße 16
D-32758 Detmold
Germany
Fon: +49 5231 14-0
Fax: +49 5231 14-292083
www.weidmueller.com

Dessins

Dessin coté

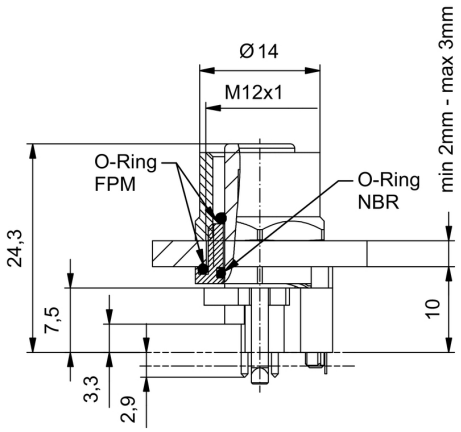

Conception de la plaque de circuit imprimé

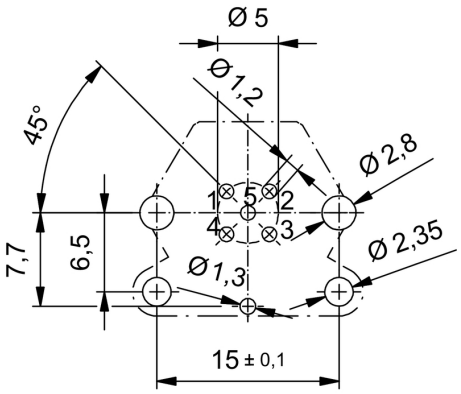

Section de la face avant

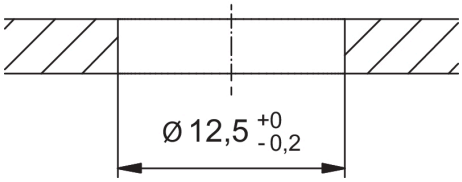

Schéma des pôles

