Fiche de données

SAIL-VSB-M12G-15U

Weidmüller Interface GmbH & Co. KG
Klingenbergstraße 16
D-32758 Detmold
Germany
Fon: +49 5231 14-0
Fax: +49 5231 14-292083
www.weidmueller.com



Weidmüller propose des connecteurs d'électrovannes comme câble de liaison avec connecteurs M12 et extrémité libre. L'état de l'électrovanne est signalé par une LED. Les électrovannes sont toutes équipées d'un circuit de protection. La gamme Weidmüller comprend des connecteurs d'électrovannes de type A, B, C salon la DIN et le standard industriel. En position enfichée on atteint l'indice de protection IP67. L'orientation de sortie est également très importante. Chez Weidmüller ce sont les versions 0 degré qui sont livrées ce qui signifie que la direction de la sortie de câble correspond au contact PE.

Informations générales de commande

Type	SAIL-VSB-M12G-15U
Référence	9457681500
Version	Connecteur d'électrovanne, Connecteur droit - Connecteur EV
GTIN (EAN)	4050118369625
Cdt.	1 pièce(s)

SAIL-VSB-M12G-15U

Weidmüller Interface GmbH & Co. KG
Klingenbergstraße 16
D-32758 Detmold
Germany
Fon: +49 5231 14-0
Fax: +49 5231 14-292083
www.weidmueller.com

Caractéristiques techniques

Dimensions et poids

Poids net	500 g

Conformité environnementale du produit

REACH SVHC	Lead 7439-92-1

Caractéristiques techniques câble

Nombre de pôles	3	Section du conducteur	0,5 mm²
Diamètre extérieur	4.6 ± 0.2 mm	Longueur du câble	15 m
Blindé	Non	Isolation	PP
Codage couleur	brun, bleu, Vert/jaune	Matériau de la gaine	PUR
Couleur de la gaine	noir	Halogène	Non
Plage de température, en mouvement	-25...80 °C	Plage de température, fixe	-50...80 °C
Résistance à la torsion	0 °/m	Utilisation sur chaîne porte-câbles	Oui
Rayon de courbure, min., fixe	5 x diamètre du câble	Rayon de courbure, mobile	10 x diamètre du câble
Accélération	5 m/s²	Vitesse	200 m/min
Cycles de courbure	2 Mio	Tropicalisé (résistant aux perles de soudure)	Non

Caractéristiques techniques générales

Version	Connecteur droit - Connecteur EV	Codage	Forme boîtier B Industrie (11 mm), M12 = A
Degré de protection	IP67, Vissé	Surface du contact	étamé
LED	Oui	Tension nominale	24 V
Courant nominal	4 A	Plage de températures du coffret	-25...+80 °C
Protection par coupe-circuits	Diode Zener		

Classifications

ETIM 5.0	EC001855	ETIM 6.0	EC001855
eClass 6.2	27-27-92-18	eClass 7.1	27-27-92-18
eClass 8.1	27-27-92-18	eClass 9.0	27-06-03-12
eClass 9.1	27-06-03-11		

Agréments

ROHS	Conforme

Téléchargements

Brochure/Catalogue	FL FIELDWIRING EN

SAIL-VSB-M12G-15U

Weidmüller Interface GmbH & Co. KG
Klingenbergstraße 16
D-32758 Detmold
Germany
Fon: +49 5231 14-0
Fax: +49 5231 14-292083
www.weidmueller.com

Dessins

Dessin coté

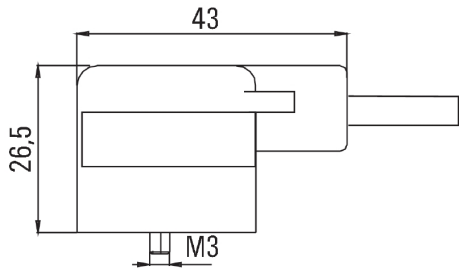

Dessin coté

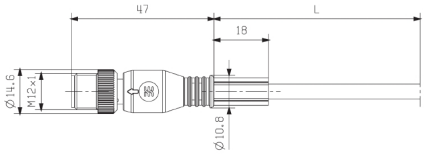

Schéma des pôles

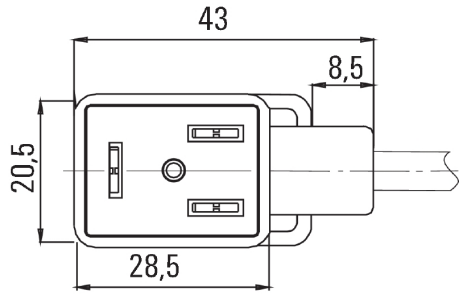

Schéma des pôles

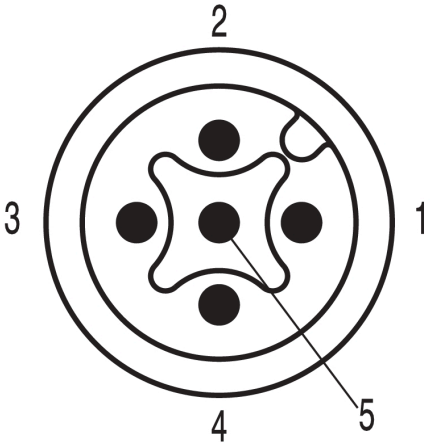

Schéma

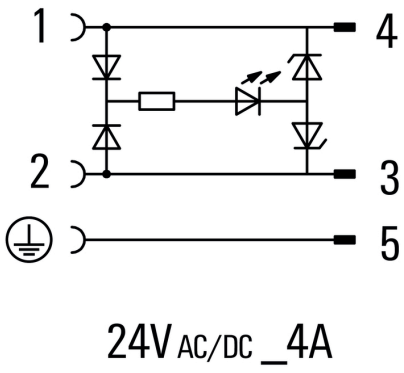

24V AC/DC _4A